Leiterplatten-Anschlussklemme - SPT 2,5/10-V-5,0 - 1991176

Bitte beachten Sie, dass die hier angegebenen Daten dem Online-Katalog entnommen sind. Die vollständigen Informationen und Daten entnehmen Sie bitte der Anwenderdokumentation. Es gelten die Allgemeinen Nutzungsbedingungen für Internet-Downloads. (http://download.phoenixcontact.de)

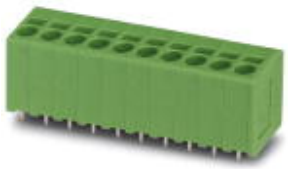

Leiterplattenklemme, Nennstrom: 24 A, Nennspannung: 400 V, Rastermaß: 5 mm, Polzahl: 10, Anschlussart: Federkraftanschluss, Montage: Löten, Anschlussrichtung Leiter/Platine: 90 °, Farbe: grün

Produkteigenschaften

- Mit dem Raster 3,5 mm kombinierbar
- Höhere Polzahlen auf Anfrage
- Horizontale und vertikale Bauformen
- Raster 5,0 mm
- Leiterplattenklemmen mit frontalem Federkraftanschluss
- Doppellötstift für hohe Standfestigkeit auf der Leiterplatte
- Großzügig bemessener Anschlussquerschnitt bis 2,5 mm²
- Beim Anschluss flexibler Leiter ohne Aderendhülse wird die Klemmstelle per Standard-Schraubendreher geöffnet
- Push-in-Direktstecktechnik für starre oder flexible Leiter mit Aderendhülse

Kaufmännische Daten

Verpackungseinheit	50
GTIN	4046356104791

Technische Daten

Maße

Länge	13,5 mm
Rastermaß	5 mm
Maß a	45 mm
Stiftabmessungen	0,8 x 0,8 mm
Stiftabstand	5 mm
Bohrlochdurchmesser	1,1 mm

Allgemein

Artikelfamilie	SPT 2,5/..-V
Isolierstoffgruppe	I
Bemessungsstoßspannung (III/3)	4 kV
Bemessungsstoßspannung (III/2)	4 kV
Bemessungsstoßspannung (II/2)	4 kV
Bemessungsspannung (III/3)	250 V
Bemessungsspannung (III/2)	400 V

Leiterplatten-Anschlussklemme - SPT 2,5/10-V-5,0 - 1991176

Technische Daten

Allgemein

Bemessungsspannung (II/2)	630 V
Anschluss gemäß Norm	EN-VDE
Nennstrom I_N	24 A
Nennquerschnitt	2,5 mm²
Belastungsstrom maximal	24 A
Isolierstoff	PA
Oberfläche Lötpin	Sn
Brennbarkeitsklasse nach UL 94	V0
Lehrdorn	A3
Abisolierlänge	10 mm
Polzahl	10

Anschlussdaten

Leiterquerschnitt starr min	0,2 mm²
Leiterquerschnitt starr max	4 mm²
Leiterquerschnitt flexibel min	0,2 mm²
Leiterquerschnitt flexibel max	2,5 mm²
Leiterquerschnitt flexibel m. Aderendhülse ohne Kunststoffhülse min	0,25 mm² Abisolierlänge 8 mm
Leiterquerschnitt flexibel m. Aderendhülse ohne Kunststoffhülse max	2,5 mm² Abisolierlänge 8 mm
Leiterquerschnitt flexibel m. Aderendhülse m. Kunststoffhülse min	0,25 mm² Abisolierlänge 8 mm
Leiterquerschnitt flexibel m. Aderendhülse m. Kunststoffhülse max	1,5 mm² Abisolierlänge 8 mm
Leiterquerschnitt AWG/kcmil min	24
Leiterquerschnitt AWG/kcmil max	12
AWG nach UL/CUL min	24
AWG nach UL/CUL max	12

Klassifikationen

eCl@ss

eCl@ss 4.0	27141109
eCl@ss 4.1	27141109
eCl@ss 5.0	27141190
eCl@ss 5.1	27141190
eCl@ss 6.0	27261101
eCl@ss 7.0	27440401
eCl@ss 8.0	27440401

ETIM

ETIM 3.0	EC001121
ETIM 4.0	EC002643

Leiterplatten-Anschlussklemme - SPT 2,5/10-V-5,0 - 1991176

Klassifikationen

ETIM

ETIM 5.0	EC002643

UNSPSC

UNSPSC 6.01	30211801
UNSPSC 7.0901	39121432
UNSPSC 11	39121432
UNSPSC 12.01	39121432
UNSPSC 13.2	39121432

Approbationen

UL Recognized / SEV / cUL Recognized / CCA / IECEE CB Scheme / GOST / GOST / cULus Recognized /

Approbationsdetails

UL Recognized

Usegroups	**B**	**D**
Nennspannung UN	300 V	300 V
Nennstrom IN	20 A	10 A
mm²/AWG/kcmil	24-12	24-12

SEV

Nennspannung UN	250 V
Nennstrom IN	24 A
mm²/AWG/kcmil	2.5

cUL Recognized

Usegroups	**B**	**D**
Nennspannung UN	300 V	300 V
Nennstrom IN	20 A	10 A
mm²/AWG/kcmil	24-12	24-12

CCA

Nennspannung UN	250 V
Nennstrom IN	24 A
mm²/AWG/kcmil	2.5

Leiterplatten-Anschlussklemme - SPT 2,5/10-V-5,0 - 1991176

Approbationen

IECEE CB Scheme

Nennspannung UN	250 V
Nennstrom IN	24 A
mm²/AWG/kcmil	2.5

GOST

cULus Recognized

Zeichnungen

Leiterplatten-Anschlussklemme - SPT 2,5/10-V-5,0 - 1991176

Bohrplan

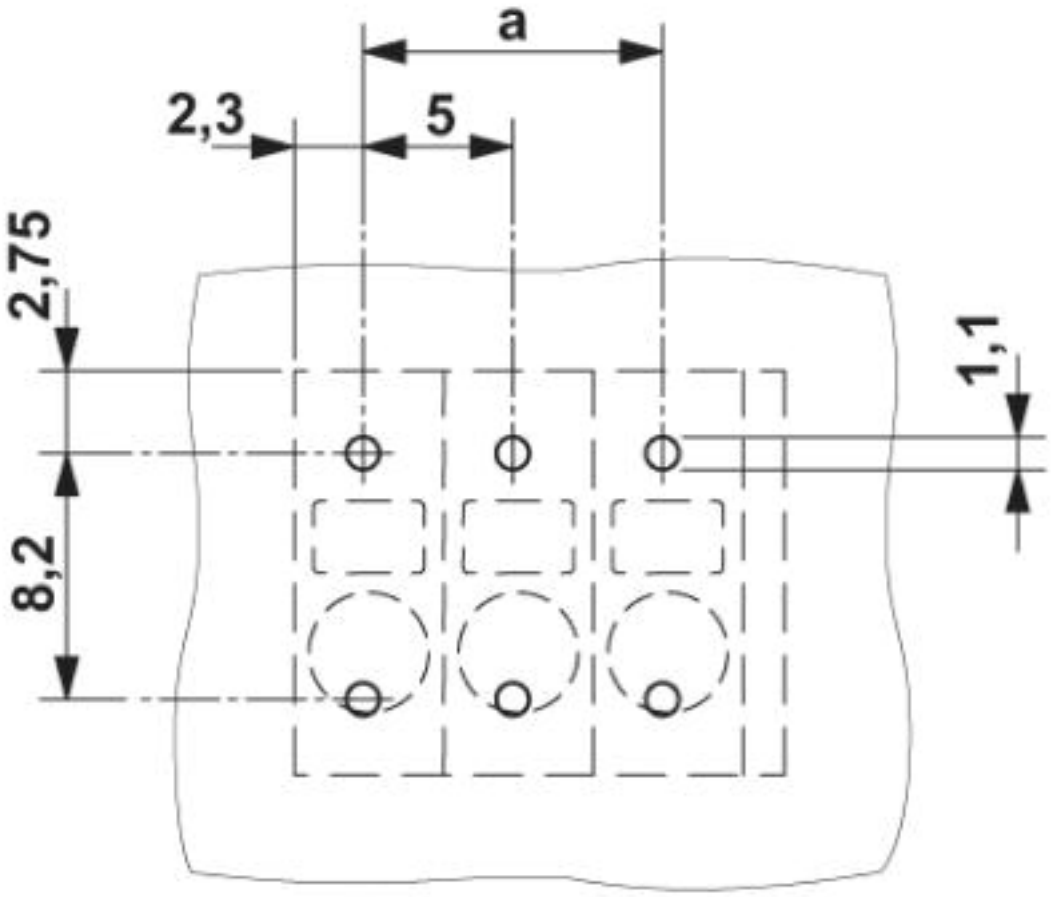

Leiterplatten-Anschlussklemme - SPT 2,5/10-V-5,0 - 1991176

Maßzeichnung

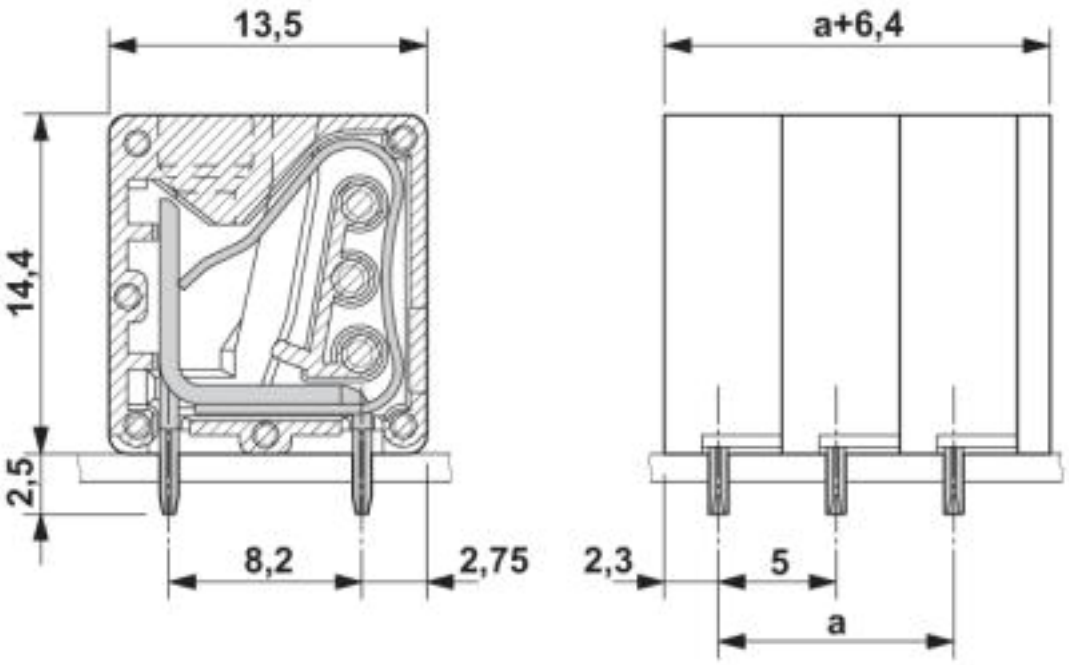

© Phoenix Contact 2013 - alle Rechte vorbehalten
http://www.phoenixcontact.com