Leiterplatten-Anschlussklemme - MKDS 2,5/ 6-5,08 - 1730434

Bitte beachten Sie, dass die hier angegebenen Daten dem Online-Katalog entnommen sind. Die vollständigen Informationen und Daten entnehmen Sie bitte der Anwenderdokumentation. Es gelten die Allgemeinen Nutzungsbedingungen für Internet-Downloads. (http://download.phoenixcontact.de)



Leiterplattenklemme, Nennstrom: 24 A, Nennspannung: 400 V, Rastermaß: 5,08 mm, Polzahl: 6, Anschlussart: Schraubanschluss, Montage: Löten, Anschlussrichtung Leiter/Platine: 0 °, Farbe: grün

Abbildung zeigt eine Kombination
als 12-polige Variante

Kaufmännische Daten

Verpackungseinheit	50
GTIN	4017918116217

Technische Daten

Maße

Länge	11,62 mm
Rastermaß	5,08 mm
Maß a	25,4 mm
Stiftabmessungen	1,1 x 0,8 mm
Bohrlochdurchmesser	1,4 mm

Allgemein

Artikelfamilie	MKDS 2,5
Isolierstoffgruppe	I
Bemessungsstoßspannung (III/3)	4 kV
Bemessungsstoßspannung (III/2)	4 kV
Bemessungsstoßspannung (II/2)	4 kV
Bemessungsspannung (III/3)	250 V
Bemessungsspannung (III/2)	400 V
Bemessungsspannung (II/2)	630 V
Anschluss gemäß Norm	EN-VDE
Nennstrom I_N	24 A
Nennquerschnitt	2,5 mm²
Belastungsstrom maximal	24 A
Isolierstoff	PA
Oberfläche Lötpin	Sn
Brennbarkeitsklasse nach UL 94	V0
Lehrdorn	A3
Abisolierlänge	8 mm

Leiterplatten-Anschlussklemme - MKDS 2,5/ 6-5,08 - 1730434

Technische Daten

Allgemein

Polzahl	6
Schraubengewinde	M3
Anzugsdrehmoment min	0,5 Nm
Anzugsdrehmoment max	0,6 Nm

Anschlussdaten

Leiterquerschnitt starr min	0,14 mm²
Leiterquerschnitt starr max	2,5 mm²
Leiterquerschnitt flexibel min	0,14 mm²
Leiterquerschnitt flexibel max	2,5 mm²
Leiterquerschnitt flexibel m. Aderendhülse ohne Kunststoffhülse min	0,25 mm²
Leiterquerschnitt flexibel m. Aderendhülse ohne Kunststoffhülse max	2,5 mm²
Leiterquerschnitt flexibel m. Aderendhülse m. Kunststoffhülse min	0,25 mm²
Leiterquerschnitt flexibel m. Aderendhülse m. Kunststoffhülse max	1,5 mm²
Leiterquerschnitt AWG/kcmil min	26
Leiterquerschnitt AWG/kcmil max	14
2 Leiter gleichen Querschnitts starr min	0,14 mm²
2 Leiter gleichen Querschnitts starr max	0,75 mm²
2 Leiter gleichen Querschnitts flexibel min	0,14 mm²
2 Leiter gleichen Querschnitts flexibel max	0,75 mm²
2 Leiter gleichen Querschnitts flexibel m. AEH ohne Kunststoffhülse min	0,25 mm²
2 Leiter gleichen Querschnitts flexibel m. AEH ohne Kunststoffhülse max	0,75 mm²
2 Leiter gleichen Querschnitts flexibel m. TWIN-AEH mit Kunststoffhülse min	0,5 mm²
2 Leiter gleichen Querschnitts flexibel m. TWIN-AEH mit Kunststoffhülse max	1,5 mm²
AWG nach UL/CUL min	30
AWG nach UL/CUL max	12

Klassifikationen

eCl@ss

eCl@ss 4.0	27141109
eCl@ss 4.1	27141109
eCl@ss 5.0	27141190
eCl@ss 5.1	27141190
eCl@ss 6.0	27261101
eCl@ss 7.0	27440401
eCl@ss 8.0	27440401

Leiterplatten-Anschlussklemme - MKDS 2,5/ 6-5,08 - 1730434

Klassifikationen

ETIM

ETIM 3.0	EC001121
ETIM 4.0	EC002643
ETIM 5.0	EC002643

UNSPSC

UNSPSC 6.01	30211801
UNSPSC 7.0901	39121432
UNSPSC 11	39121432
UNSPSC 12.01	39121432
UNSPSC 13.2	39121432

Approbationen

CSA / UL Recognized / SEV / cUL Recognized / CCA / cULus Recognized /

Approbationsdetails

CSA

Nennspannung UN	300 V
Nennstrom IN	10 A
mm²/AWG/kcmil	28-12

UL Recognized

Usegroups	**B**	**D**
Nennspannung UN	300 V	300 V
Nennstrom IN	10 A	10 A
mm²/AWG/kcmil	30-12	30-12

SEV

Nennspannung UN	400 V
Nennstrom IN	
mm²/AWG/kcmil	2.5

cUL Recognized

Leiterplatten-Anschlussklemme - MKDS 2,5/ 6-5,08 - 1730434

Approbationen

Usegroups	B	D
Nennspannung UN	300 V	300 V
Nennstrom IN	10 A	10 A
mm²/AWG/kcmil	30-12	30-12

CCA	
Nennspannung UN	400 V
Nennstrom IN	
mm²/AWG/kcmil	2.5

cULus Recognized

Zubehör

Klemmenmarker beschriftet

SK 5,08/3,8:FORTL.ZAHLEN - 0804293



Schraubwerkzeug

SZS 0,6X3,5 - 1205053



Brücke

EBP 2- 5 - 1733169



Leiterplatten-Anschlussklemme - MKDS 2,5/ 6-5,08 - 1730434

Zeichnungen

Bohrplan

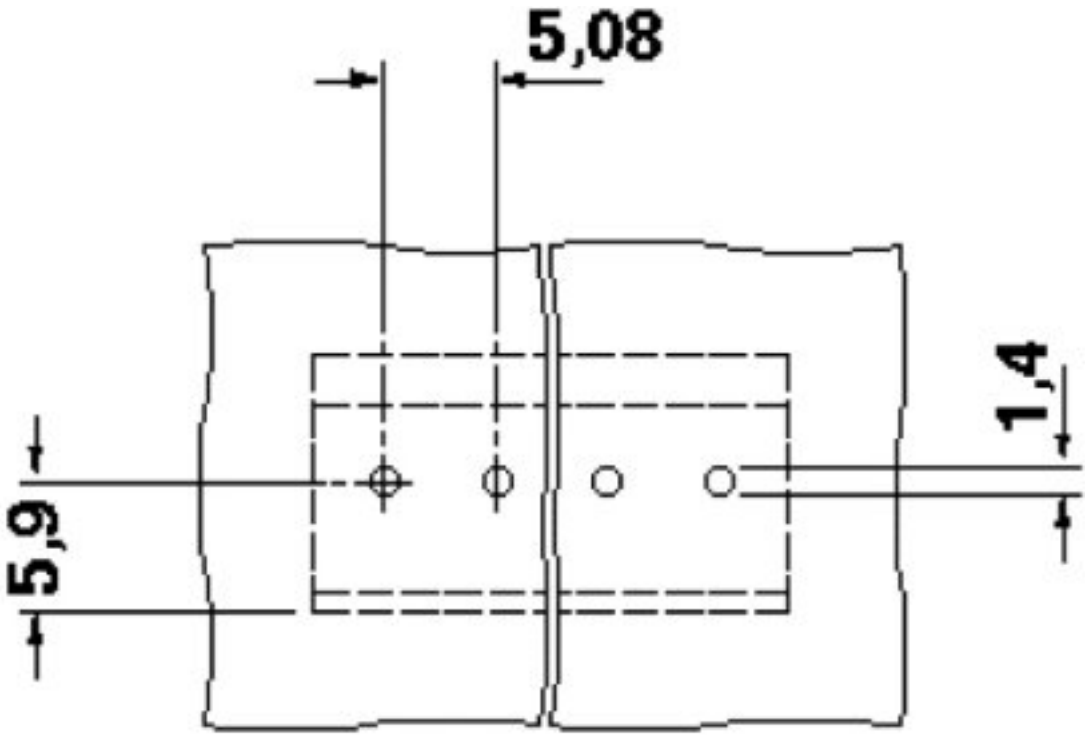

Maßzeichnung

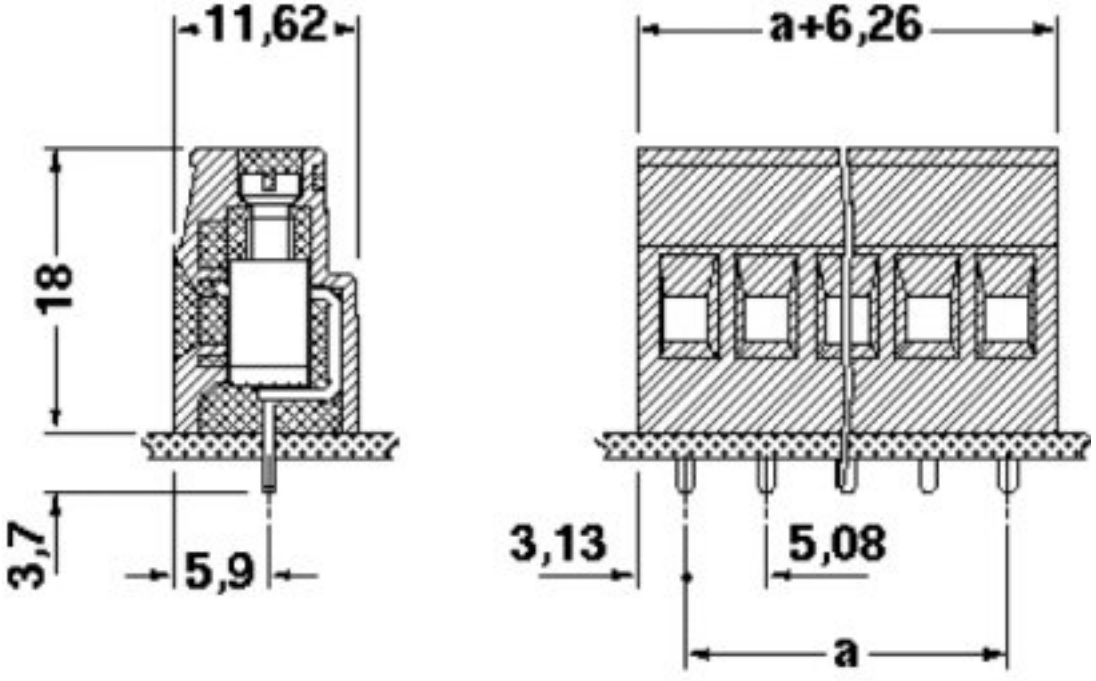

© Phoenix Contact 2013 - alle Rechte vorbehalten
http://www.phoenixcontact.com