Leiterplatten-Anschlussklemme - FRONT 2,5-H/SA10 - 1700040

Bitte beachten Sie, dass die hier angegebenen Daten dem Online-Katalog entnommen sind. Die vollständigen Informationen und Daten entnehmen Sie bitte der Anwenderdokumentation. Es gelten die Allgemeinen Nutzungsbedingungen für Internet-Downloads. (http://download.phoenixcontact.de)



Leiterplattenklemme, Nennstrom: 24 A, Nennspannung: 400 V, Rastermaß: 5 mm, Polzahl: 1, Anschlussart: Schraubanschluss, Montage: Löten, Anschlussrichtung Leiter/Platine: 0 °, Farbe: grün, Der Artikel ist zu unterschiedlichen Polzahlen anreihbar!

Kaufmännische Daten

Verpackungseinheit	50
GTIN	4017918022730

Technische Daten

Maße

Länge	19,5 mm
Rastermaß	5 mm
Stiftabmessungen	0,8 x 0,8 mm
Stiftabstand	10 mm
Bohrlochdurchmesser	1,2 mm

Allgemein

Artikelfamilie	FRONT 2,5-H/SA10
Isolierstoffgruppe	I
Bemessungsstoßspannung (III/3)	4 kV
Bemessungsstoßspannung (III/2)	4 kV
Bemessungsstoßspannung (II/2)	4 kV
Bemessungsspannung (III/3)	250 V
Bemessungsspannung (III/2)	400 V
Bemessungsspannung (II/2)	630 V
Anschluss gemäß Norm	EN-VDE
Nennstrom I_N	24 A
Nennquerschnitt	2,5 mm²
Belastungsstrom maximal	17,5 A
Isolierstoff	PA
Oberfläche Lötpin	Sn
Brennbarkeitsklasse nach UL 94	V0
Lehrdorn	A3
Abisolierlänge	9 mm
Polzahl	1

Leiterplatten-Anschlussklemme - FRONT 2,5-H/SA10 - 1700040

Technische Daten

Allgemein

Schraubengewinde	M2,5
Anzugsdrehmoment min	0,4 Nm
Anzugsdrehmoment max	0,5 Nm

Anschlussdaten

Leiterquerschnitt starr min	0,2 mm²
Leiterquerschnitt starr max	2,5 mm²
Leiterquerschnitt flexibel min	0,2 mm²
Leiterquerschnitt flexibel max	2,5 mm²
Leiterquerschnitt flexibel m. Aderendhülse ohne Kunststoffhülse min	0,25 mm²
Leiterquerschnitt flexibel m. Aderendhülse ohne Kunststoffhülse max	1,5 mm²
Leiterquerschnitt flexibel m. Aderendhülse m. Kunststoffhülse min	0,25 mm²
Leiterquerschnitt flexibel m. Aderendhülse m. Kunststoffhülse max	1,5 mm²
Leiterquerschnitt AWG/kcmil min	24
Leiterquerschnitt AWG/kcmil max	14
2 Leiter gleichen Querschnitts starr min	0,2 mm²
2 Leiter gleichen Querschnitts starr max	0,75 mm²
2 Leiter gleichen Querschnitts flexibel min	0,2 mm²
2 Leiter gleichen Querschnitts flexibel max	0,75 mm²
2 Leiter gleichen Querschnitts flexibel m. AEH ohne Kunststoffhülse min	0,25 mm²
2 Leiter gleichen Querschnitts flexibel m. AEH ohne Kunststoffhülse max	0,34 mm²
AWG nach UL/CUL min	30
AWG nach UL/CUL max	12

Klassifikationen

eCl@ss

eCl@ss 4.0	27141109
eCl@ss 4.1	27141109
eCl@ss 5.0	27141190
eCl@ss 5.1	27141190
eCl@ss 6.0	27261101
eCl@ss 7.0	27440401
eCl@ss 8.0	27440401

ETIM

ETIM 3.0	EC001121
ETIM 4.0	EC002643
ETIM 5.0	EC002643

Leiterplatten-Anschlussklemme - FRONT 2,5-H/SA10 - 1700040

Klassifikationen

UNSPSC

UNSPSC 6.01	30211801
UNSPSC 7.0901	39121432
UNSPSC 11	39121432
UNSPSC 12.01	39121432
UNSPSC 13.2	39121432

Approbationen

CSA / UL Recognized / cUL Recognized / GOST / GL / RS / GOST / cULus Recognized /

Approbationsdetails

CSA

Usegroups	**B**	**D**
Nennspannung UN	300 V	300 V
Nennstrom IN	10 A	10 A
mm²/AWG/kcmil	24-12	24-12

UL Recognized

Usegroups	**B**	**C**	**D**
Nennspannung UN	250 V	300 V	300 V
Nennstrom IN	10 A	17 A	10 A
mm²/AWG/kcmil	30-12	30-12	30-12

cUL Recognized

Usegroups	**B**	**C**	**D**
Nennspannung UN	250 V	300 V	300 V
Nennstrom IN	10 A	17 A	10 A
mm²/AWG/kcmil	30-12	30-12	30-12

GOST

GL

Leiterplatten-Anschlussklemme - FRONT 2,5-H/SA10 - 1700040

Approbationen

RS

cULus Recognized

Zubehör

Abschlussdeckel

D-FRONT 2,5-H-O.Z. - 1700024



Rasterzwischenstück

RZ 2,5-FRONT 2,5 H - 1700079



Schraubwerkzeug

SZS 0,6X3,5 - 1205053



Klemmenmarker beschriftet

Leiterplatten-Anschlussklemme - FRONT 2,5-H/SA10 - 1700040

Zubehör

SK 5/3,8:FORTL.ZAHLEN - 0804183



Klemmenmarker unbeschriftet

SK U/3,8 WH:UNBEDRUCKT - 0803906



SK 5/3,8:UNBEDRUCKT - 0805409



Bezeichnungsstift

B-STIFT - 1051993



Brücke

EBP 2- 5 - 1733169



Leiterplatten-Anschlussklemme - FRONT 2,5-H/SA10 - 1700040

Zubehör

SK 5/3,8:SO - 0805072



Zeichnungen

Bohrplan

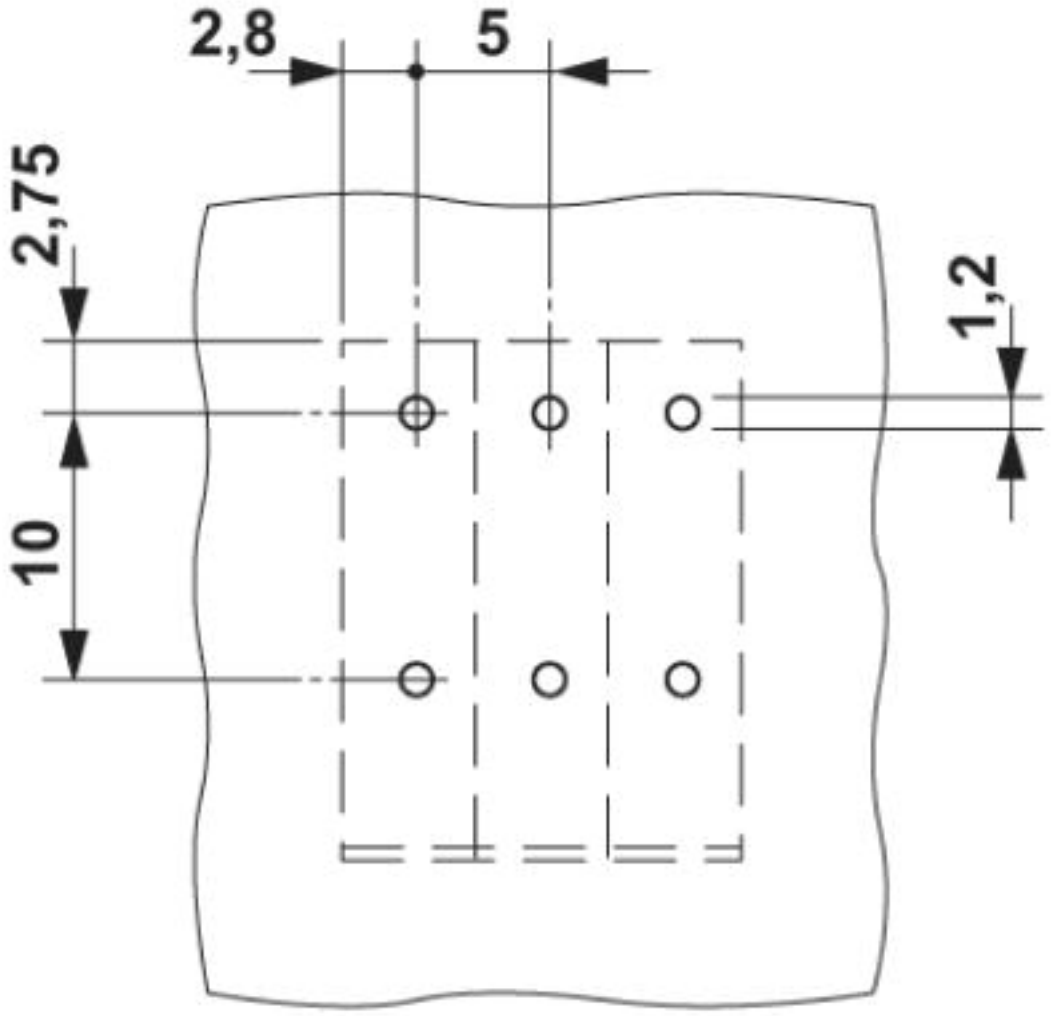

Leiterplatten-Anschlussklemme - FRONT 2,5-H/SA10 - 1700040

Maßzeichnung

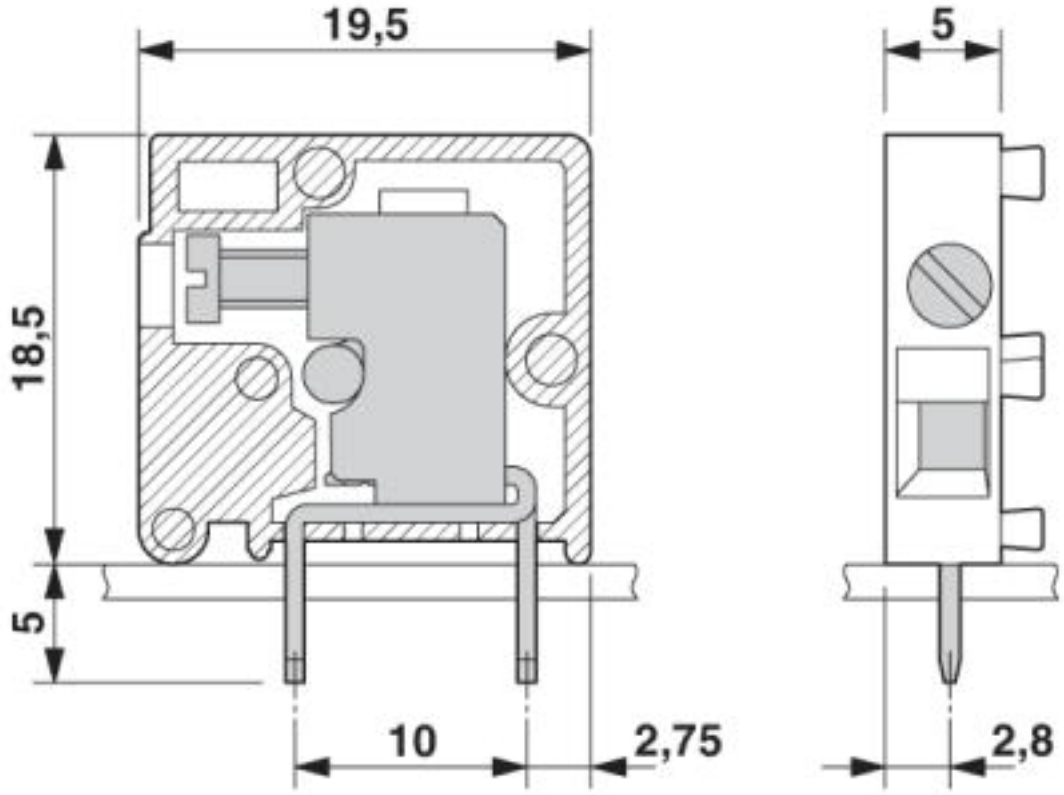

© Phoenix Contact 2013 - alle Rechte vorbehalten
http://www.phoenixcontact.com