Sensor-/Aktor-Kabel - SAC-3P-M8Y/2X0,3-PUR/M 8FR - 1458703

Bitte beachten Sie, dass die hier angegebenen Daten dem Online-Katalog entnommen sind. Die vollständigen Informationen und Daten entnehmen Sie bitte der Anwenderdokumentation. Es gelten die Allgemeinen Nutzungsbedingungen für Internet-Downloads. (http://download.phoenixcontact.de)



Sensor-/Aktor-Kabel, 3-polig, PUR halogenfrei, schwarzgrau RAL 7021, Stecker gerade M8, auf Buchse gewinkelt M8 und Buchse gewinkelt M8, Kabellänge: 0,3 m

Kaufmännische Daten

Verpackungseinheit	1
GTIN	4046356638050

Technische Daten

Maße

Kabellänge	0,3 m

Umgebungsbedingungen

Umgebungstemperatur (Betrieb)	-25 °C ... 90 °C (Stecker/Buchse)
Schutzart	IP65
Schutzart	IP67
Schutzart	IP68

Allgemein

Bemessungsstrom bei 40 °C	4 A
Bemessungsspannung	30 V
Polzahl	3
Durchgangswiderstand	≤ 5 mΩ
Isolationswiderstand	≥ 100 MΩ
Kodierung	A - Standard
Normen/Bestimmungen	M8-Steckverbinder IEC 61076-2-104
Statusanzeige	Nein
Überspannungskategorie	II
Verschmutzungsgrad	3
Anzugsdrehmoment	0,2 Nm (M8-Rändel)

Material

Brennbarkeitsklasse nach UL 94	HB
Material Kontakt	CuSn
Material Kontaktoberfläche	Ni/Au
Material Kontaktträger	TPU GF

Sensor-/Aktor-Kabel - SAC-3P-M8Y/2X0,3-PUR/M 8FR - 1458703

Technische Daten

Material

Material Griffkörper	TPU, schwer entflammbar, selbstverlöschend
Material Rändel	Zinkdruckguss, vernickelt
Material Dichtung	NBR

Leitung

Kabeltyp	PUR halogenfrei schwarz
Kabeltyp (Kurzzeichen)	PUR
Kabelkurzzeichen	Li9Y11Y-HF
UL AWM Style	20549
Leiterquerschnitt	3x 0,25 mm² (Signalleitung)
AWG Signalleitung	24
Leiteraufbau Signalleitung	32x 0,10 mm
Aderdurchmesser inkl. Isolierung	1,17 mm ±0,02 mm (Signalleitung)
Wandstärke Isolierung	≥ 0,38 mm (Aderisolierung)
Wandstärke Isolierung	ca. 0,9 mm (Außenmantel)
Aderfarben	braun, blau, schwarz
Gesamtverseilung	3 Adern längsverseilt
Schlaglänge Gesamtverseilung	40 mm
Außenmantel, Farbe	schwarzgrau RAL 7021
Kabelaußendurchmesser D	4,4 mm ±0,15 mm
Kleinster Biegeradius, fest verlegt	22 mm
Kleinster Biegeradius, beweglich verlegt	44 mm
Anzahl der Biegezyklen	4000000
Biegeradius	44 mm
Verfahrweg	10 m
Verfahrgeschwindigkeit	3 m/s
Beschleunigung	10 m/s²
Kabelgewicht	24 kg/km
Außenmantel, Material	PUR
Material Aderisolation	PP
Material Leiter	blanke Cu-Litze
Isolationswiderstand	≥ 100 GΩ*km (bei 20 °C)
Leiterwiderstand	≤ 78 Ω/km (bei 20 °C)
Nennspannung Leitung	≤ 300 V
Prüfspannung Leitung	≥ 3000 V
Besondere Eigenschaften	schleppkettentauglich
Besondere Eigenschaften	silikonfrei
Besondere Eigenschaften	Frei von lackbenetzungsstörenden Substanzen
Flammwidrigkeit	nach UL-Style 20549
Halogenfreiheit	nach DIN VDE 0472 Teil 815
Ölbeständigkeit	nach DIN EN 60811-2-1
Sonstige Beständigkeit	hydrolyse- und mikrobenbeständig

Sensor-/Aktor-Kabel - SAC-3P-M8Y/2X0,3-PUR/M 8FR - 1458703

Technische Daten

Leitung

Sonstige Beständigkeit	gut beständig gegen Säuren, Laugen und Lösemittel
Sonstige Beständigkeit	beständig gegen Seewasser
Sonstige Beständigkeit	bedingt UV beständig nach DIN EN ISO 4892-2-A
Umgebungstemperatur (Betrieb)	-40 °C ... 80 °C (Kabel, feste Verlegung)
Umgebungstemperatur (Betrieb)	-25 °C ... 80 °C (Kabel, bewegliche Verlegung)

Klassifikationen

eCl@ss

eCl@ss 4.0	27060306
eCl@ss 4.1	27060306
eCl@ss 5.0	27061801
eCl@ss 5.1	27061801
eCl@ss 6.0	27061801
eCl@ss 7.0	27061801
eCl@ss 8.0	27061801

ETIM

ETIM 4.0	EC001855
ETIM 5.0	EC001855

UNSPSC

UNSPSC 6.01	31251501
UNSPSC 7.0901	31251501
UNSPSC 11	31251501
UNSPSC 12.01	31251501
UNSPSC 13.2	31251501

Approbationen

UL Listed / cUL Listed / cULus Listed /

Approbationsdetails

UL Listed

Nennspannung UN	30 V
Nennstrom IN	4 A
mm²/AWG/kcmil	

Sensor-/Aktor-Kabel - SAC-3P-M8Y/2X0,3-PUR/M 8FR - 1458703

Approbationen

cUL Listed

Nennspannung UN	30 V
Nennstrom IN	4 A
mm²/AWG/kcmil	

cULus Listed

Zubehör

Drehmomentwerkzeug

TSD 02 SAC - 1208487



Schraubwerkzeug

SAC BIT M8-D10 - 1208461



Schutzkappe

PROT-M8 - 1682540



Leitermarker unbeschriftet

Sensor-/Aktor-Kabel - SAC-3P-M8Y/2X0,3-PUR/M 8FR - 1458703

Zubehör

PABA WH/15 - 1013151



PABA YE/15 - 1013698



PABA RD/15 - 1013944



Leitermarker beschriftet

PABA WH/15 CUS - 0824444



PABA YE/15 CUS - 0824447



Sensor-/Aktor-Kabel - SAC-3P-M8Y/2X0,3-PUR/M 8FR - 1458703

Zubehör

PABA RD/15 CUS - 0824442



PABA BU/15 CUS - 0824441



Zeichnungen

Maßzeichnung

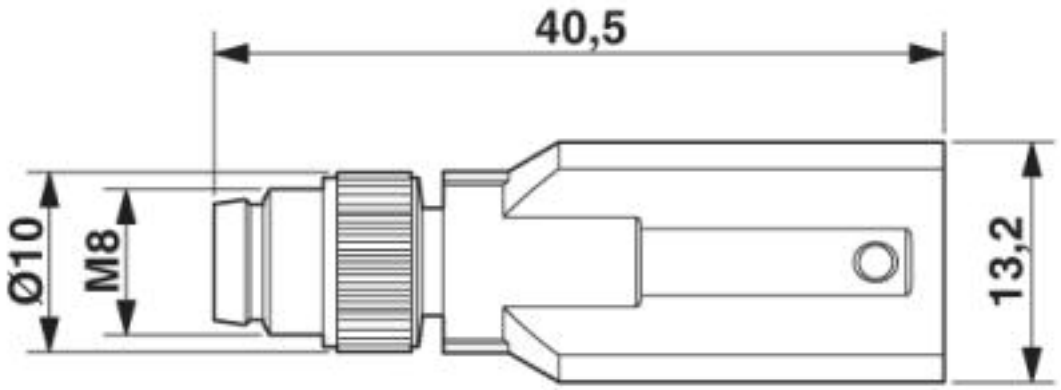

Stecker M8 x 1, Y-Verteiler

Sensor-/Aktor-Kabel - SAC-3P-M8Y/2X0,3-PUR/M 8FR - 1458703

Maßzeichnung

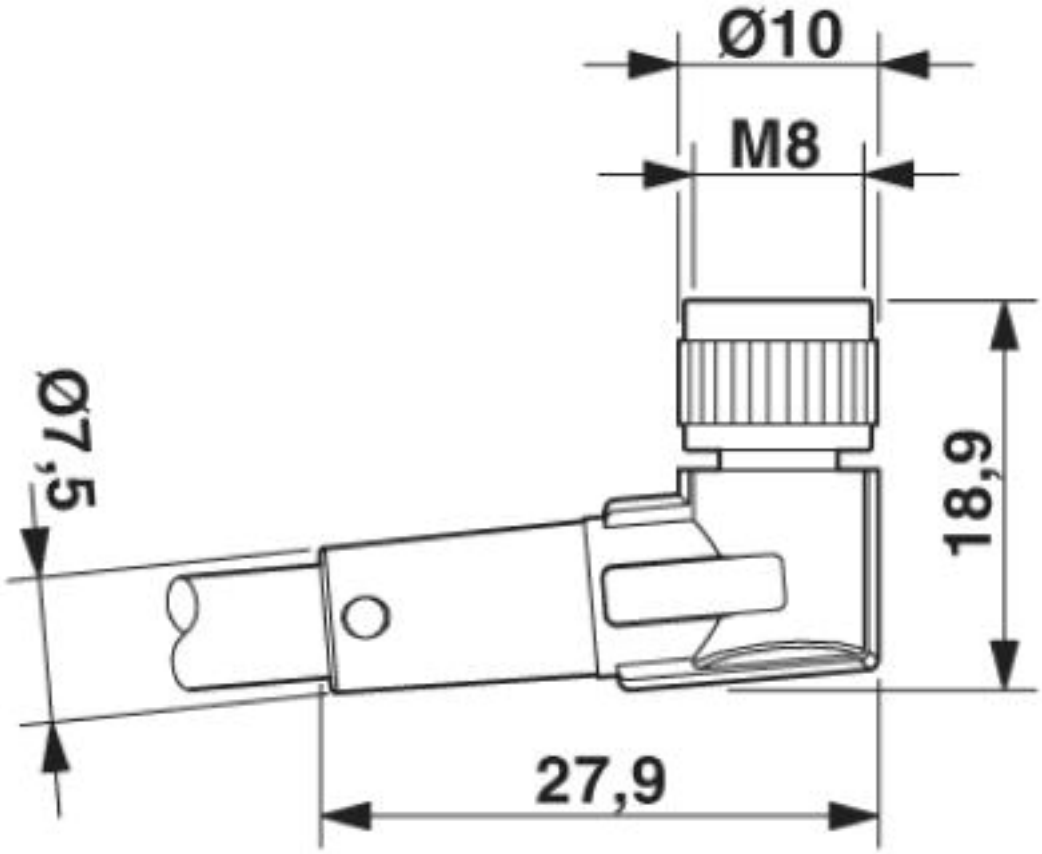

Buchse M8 x 1, gewinkelt

Sensor-/Aktor-Kabel - SAC-3P-M8Y/2X0,3-PUR/M 8FR - 1458703

Schaltplan

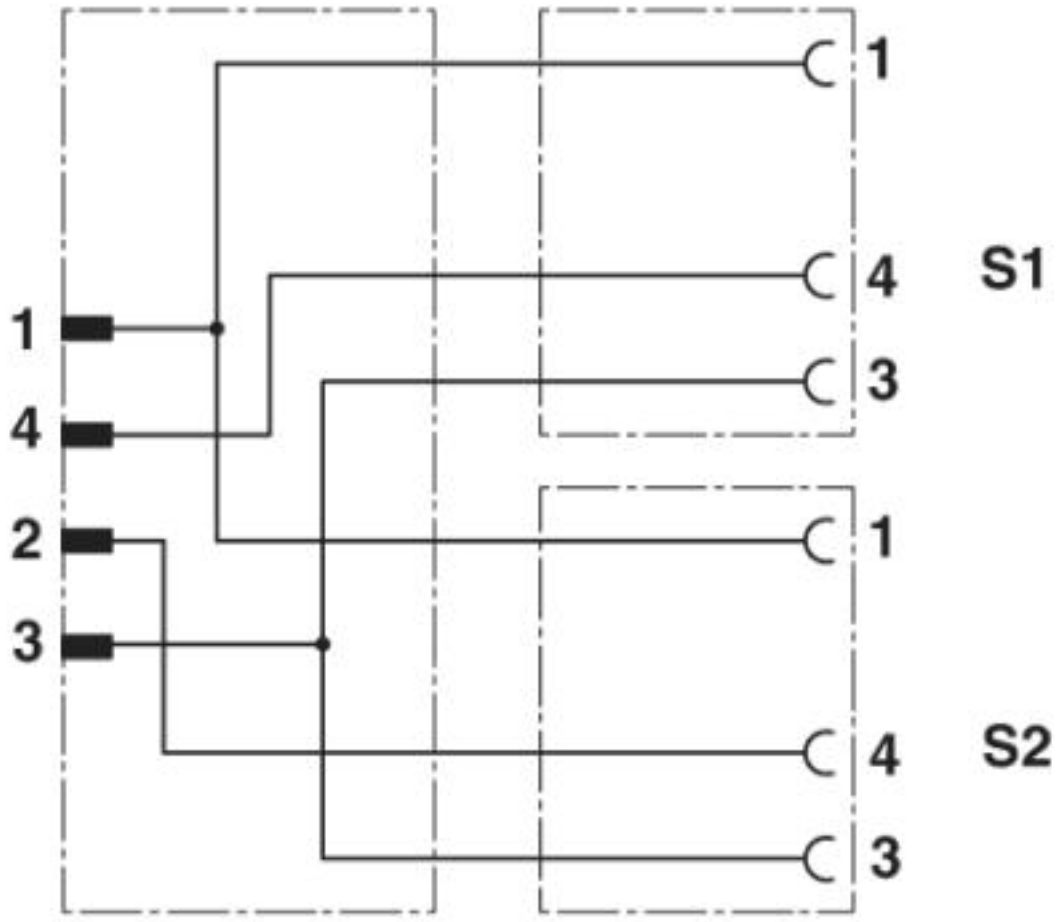

Kontaktbelegung des M8-Stecker und der M12 Buchsen

Sensor-/Aktor-Kabel - SAC-3P-M8Y/2X0,3-PUR/M 8FR - 1458703

Schemazeichnung

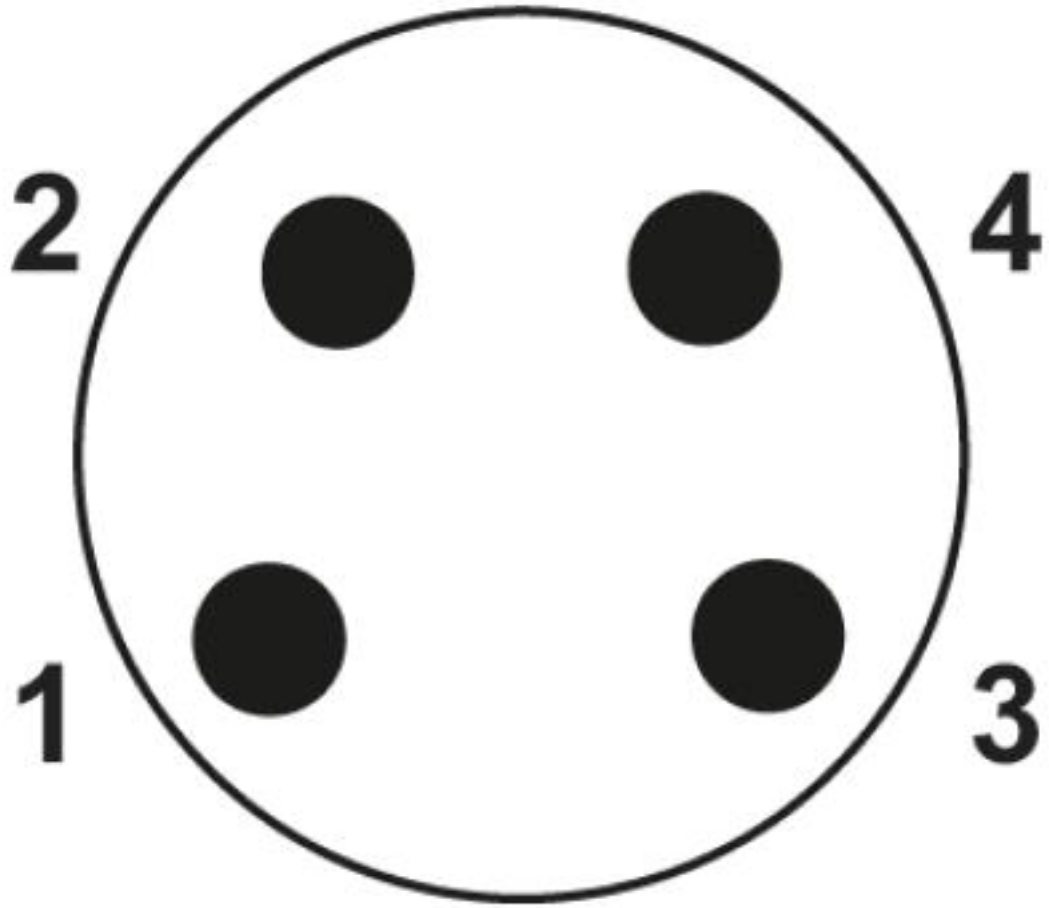

Polbild Stecker M8, 4-polig, Ansicht Stiftseite

Sensor-/Aktor-Kabel - SAC-3P-M8Y/2X0,3-PUR/M 8FR - 1458703

Schemazeichnung

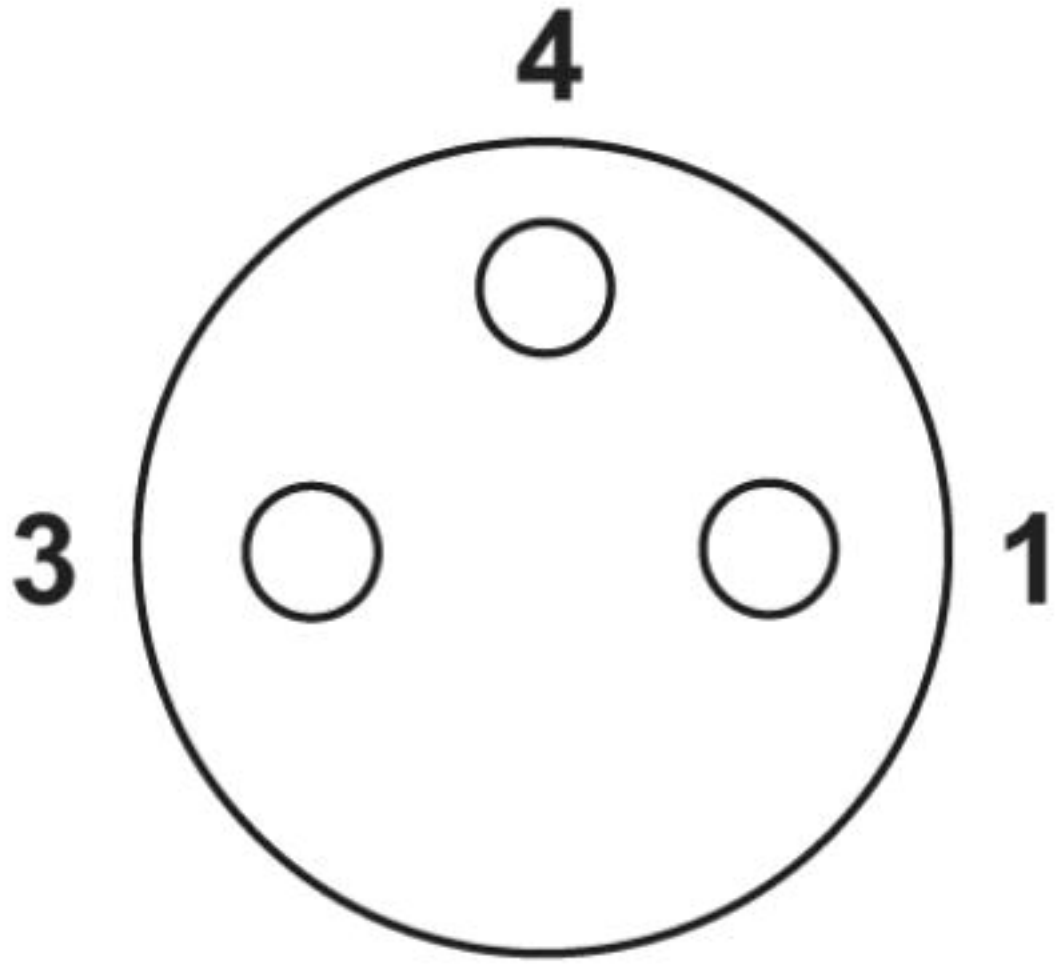

Polbild Buchse M8, 3-polig, Ansicht Buchsenseite

Schemazeichnung

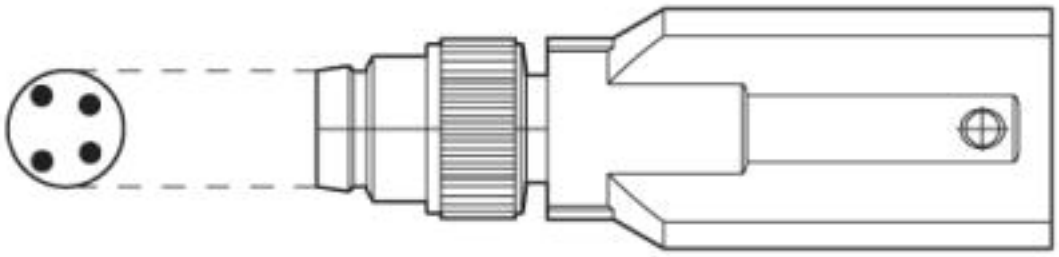

Ausrichtung des Polbilds

Sensor-/Aktor-Kabel - SAC-3P-M8Y/2X0,3-PUR/M 8FR - 1458703

Schemazeichnung

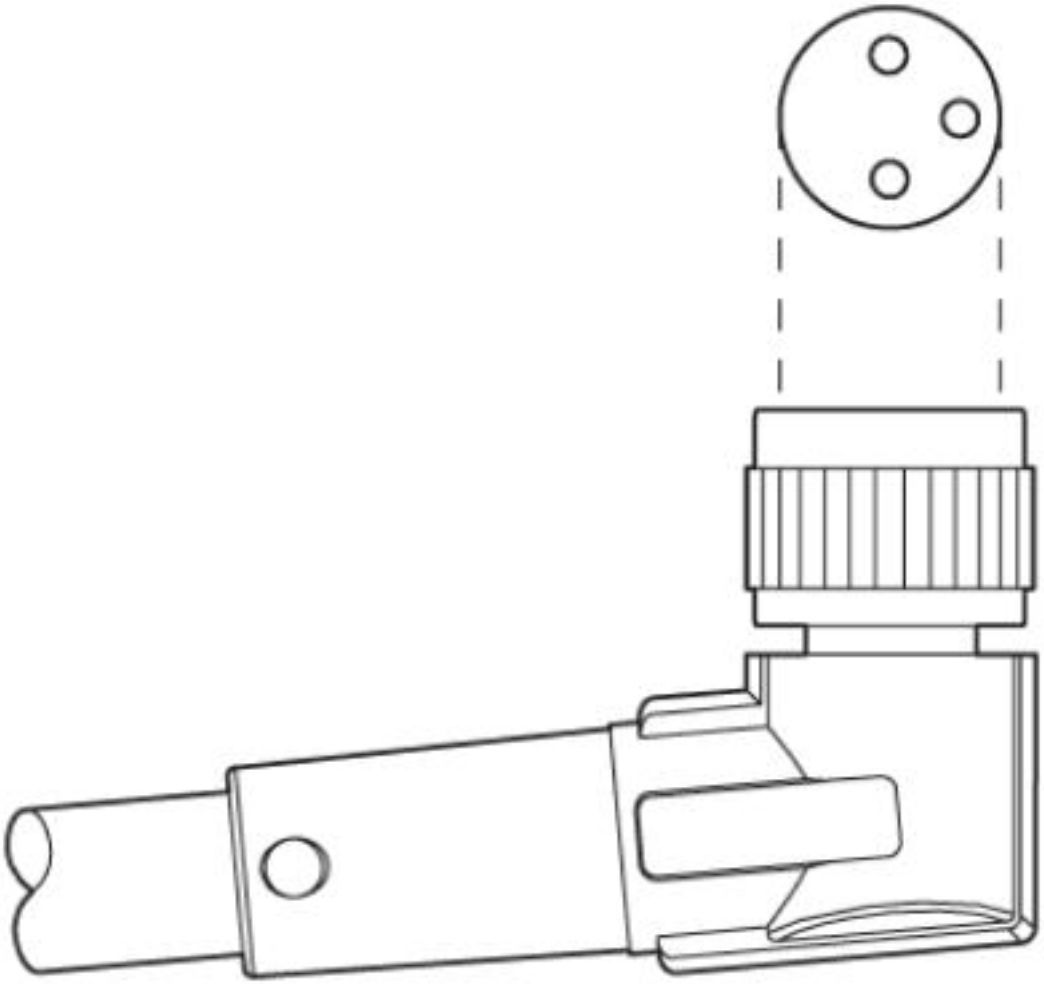

Ausrichtung des Polbilds

Sensor-/Aktor-Kabel - SAC-3P-M8Y/2X0,3-PUR/M 8FR - 1458703

Kabelquerschnitt

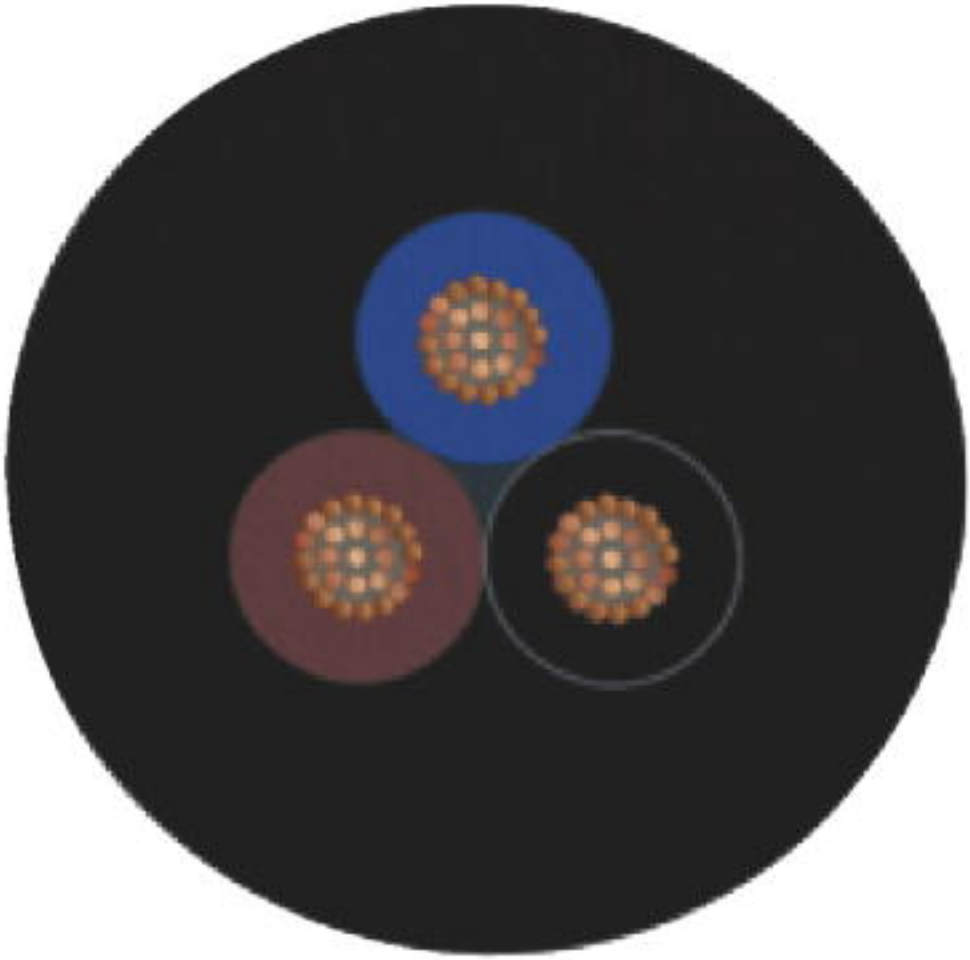

PUR halogenfrei schwarz [PUR]

© Phoenix Contact 2013 - alle Rechte vorbehalten
http://www.phoenixcontact.com