Bussystem-Einbaubuchse - SACCBP-FSB-2CON-PG9/0,5-910SCO - 1437449

Bitte beachten Sie, dass die hier angegebenen Daten dem Online-Katalog entnommen sind. Die vollständigen Informationen und Daten entnehmen Sie bitte der Anwenderdokumentation. Es gelten die Allgemeinen Nutzungsbedingungen für Internet-Downloads. (http://download.phoenixcontact.de)



Bus-System-Einbaubuchse, PROFIBUS, 2-polig, M12, geschirmt, B-kodiert, SPEEDCON, Hinterwand-/Schraubmontage mit Pg9-Gewinde, mit 0,5 m Buskabel, 2x 0,25 mm²

Kaufmännische Daten

Verpackungseinheit	1
GTIN	4046356457576

Technische Daten

Maße

Kabellänge	0,5 m

Umgebungsbedingungen

Umgebungstemperatur (Betrieb)	-25 °C ... 85 °C (Stecker/Buchse)
Schutzart	IP67

Allgemein

Bemessungsstrom bei 40 °C	4 A
Bemessungsspannung	60 V
Polzahl	2
Durchgangswiderstand	≤ 3 mΩ
Isolationswiderstand	≥ 100 MΩ
Kodierung	B - invers
Normen/Bestimmungen	M12-Steckverbinder IEC 61076-2-101
Signalart/Kategorie	PROFIBUS
Statusanzeige	Nein
Überspannungskategorie	II
Verschmutzungsgrad	3

Material

Brennbarkeitsklasse nach UL 94	V0
Material Kontakt	CuZn
Material Kontaktoberfläche	Ni/Au

Bussystem-Einbaubuchse - SACCBP-FSB-2CON-PG9/0,5-910SCO - 1437449

Technische Daten

Material

Material Kontaktträger	PA 66
Material Rändel	Zinkdruckguss, vernickelt
Material Dichtung	NBR

Leitung

Kabeltyp	PROFIBUS
Kabeltyp (Kurzzeichen)	910
UL AWM Style	21198 (80 °C / 300 V)
Leiterquerschnitt	2x 0,25 mm² (Signalleitung)
AWG Signalleitung	24
Leiteraufbau Signalleitung	19x 0,13 mm
Aderdurchmesser inkl. Isolierung	2,55 mm ±0,07 mm
Aderfarben	rot, grün
Gesamtverseilung	2 Adern mit 2 Füllern zur Seele
Schirmung	Kunststoffkaschierte Alu-Folie, Geflecht aus verzinnten Kupferdrähten
Optische Schirmbedeckung	85 %
Außenmantel, Farbe	violett RAL 4001
Kabelaußendurchmesser D	7,8 mm ± 0,2 mm
Anzahl der Biegezyklen	4000000
Biegeradius	65 mm
Verfahrweg	4,5 m
Verfahrgeschwindigkeit	3 m/s
Beschleunigung	3 m/s²
Biegezyklen maximal	5000000
Biegeradius	80 mm
Verfahrweg	4,5 m
Verfahrgeschwindigkeit	3 m/s
Beschleunigung	3 m/s²
Außenmantel, Material	PUR
Material Aderisolation	geschäumtes PE
Material Leiter	verzinnte Cu-Litze
Isolationswiderstand	≥ 5 GΩ*km
Leiterwiderstand	157,2 Ω/km
Betriebskapazität	30 nF
Wellenwiderstand	nom. 150 Ω ±10 % (3 MHz ... 20 MHz)
Schirmdämpfung	≤ 4,9 dB (bei 16 MHz)
Nennspannung Leitung	30 V
Prüfspannung Ader/Ader	1500 V (50 Hz, 1 min.)
Prüfspannung Ader/Schirm	1500 V (50 Hz, 1 min.)
Flammwidrigkeit	UL 1581, Sec. 1060 (FT-1)

Bussystem-Einbaubuchse - SACCBP-FSB-2CON-PG9/0,5-910SCO - 1437449

Technische Daten

Leitung

Flammwidrigkeit	IEC 60332-1
Sonstige Beständigkeit	adhäsionsarm
Umgebungstemperatur (Betrieb)	-40 °C ... 80 °C (Kabel, feste Verlegung)
Umgebungstemperatur (Betrieb)	-30 °C ... 70 °C (Kabel, bewegliche Verlegung)

Klassifikationen

eCl@ss

eCl@ss 4.0	27250313
eCl@ss 4.1	27250313
eCl@ss 5.0	27143423
eCl@ss 5.1	27143423
eCl@ss 6.0	27143423
eCl@ss 7.0	27449001
eCl@ss 8.0	27449001

ETIM

ETIM 3.0	EC002061
ETIM 4.0	EC002061
ETIM 5.0	EC002061

UNSPSC

UNSPSC 6.01	31251501
UNSPSC 7.0901	31251501
UNSPSC 11	31251501
UNSPSC 12.01	31251501
UNSPSC 13.2	39121413

Approbationen

UL Recognized / GOST / GOST /

Approbationsdetails

UL Recognized

Nennspannung UN	250 V
Nennstrom IN	4 A
mm²/AWG/kcmil	26-20

Bussystem-Einbaubuchse - SACCBP-FSB-2CON-PG9/0,5-910SCO - 1437449

Approbationen

GOST

Zeichnungen

Maßzeichnung

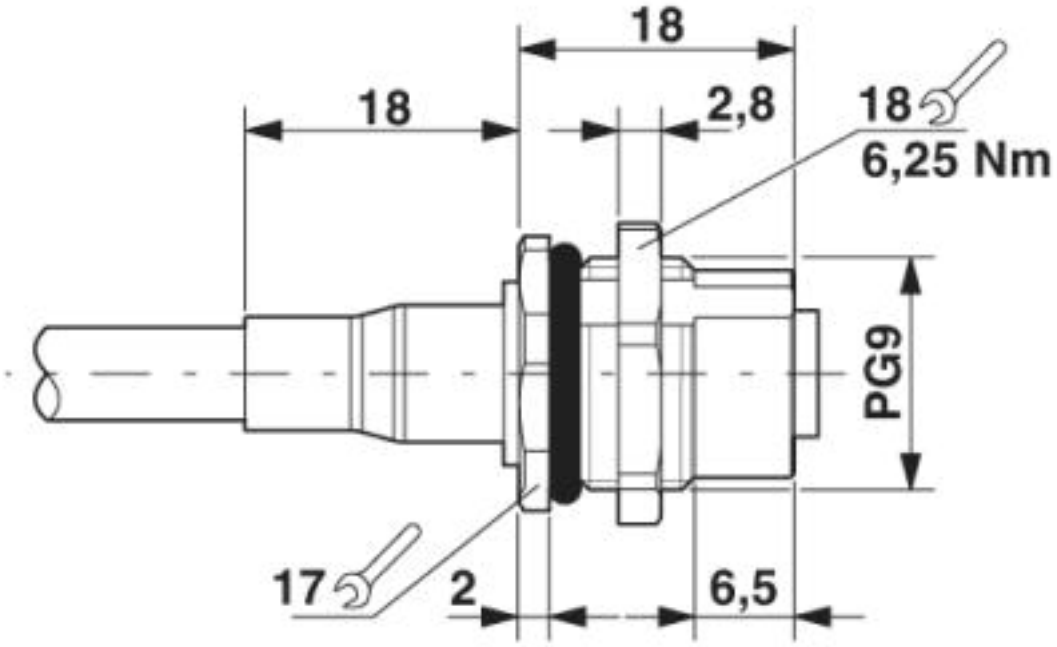

M12-Wanddurchführung

Bussystem-Einbaubuchse - SACCBP-FSB-2CON-PG9/0,5-910SCO - 1437449

Maßzeichnung

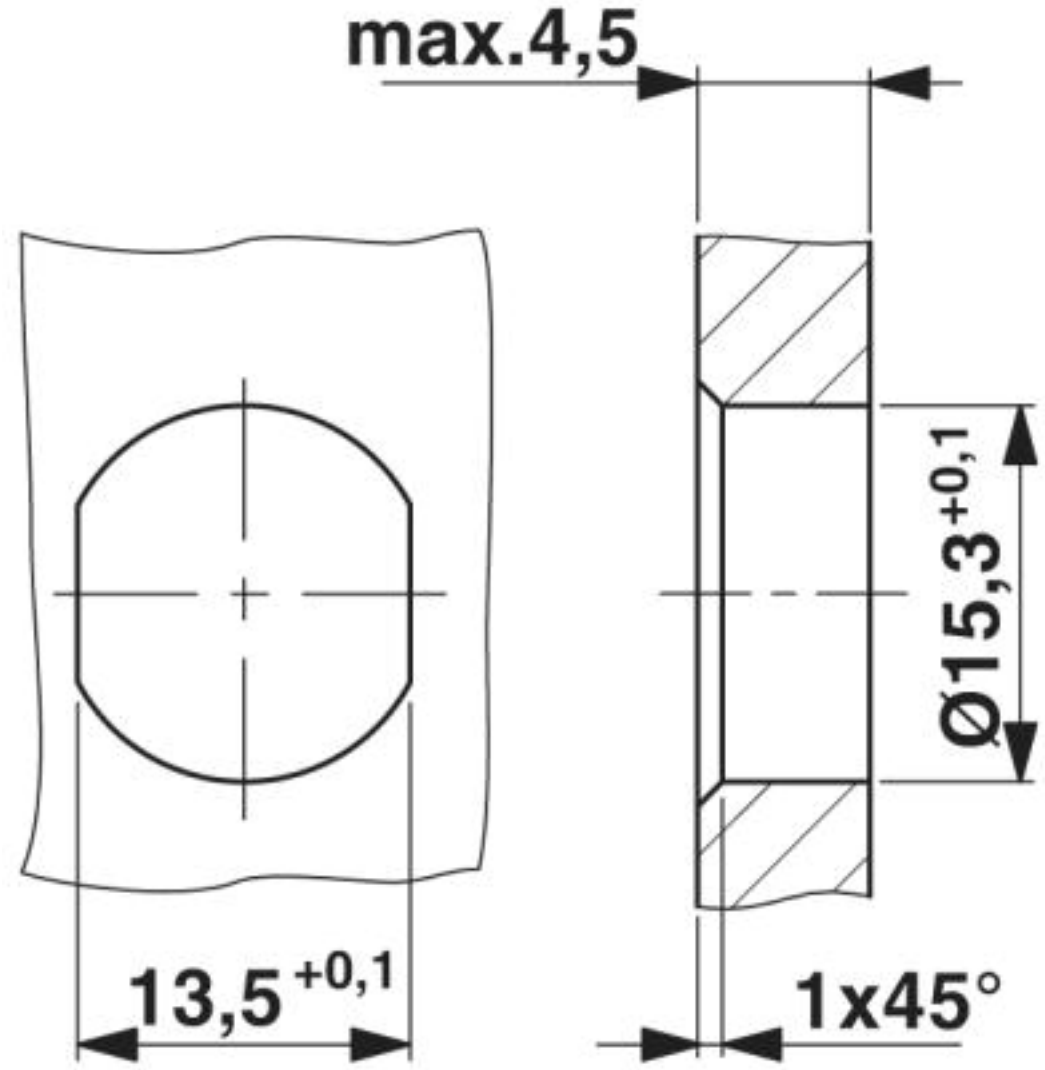

Gehäuseausschnitt für Pg9-Befestigungsgewinde, Montagewand mit Durchgangsbohrung (Alternativ mit Fläche als Verdrehschutz)

Bussystem-Einbaubuchse - SACCBP-FSB-2CON-PG9/0,5-910SCO - 1437449

Schaltplan

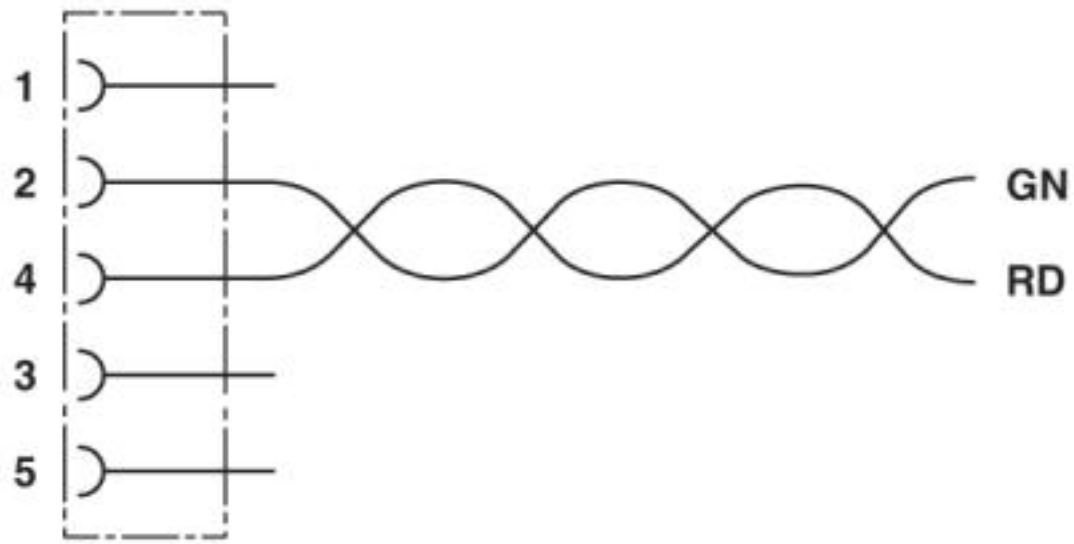

Kontaktbelegung der M12-Buchse

Bussystem-Einbaubuchse - SACCBP-FSB-2CON-PG9/0,5-910SCO - 1437449

Schemazeichnung

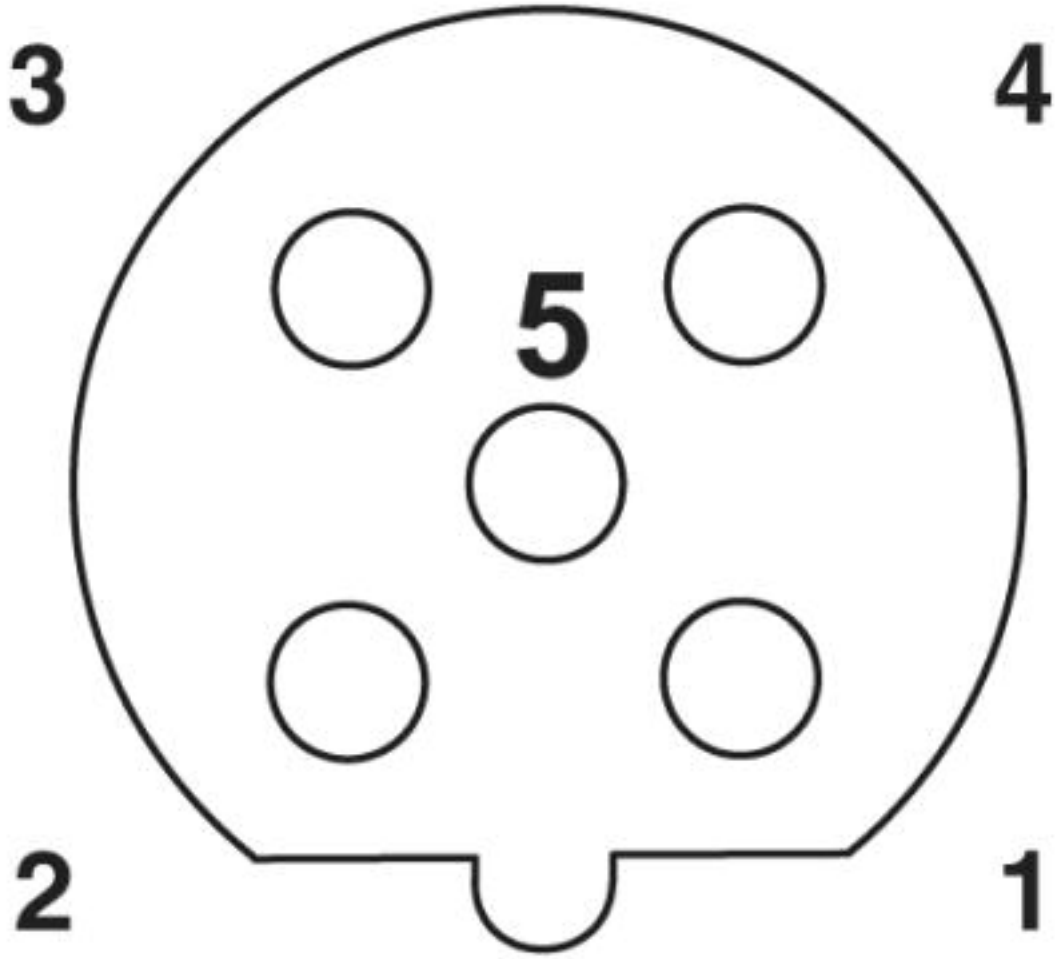

Polbild Buchse M12, 5-polig, B-kodiert, Ansicht Buchsenseite

Bussystem-Einbaubuchse - SACCBP-FSB-2CON-PG9/0,5-910SCO - 1437449

Kabelquerschnitt

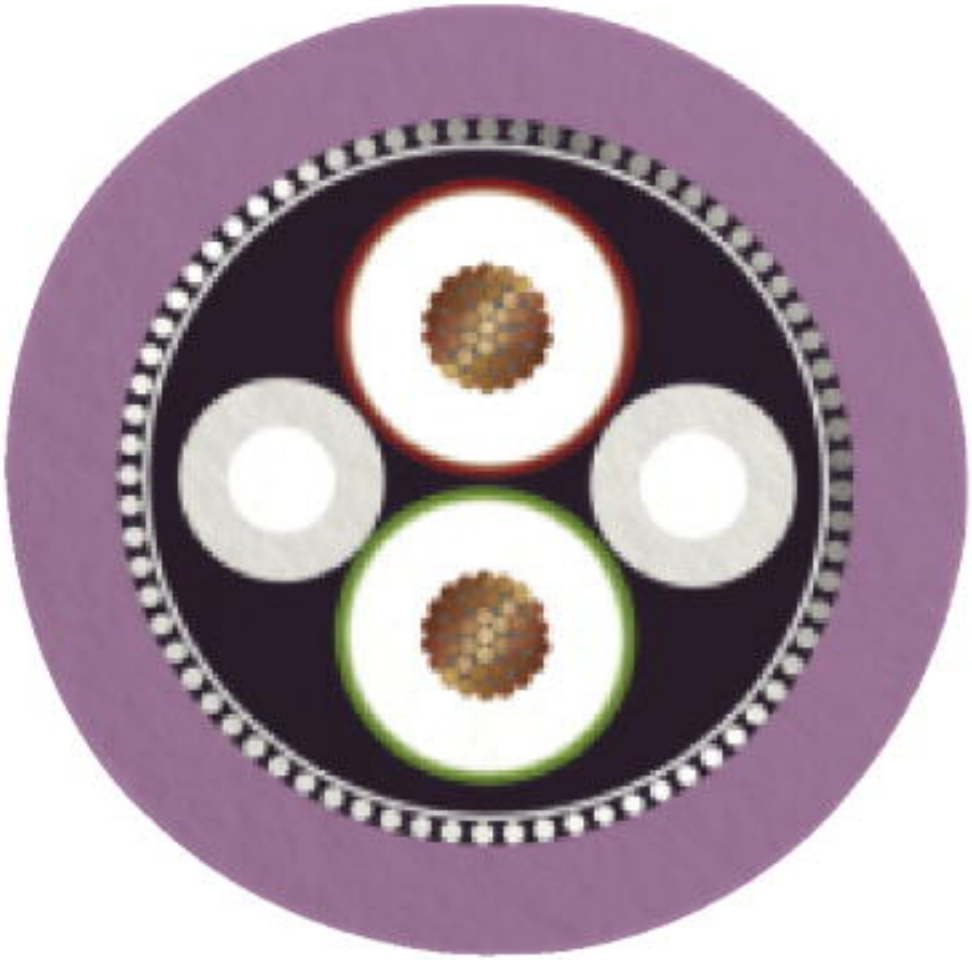

PROFIBUS [910]

© Phoenix Contact 2013 - alle Rechte vorbehalten
http://www.phoenixcontact.com