Bussystem-Einbausteckverbinder - SACCBP-M12FS-8CON-M16/2,0-940 - 1553381

Bitte beachten Sie, dass die hier angegebenen Daten dem Online-Katalog entnommen sind. Die vollständigen Informationen und Daten entnehmen Sie bitte der Anwenderdokumentation. Es gelten die Allgemeinen Nutzungsbedingungen für Internet-Downloads. (http://download.phoenixcontact.de)



Bus-System-Einbaubuchse, ETHERNET, 8-polig, M12, geschirmt, Hinterwand-/Schraubmontage mit M16-Gewinde, mit 2 m Buskabel, 4 x 2 x 0,26 mm²

Ethernet

Kaufmännische Daten

Verpackungseinheit	1
GTIN	4046356162364

Technische Daten

Maße

Kabellänge	2 m

Umgebungsbedingungen

Umgebungstemperatur (Betrieb)	-25 °C ... 90 °C (Stecker/Buchse)
Schutzart	IP67

Allgemein

Bemessungsstrom bei 40 °C	2 A
Bemessungsspannung	30 V
Polzahl	8
Durchgangswiderstand	≤ 3 mΩ
Isolationswiderstand	≥ 100 MΩ
Kodierung	A - Standard
Statusanzeige	Nein
Überspannungskategorie	II
Verschmutzungsgrad	3

Material

Brennbarkeitsklasse nach UL 94	V0
Material Kontakt	CuZn
Material Kontaktoberfläche	Ni/Au
Material Kontaktträger	PA 66
Material Rändel	Messing, vernickelt
Material Dichtung	NBR

Bussystem-Einbausteckverbinder - SACCBP-M12FS-8CON-M16/2,0-940 - 1553381

Technische Daten

Leitung

Kabeltyp	Ethernet
Kabeltyp (Kurzzeichen)	94F
Kabelaufbau	4x2xAWG26/7; S/FTP
Leiterquerschnitt	4x 2x 0,14 mm²
AWG Signalleitung	26
Leiteraufbau Signalleitung	7x 0,16 mm
Aderdurchmesser inkl. Isolierung	1,04 mm
Wandstärke Isolierung	0,28 mm (Signalleitung)
Wandstärke Isolierung	0,65 mm (Außenmantel)
Aderfarben	weiß/blau-blau, weiß/orange-orange, weiß/grün-grün, weiß/braun-braun
Paarverseilung	2 Adern zum Paar
Art der Paarschirmung	Alu-kaschierte Polyesterfolie
Gesamtverseilung	4 Paare
Schirmung	Geflecht aus verzinnten Kupferdrähten
Optische Schirmbedeckung	70 %
Außenmantel, Farbe	wasserblau RAL 5021
Kabelaußendurchmesser D	6,4 mm ± 0,2 mm
Kleinster Biegeradius, fest verlegt	25,6 mm
Kleinster Biegeradius, beweglich verlegt	51,2 mm
Kabelgewicht	43 kg/km
Außenmantel, Material	PUR
Material Aderisolation	PE
Material Leiter	blanke Cu-Litze
Isolationswiderstand	≥ 500 MΩ*km (bei 20 °C)
Leiterwiderstand	≤ 290 Ω/km (bei 20 °C)
Übertragungseigenschaften (Kategorie)	$CAT6_A$
Wellenwiderstand	100 Ω ± 5 Ω (bei 100 MHz)
Signallaufzeit	5,3 ns/m
Schirmdämpfung	≥ 80 dB (bei 30 ... 100 MHz)
Nennspannung Leitung	≤ 100 V (bei 20 °C)
Prüfspannung Ader/Ader	700 V (50 Hz, 1 min.)
Prüfspannung Ader/Schirm	700 V (50 Hz, 1 min.)
Flammwidrigkeit	IEC 60332-1-2
Halogenfreiheit	nach IEC 60754-1
Ölbeständigkeit	nach DIN EN 60811-2-1
Umgebungstemperatur (Betrieb)	-40 °C ... 70 °C (Kabel, feste Verlegung)
Umgebungstemperatur (Betrieb)	-10 °C ... 50 °C (Kabel, bewegliche Verlegung)

Bussystem-Einbausteckverbinder - SACCBP-M12FS-8CON-M16/2,0-940 - 1553381

Klassifikationen

eCl@ss

eCl@ss 4.0	27250313
eCl@ss 4.1	27250313
eCl@ss 5.0	27143423
eCl@ss 5.1	27143423
eCl@ss 6.0	27143423
eCl@ss 7.0	27449001
eCl@ss 8.0	27449001

ETIM

ETIM 3.0	EC002061
ETIM 4.0	EC002061
ETIM 5.0	EC002062

UNSPSC

UNSPSC 6.01	31251501
UNSPSC 7.0901	31251501
UNSPSC 11	31251501
UNSPSC 12.01	31251501
UNSPSC 13.2	31251501

Zeichnungen

Maßzeichnung

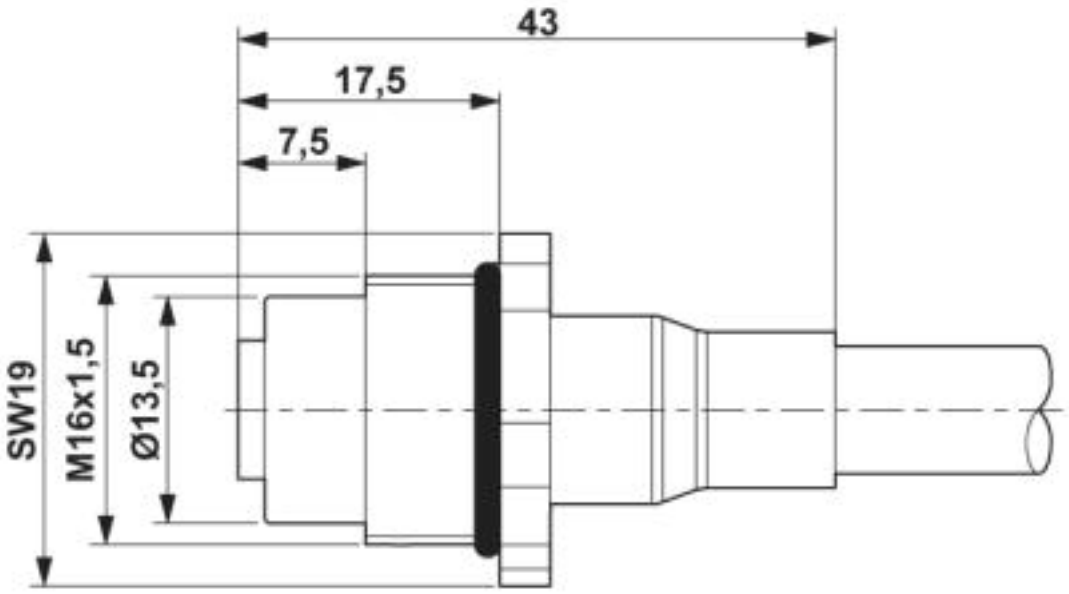

M12-Einbausteckverbinder

Bussystem-Einbausteckverbinder - SACCBP-M12FS-8CON-M16/2,0-940 - 1553381

Maßzeichnung

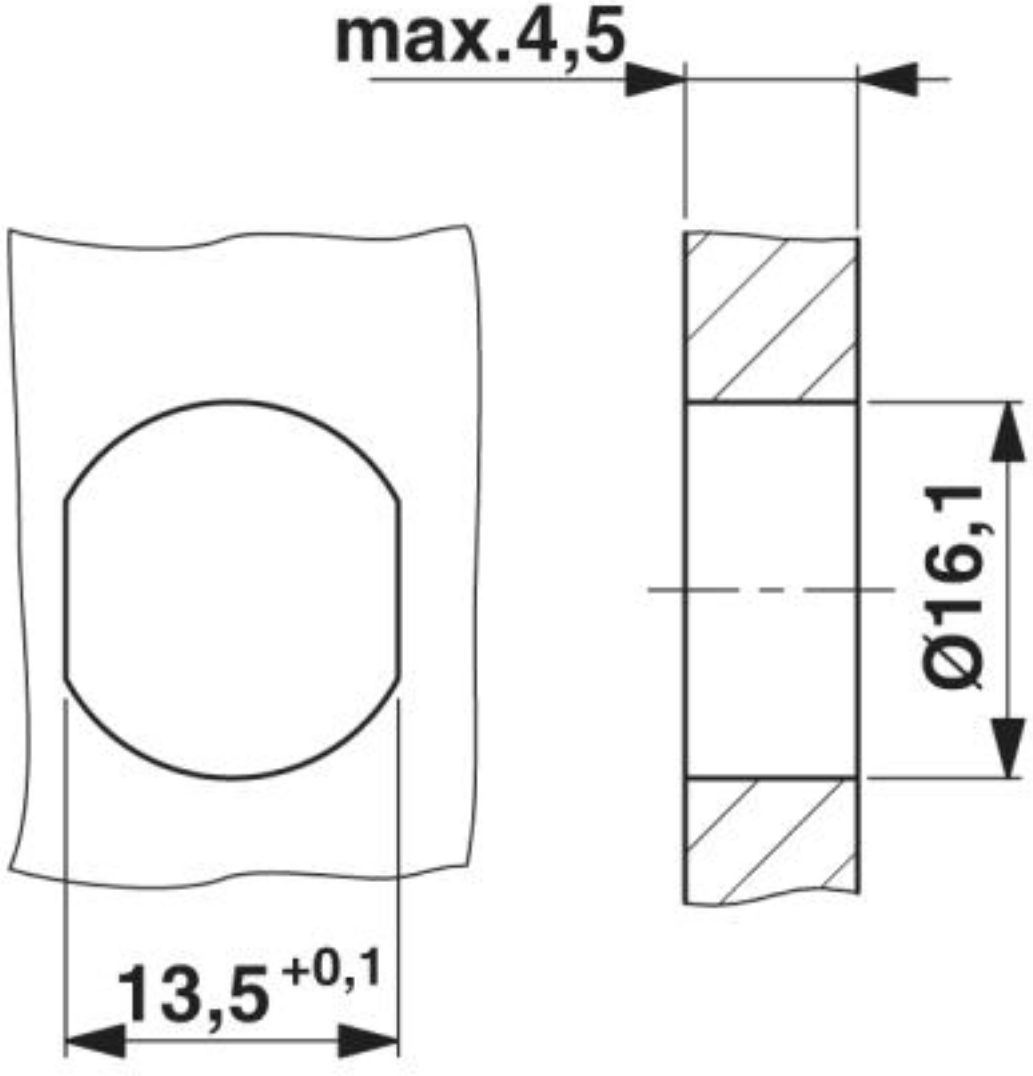

Gehäuseausschnitt für M16-Befestigungsgewinde, Montagewand mit Durchgangsbohrung (Alternativ mit Fläche als Verdrehschutz)

Bussystem-Einbausteckverbinder - SACCBP-M12FS-8CON-M16/2,0-940 - 1553381

Schaltplan

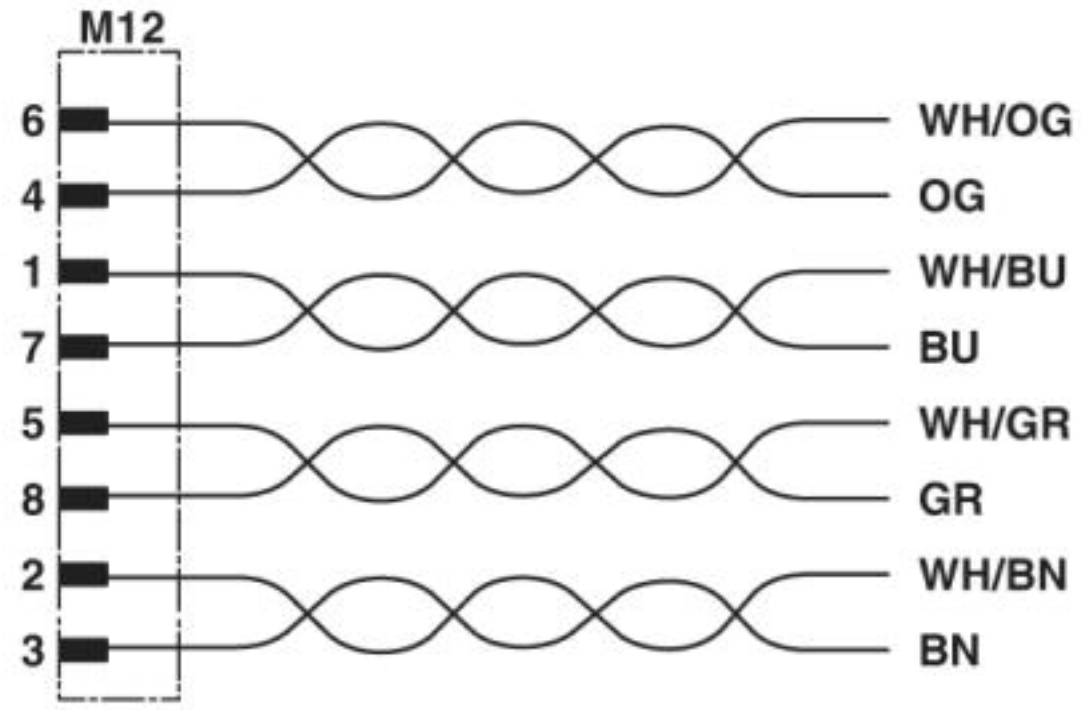

Kontaktbelegung des M12-Stecker und der M12-Buchse

Bussystem-Einbausteckverbinder - SACCBP-M12FS-8CON-M16/2,0-940 - 1553381

Schemazeichnung

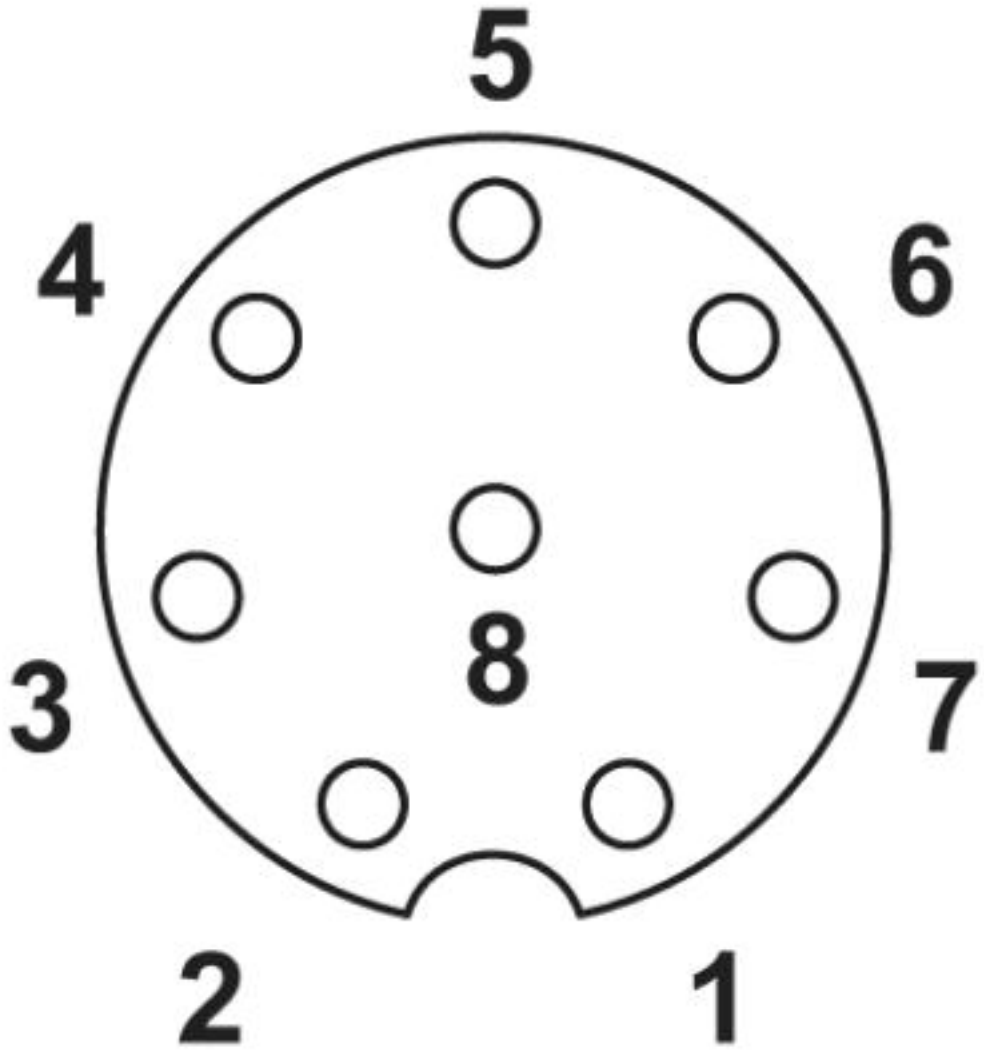

Polbild Buchse M12, 8-polig, A-kodiert, Ansicht Buchsenseite

Bussystem-Einbausteckverbinder - SACCBP-M12FS-8CON-M16/2,0-940 - 1553381

Kabelquerschnitt



Ethernet [94F]

© Phoenix Contact 2013 - alle Rechte vorbehalten
http://www.phoenixcontact.com