Anreihbare Einzelklemmen 2,5 mm²
Rastermaße 5/5,08 mm, 7,5/7,62 mm, 10/10,16 mm
Serie 236

- Einzelklemmen mit CAGE CLAMP®-Anschluss und Schraubendreherbetätigung aus Anschlussrichtung oder rechtwinklig zur Anschlussrichtung
- Ex-Varianten mit Ex-e-Zulassung
- Zur Konfektionierung individueller Klemmenleisten
- Betätigungswerkzeuge für industrielle Serienverdrahtung
- 45°-Anschlussrichtung ermöglicht vielfältige Einsatz- und Verdrahtungsmöglichkeiten
- Einstellung zwischen metrischen und zölligen Rastermaßen durch Zusammendrücken oder Auseinanderziehen der Klemmenleisten

Technische Daten

Rastermaße	5/5,08 mm 0.2 in			7,5/7,62 mm 0.3 in			10/10,16 mm 0.4 in		
Bemessungsdaten gemäß	IEC/EN 60664-1			IEC/EN 60664-1			IEC/EN 60664-1		
Überspannungskategorie	III	III	II	III	III	II	III	III	II
Verschmutzungsgrad	3	2	2	3	2	2	3	2	2
Bemessungsspannung	250 V	320 V	630 V	400 V	630 V	1000 V	630 V	1000 V	1000 V
Bemessungsstoßspannung	4 kV	4 kV	4 kV	6 kV	6 kV	6 kV	8 kV	8 kV	8 kV
Nennstrom	24 A	24 A	24 A	24 A	24 A	24 A	24 A	24 A	24 A
Approbationsdaten gemäß	UL/CSA			UL/CSA			UL/CSA		
Usegroup UL 1059	B	C	D	B	C	D	B	C	D
Bemessungsspannung	300 V	–	300 V	300 V	–	300 V	300 V	–	300 V
Nennstrom UL	15 A	–	10 A	15 A	–	10 A	15 A	–	10 A
Nennstrom CSA	15 A	–	10 A	15 A	–	10 A	15 A	–	10 A

Strombelastbarkeitskurve

Rastermaß 5 mm / Leiterquerschnitt 2,5 mm² „f"
In Anlehnung an: EN 60512-5-2 / Reduktionsfaktor 1

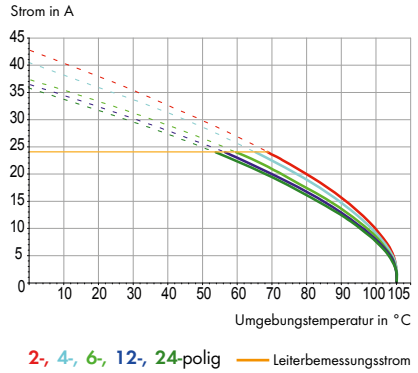

Leiter- und Lötstiftdaten

Anschlusstechnik	CAGE CLAMP®	
Leiterquerschnitt: eindrähtig	0,08 – 2,5 mm²	
Leiterquerschnitt: feindrähtig	0,08 – 2,5 mm²	
Leiterquerschnitt: feindrähtig	0,25 – 1,5 mm²	(mit Aderendhülse mit Kunststoffkragen)
Leiterquerschnitt: feindrähtig	0,25 – 1,5 mm²	(mit Aderendhülse ohne Kunststoffkragen)
Leiter (AWG)	28 – 12	(12: THHN, THWN)
Abisolierlänge	5 – 6 mm / 0.20 – 0.24 in	
Leitereinführung	45° zur Platine	
Lötstift: Länge / Breite	4 (3,6; 5,5) mm / 0,7 x 0,7 mm	
Lötstift: Bohrlochdurchmesser	$1{,}1^{+0{,}1}$ mm	

Werkstoffdaten

Isolierstoffgruppe	I
Isolierwerkstoff	Polyamid 6.6 (PA 6.6)
Entflammbarkeitsklasse gemäß UL 94	V0
Untere/Obere Grenztemperatur	–60 °C / +105 °C
Klemmfederwerkstoff	Chromnickel-Federstahl (CrNi)
Kontaktwerkstoff	Elektrolytkupfer (E_{Cu})
Kontaktoberfläche	verzinnt

Zubehör für Serie 236

	Seite
Beschriftungsmaterial	540 – 543
Betätigungswerkzeuge	526 – 528
Individuelle Brückung	67 – 69
Prüfsteckermodul	198

Technische Daten für Ex e II (Ex)

Rastermaße	5/5,08 mm 0.2 in	7,5/7,62 mm 0.3 in	10/10,16 mm 0.4 in
Bemessungsdaten gemäß	**ATEX:** PTB 06 ATEX 1061 U **IECEx:** PTB 06.0042 U		
Bemessungsspannung	176 V	275 V	440 V
Nennstrom	16 A	16 A	16 A

Anreihbare Einzelklemmen 2,5 mm²

Rastermaß 5/5,08 mm / 0.2 in		Rastermaß 7,5/7,62 mm / 0.3 in		Rastermaß 10/10,16 mm / 0.4 in	
0,08 – 2,5 mm²	AWG 28 – 12	0,08 – 2,5 mm²	AWG 28 – 12	0,08 – 2,5 mm²	AWG 28 – 12
320 V/4 kV/2 24 A	300 V/10 A	630 V/6 kV/2 24 A	300 V/10 A	1000 V/8 kV/2 24 A	300 V/10 A

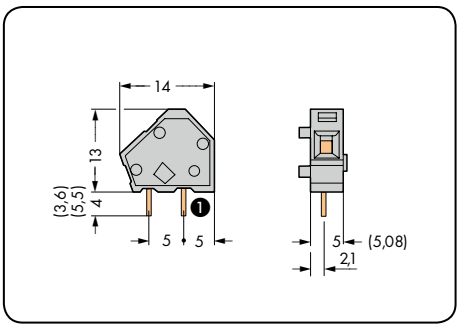

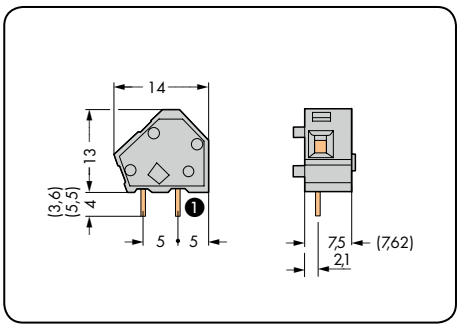

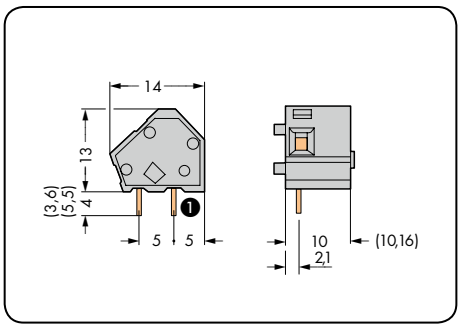

❶ Lötstiftposition bei Einzelklemme mit einem Lötstift (hinten)

Farbe	Bestellnr.	Bestellnr.	VPE
Anreihbare Einzelklemme			
	1 Lötstift/Pol	2 Lötstifte/Pol	
grau	**236-101**	**236-401**	600 (6 x 100)
rot	**236-710**	**236-740**	600 (6 x 100)
gelb	**236-711**	**236-741**	600 (6 x 100)
dunkelgrau	**236-712**	**236-742**	600 (6 x 100)
lichtgrau	**236-713**	**236-743**	600 (6 x 100)
blau	**236-714**	**236-744**	600 (6 x 100)
grün	**236-715**	**236-745**	600 (6 x 100)
orange	**236-716**	**236-746**	600 (6 x 100)
hellgrün	**236-717**	**236-747**	600 (6 x 100)
violett	**236-894**	**236-891**	600 (6 x 100)
schwarz	**236-854**	**236-851**	600 (6 x 100)
braun	**236-884**	**236-881**	600 (6 x 100)
Ex e II	**236-743/999-950**		

Farbe	Bestellnr.	Bestellnr.	VPE
Anreihbare Einzelklemme			
	1 Lötstift/Pol	2 Lötstifte/Pol	
grau	**236-201**	**236-501**	400 (4 x 100)
dunkelgrau	**236-722**	**236-752**	400 (4 x 100)
lichtgrau	**236-723**	**236-753**	400 (4 x 100)
❶ blau	**236-724**	**236-754**	400 (4 x 100)
grün	**236-725**	**236-755**	400 (4 x 100)
orange	**236-726**	**236-756**	400 (4 x 100)
hellgrün	**236-727**	**236-757**	400 (4 x 100)
schwarz	**236-855**	**236-852**	400 (4 x 100)
braun	**236-885**	**236-882**	400 (4 x 100)
Ex e II	**236-753/999-950**		
❶ Für Ex-i-Anwendungen geeignet			

Farbe	Bestellnr.	Bestellnr.	VPE
Anreihbare Einzelklemme			
	1 Lötstift/Pol	2 Lötstifte/Pol	
grau	**236-301**	**236-601**	300 (3 x 100)
dunkelgrau	**236-732**	**236-762**	300 (3 x 100)
lichtgrau	**236-733**	**236-763**	300 (3 x 100)
❶ blau	**236-734**	**236-764**	300 (3 x 100)
grün	**236-735**	**236-765**	300 (3 x 100)
orange	**236-736**	**236-766**	300 (3 x 100)
hellgrün	**236-737**	**236-767**	300 (3 x 100)
schwarz	**236-856**	**236-853**	300 (3 x 100)
Ex e II	**236-736/999-950**		
❶ Für Ex-i-Anwendungen geeignet			

Zusatz-Bestellnr. für 2 Lötstifte/Pol mit 3,6 mm langen Lötstiften . . . - . . . /334-000
Zusatz-Bestellnr. für 2 Lötstifte/Pol mit 5,5 mm langen Lötstiften . . . - . . . /332-000

Abschlussplatten für Serie 236

anrastbar, 1 mm dick

Farbe	Bestellnr.	VPE
grau	**236-100**	100
dunkelgrau	**236-200**	100
lichtgrau	**236-300**	100
blau	**236-400**	100
grün	**236-500**	100
orange	**236-600**	100
hellgrün	**236-700**	100
rot	**236-800**	100
schwarz	**236-850**	100

Andere Farben auf Anfrage erhältlich.