| | |
|---|---|
| 0,08 - 4 mm² | AWG 28 - 12 |
| 800 V/8 kV/3 ❶ | 600 V, 16 A |
| $I_N$ 16 A | 600 V, 10 A |

Klemmenbreite 8 mm / 0.315 in
9 - 10 mm / 0.37 in ❸

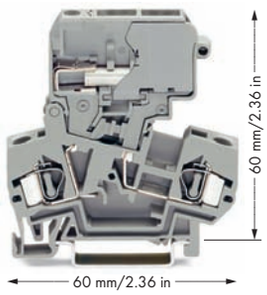

Sicherungs- oder Trennklemmen mit 8mm-Klemmenbreite können direkt aneinander gereiht werden. Am Ende der Klemmenleiste, oder wenn **keine** Sicherungs- oder Trennklemme folgt, ist eine Abschluss- bzw. Zwischenplatte zu verwenden.

❶ 800 V= Bemessungsspannung
8 kV= Bemessungsstoßspannung
3= Verschmutzungsgrad
(siehe auch Kapitel 14)

❷ Die elektrischen Daten werden durch die Sicherung bestimmt (siehe auch Seiten 232 – 233).

❸ Abisolierlänge siehe Verpackung bzw. Beipackzettel

| | Bestellnr. | VPE |
|---|---|---|
| **Trennklemme mit schwenkbarem Trenner** | | |
| grau | **281-624** | 50 |
| orange | **281-672** | 50 |

Alle Sicherungshalter sind je nach Sicherungstyp mit einer Deckelbedruckung versehen.

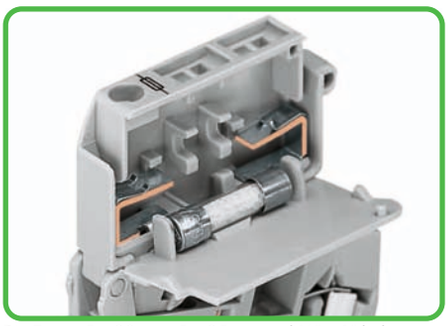

Die Typen 5 x 20 mm, 5 x 25 mm und ¼" x 1" haben Begrenzungen auf der Deckelinnenseite.

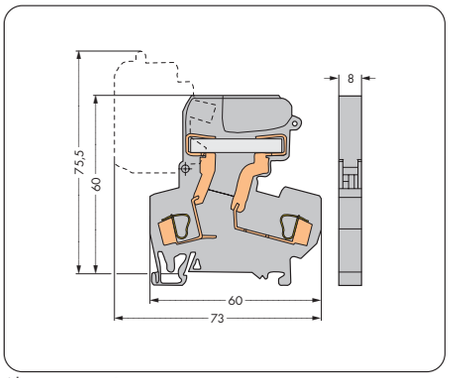


Abmessungen in mm

## Zubehör, Serie 281

passendes Beschriftungssystem
WMB (siehe Kapitel 13)

| | | | |
|---|---|---|---|
| **Abschluss- und Zwischenplatte,** 2,5 mm dick | | | |
| | orange | **281-309** | 100 (4x25) |
| | grau | **281-311** | 100 (4x25) |
| **Querbrücker,** isoliert, | | | |
| | $I_N = I_N$ Klemme | | |
| | grau | **281-402** | 200 (8x25) |
| **Sammelträger für Querbrücker** | | | |
| | grau | **209-100** | 50 (2x25) |
| **Prüfadapter,** 5 mm breit, | | | |
| | passend für Klemmen 1,5 mm² - 4 mm², | | |
| | für Prüfstecker 210-137 (Ø 2,3 mm) | | |
| | grau | **280-404** | 100 (4x25) |
| **Prüfstecker,** | | | |
| | mit 500mm-Leitung, | | |
| | Ø 2,3 mm | | |
| | gelb | **210-137** | 50 |
| **Prüfstecker,** 6 mm breit, | | | |
| | mit CAGE CLAMP®-Anschluss, | | |
| | für 0,08 mm² - 2,5 mm² | | |
| | $I_N$ 24 A | **281-407** | 100 (4x25) |
| **Steckbarer Leitungsbrücker,** | | | |
| | isoliert, | | |
| | $I_N$ 9 A, | | |
| | Leitungsquerschnitt 0,75 mm² | | |
| | 60 mm | **249-125** | 10 |
| | 110 mm | **249-126** | 10 |
| | 250 mm | **249-127** | 10 |
| **Verriegelungsprofil,** | | | |
| | zum Koppeln mehrerer Trennhebel, | | |
| | 1 m lang | | |
| | transparent | **210-254** | 1 |
| **Schraubenlose Endklammer,** | | | |
| | für TS 35, | | |
| | 6 mm breit | | |
| | grau | **249-116** | 100 (4x25) |
| **Schraubenlose Endklammer,** | | | |
| | für TS 35, | | |
| | 10 mm breit | | |
| | grau | **249-117** | 50 (2x25) |