WINSTA® KNX

Snap-In-Buchsen und -Stecker, 2-polig

PUSH WIRE®

Maße Blechausschnitt	Ø 0,8 mm 50 V/0,8 kV/3 I_N 3 A 9 mm / 0.35 in ❶ Zulassungen	Ø 0,8 mm 50 V/0,8 kV/3 I_N 3 A 9 mm / 0.35 in ❶ Zulassungen
Blechdicke: 0,5 mm bis 2 mm Toleranz des Blechausschnittes: + 0,1 mm		

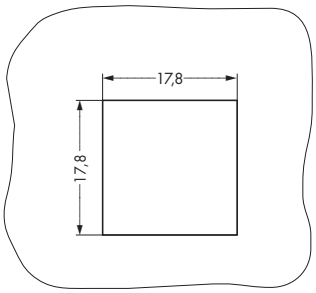

Beschreibung	Farbe	Bestellnr.	VPE	Farbe	Bestellnr.	VPE
Snap-In-Steckverbinder, 2-polig,	**Buchse,**			**Stecker,**		
mit Federanschluss,	für KNX-Anwendungen			für KNX-Anwendungen		
T-Verteiler						
	grün	**893-2002**	50	grün	**893-2012**	50
	mit spezieller Kodierung			mit spezieller Kodierung		
	lichtgrau	**893-2022**	50	lichtgrau	**893-2032**	50

Info

❶ Die Zulassungsstellen und den Wegweiser finden Sie auf den Seiten 176 bis 179.

grün Kodierung E (1+ 2−)
lichtgrau Kodierung F (1+ 2−)

Kodierungen siehe Seiten 164 und 165
Brandlast auf Anfrage!
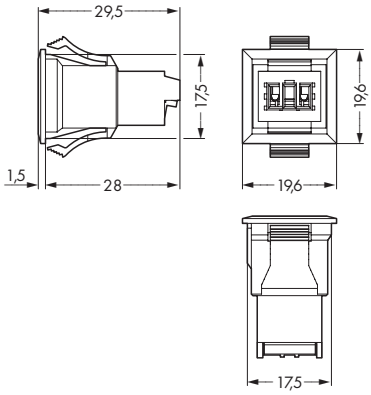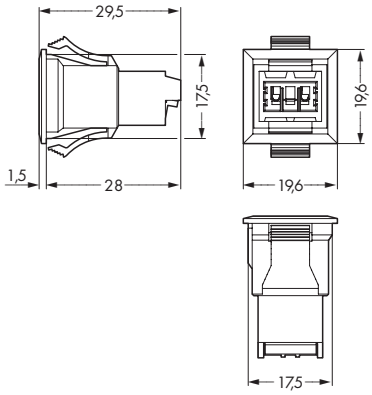
Abmessungen