Amphenol

Amphenol-Tuchel Electronics GmbH

Datenblatt

Schwere Steckverbinder C 146, Tüllengehäuse, ohne Stutzen, niedrige Bauform, M 25, nach DIN EN 175 301-801 (DIN 43 652)



Bestellnummer **C146 21R010 500 4**

Serie Schwere Steckverbinder C 146

Unterserie Schwerer Steckverbinder C 146 Gehäuse

ALLGEMEINE KENNWERTE		
kabelabgang		Seite
schutzart		IP 65
gewinde		M 25
bauform		niedrige Bauform
Gehäusetyp		Tüllengehäuse
einsatztyp_gehaeuse		Gehäuseoberteil
schutzkappe		PA
ELEKTRISCHE KENNWERTE		
durchgangswiderstand	DIN EN 60512-2-1, Test 2a / IEC 60512-2-1, Test 2a	0 mΩ
KLIMATISCHE KENNWERTE		
temperaturbereich		- 40 °C / + 100 °C
grenztemperatur_oberhalb		+ 100 °C / 1000 h
grenztemperatur_unterhalb		- 40 °C / 16 h
MECHANISCHE KENNWERTE		
mechanischelebensdauer_norm		IEC 60512-5; Test 9 a
WERKSTOFFE		
dichtung		NBR
gehaeuse_oberflaeche		Spezialbeschichtung

Amphenol
Amphenol-Tuchel Electronics GmbH

Datenblatt

Schwere Steckverbinder C 146, Tüllengehäuse, ohne Stutzen, niedrige Bauform, M 25, nach DIN EN 175 301-801 (DIN 43 652)



Bestellnummer **C146 21R010 500 4**

Serie	Schwere Steckverbinder C 146
Unterserie	Schwerer Steckverbinder C 146 Gehäuse

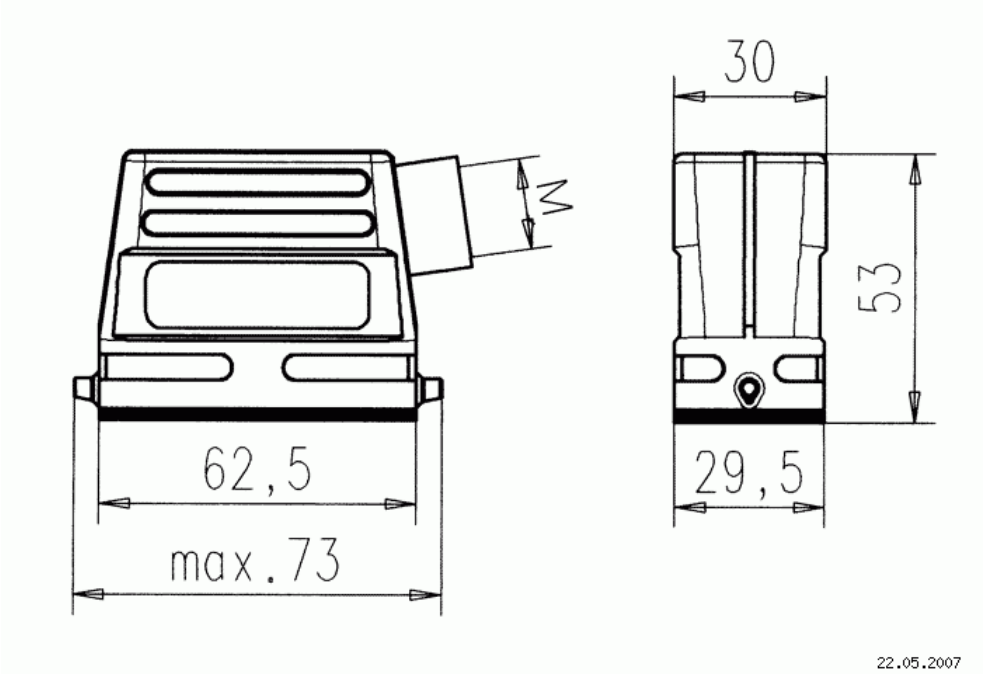

Ma□zeichnung Abmessungen in mm (Inch)