Schaltschranksteckdose und Schaltschrankschublade

Schaltschranksteckdose AC 250 V I_N 24 A	Schaltschrankschublade

Bestellnr.	VPE	Bestellnr.	VPE
Schaltschranksteckdose, Schuko-Steckdose zum Aufrasten auf TS 35, mit grüner Betriebs-LED		**Schaltschrankschublade,** Schublade zum Aufrasten auf TS 35	
709-581	1	**709-591**	1

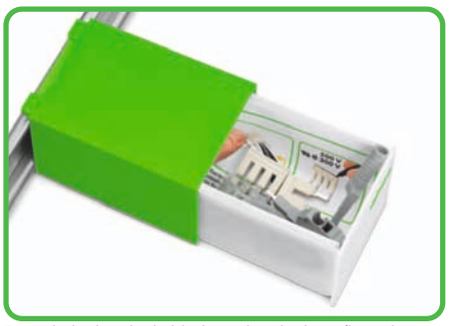

Die Schaltschrankschublade ist der ideale Aufbewahrungsort für Kleinteile, die im Verteiler nicht ständig im Einsatz sind. Das sind z. B. Anleitungen, Prüfadapter, Brücker, Ersatzsicherungen etc.

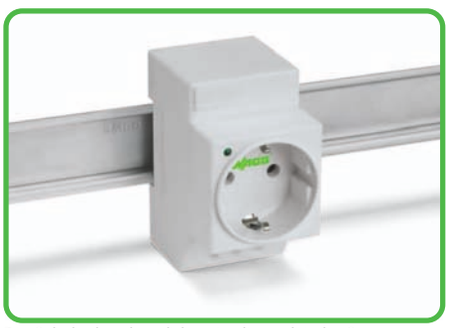

Die Schaltschranksteckdose ist die praktische Spannungsversorgung direkt aus dem dem Schaltschrank. Die serienmäßig vorhandene grüne LED zeigt die Betriebsbereitschaft an.
Die schräggestellten Federanschlüsse ermöglichen den schnellen und sicheren Anschluss der Steckdose.

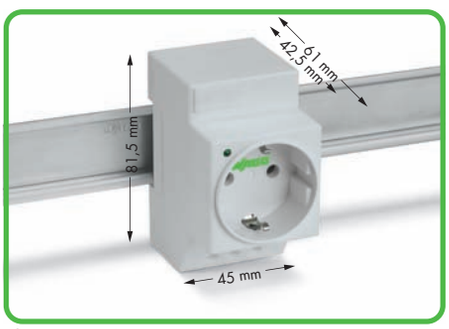

Abmessungen in mm
Höhenmaß ab Oberkante Tragschiene

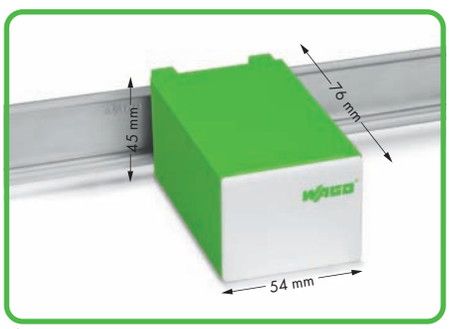

Abmessungen in mm
Höhenmaß ab Oberkante Tragschiene