# Leiterplatten-Anschlussklemme - FK-MPT 0,5/10-3,5 - 1891140

Bitte beachten Sie, dass die hier angegebenen Daten dem Online-Katalog entnommen sind. Die vollständigen Informationen und Daten entnehmen Sie bitte der Anwenderdokumentation. Es gelten die Allgemeinen Nutzungsbedingungen für Internet-Downloads. (http://download.phoenixcontact.de)

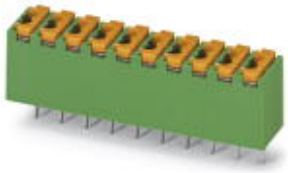

Abbildung zeigt eine 10-polige Variante des Artikels

Leiterplattenklemme, Nennstrom: 4 A, Nennspannung: 250 V, Rastermaß: 3,5 mm, Polzahl: 10, Anschlussart: Federkraftanschluss, Montage: Löten, Anschlussrichtung Leiter/Platine: 90 °, Farbe: grün

## Produkteigenschaften

- Erhältlich als Leiterplattenklemme oder als Stecker
- Miniatur-Anschlussterminal für Massivleiter
- Raster 3,5 mm
- Hoher Betätigungskomfort durch Direktstecktechnik mit Lösetaste
- Einfaches Durchschleifen von Potenzialen durch Doppelanschluss

## Kaufmännische Daten

| | |
|---|---|
| **Verpackungseinheit** | 50 |
| **GTIN** | 4017918169664 |

## Technische Daten

### Maße

| | |
|---|---|
| **Länge** | 7 mm |
| **Rastermaß** | 3,5 mm |
| **Maß a** | 31,5 mm |
| **Stiftabmessungen** | 0,4 x 0,9 mm |
| **Bohrlochdurchmesser** | 1 mm |

### Allgemein

| | |
|---|---|
| **Artikelfamilie** | FK-MPT 0,5/..-V |
| **Isolierstoffgruppe** | IIIa |
| **Bemessungsstoßspannung (III/3)** | 2,5 kV |
| **Bemessungsstoßspannung (III/2)** | 2,5 kV |
| **Bemessungsstoßspannung (II/2)** | 2,5 kV |
| **Bemessungsspannung (III/3)** | 160 V |
| **Bemessungsspannung (III/2)** | 250 V |
| **Bemessungsspannung (II/2)** | 250 V |
| **Anschluss gemäß Norm** | EN-VDE |
| **Nennstrom $I_N$** | 4 A |

# Leiterplatten-Anschlussklemme - FK-MPT 0,5/10-3,5 - 1891140

## Technische Daten

### Allgemein

| | |
|---|---|
| **Nennquerschnitt** | 0,5 mm² |
| **Belastungsstrom maximal** | 4 A (bei 0,5 mm² Leiterquerschnitt) |
| **Isolierstoff** | PBT |
| **Oberfläche Lötpin** | Sn |
| **Brennbarkeitsklasse nach UL 94** | V0 |
| **Abisolierlänge** | 6,5 mm |
| **Polzahl** | 10 |

### Anschlussdaten

| | |
|---|---|
| **Leiterquerschnitt starr min** | 0,12 mm² |
| **Leiterquerschnitt starr max** | 0,5 mm² |
| **Leiterquerschnitt AWG/kcmil min** | 26 |
| **Leiterquerschnitt AWG/kcmil max** | 20 |
| **AWG nach UL/CUL min** | 28 |
| **AWG nach UL/CUL max** | 20 |

## Klassifikationen

### eCl@ss

| | |
|---|---|
| **eCl@ss 4.0** | 272607xx |
| **eCl@ss 4.1** | 27141109 |
| **eCl@ss 5.0** | 27141190 |
| **eCl@ss 5.1** | 27141190 |
| **eCl@ss 6.0** | 27261101 |
| **eCl@ss 7.0** | 27440401 |
| **eCl@ss 8.0** | 27440401 |

### ETIM

| | |
|---|---|
| **ETIM 3.0** | EC001121 |
| **ETIM 4.0** | EC002643 |
| **ETIM 5.0** | EC002643 |

### UNSPSC

| | |
|---|---|
| **UNSPSC 6.01** | 30211801 |
| **UNSPSC 7.0901** | 39121432 |
| **UNSPSC 11** | 34131203 |
| **UNSPSC 12.01** | 39121432 |
| **UNSPSC 13.2** | 39121432 |

## Approbationen

UL Recognized / SEV / cUL Recognized / GOST / CCA / cULus Recognized /

# Leiterplatten-Anschlussklemme - FK-MPT 0,5/10-3,5 - 1891140

## Approbationen

### Approbationsdetails

**UL Recognized**

| Usegroups | B | D |
|---|---|---|
| Nennspannung UN | 300 V | 300 V |
| Nennstrom IN | 4 A | 4 A |
| mm²/AWG/kcmil | 28-20 | 28-20 |

**SEV**

| | |
|---|---|
| Nennspannung UN | 160 V |
| Nennstrom IN | 3 A |
| mm²/AWG/kcmil | 0.5 |

**cUL Recognized**

| Usegroups | B | D |
|---|---|---|
| Nennspannung UN | 300 V | 300 V |
| Nennstrom IN | 4 A | 4 A |
| mm²/AWG/kcmil | 28-20 | 28-20 |

**GOST**

**CCA**

| | |
|---|---|
| Nennspannung UN | 160 V |
| Nennstrom IN | 3 A |
| mm²/AWG/kcmil | 0.5 |

**cULus Recognized**

## Zubehör

**Schraubwerkzeug**

# Leiterplatten-Anschlussklemme - FK-MPT 0,5/10-3,5 - 1891140

## Zubehör

SZF 0-0,4X2,5 - 1204504



**Leiterplattengrundgehäuse**

FK-MPT 0,5/10-IC-3,5 - 1905421



FK-MPT 0,5/10-ICV-3,5 - 1905573



## Zeichnungen

# Leiterplatten-Anschlussklemme - FK-MPT 0,5/10-3,5 - 1891140

Bohrplan

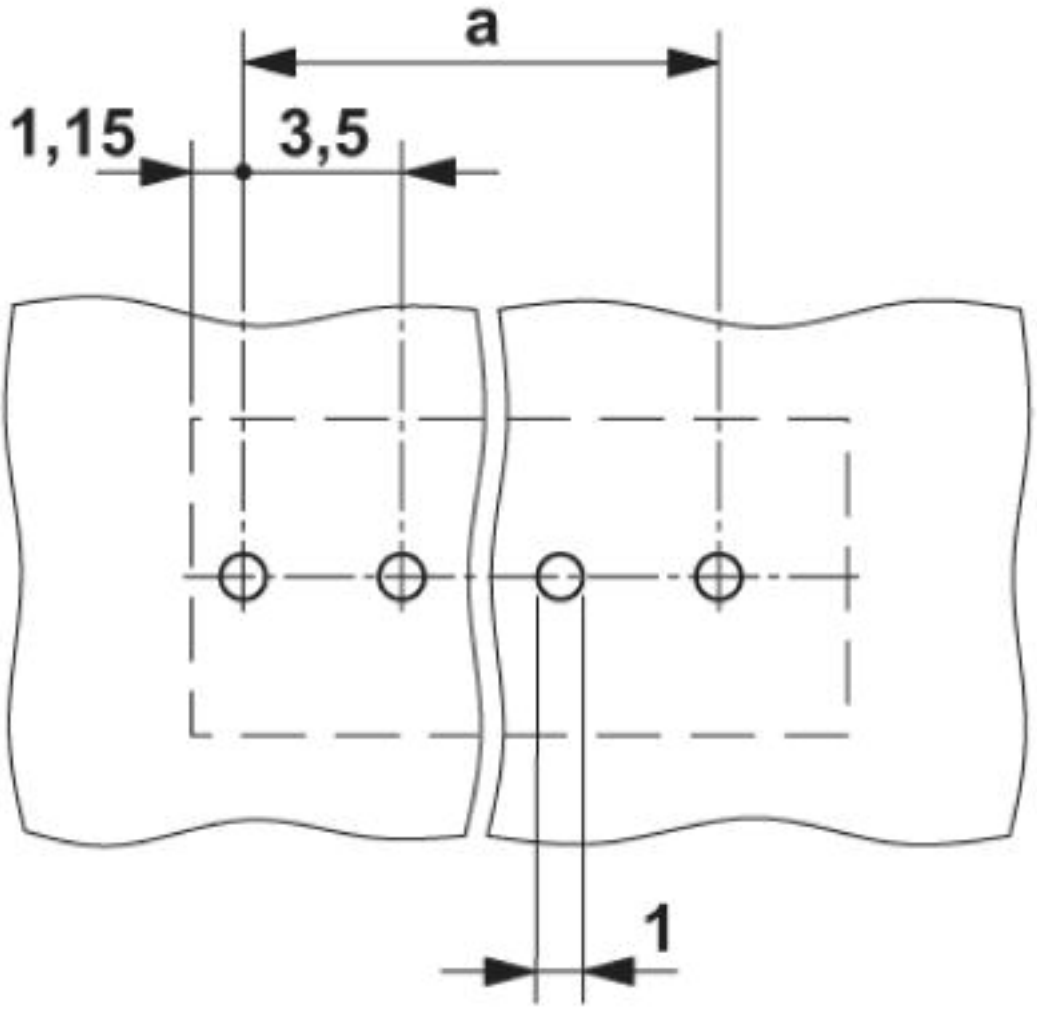

# Leiterplatten-Anschlussklemme - FK-MPT 0,5/10-3,5 - 1891140

Diagramm

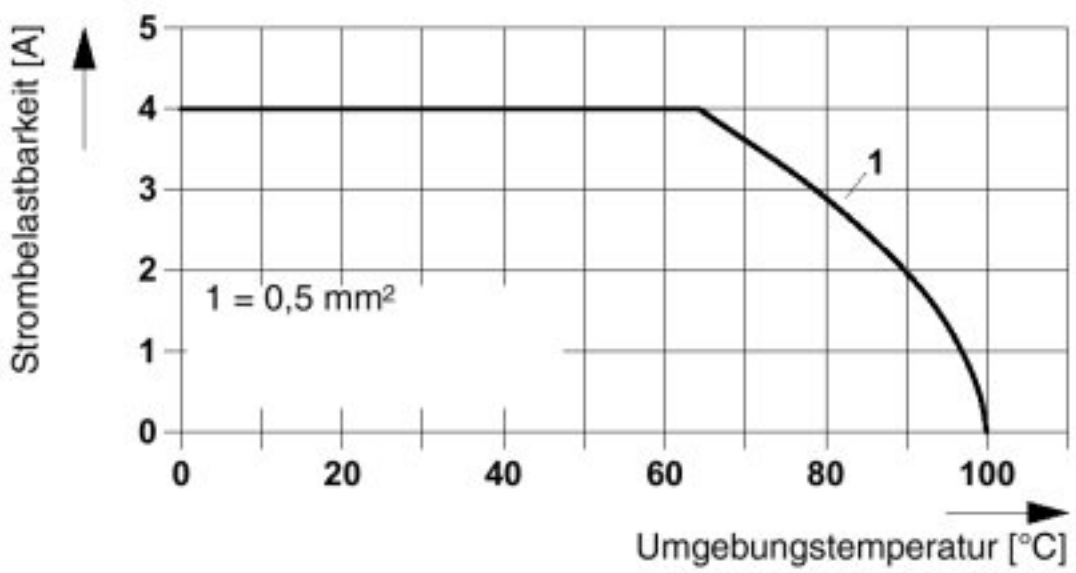


Maßzeichnung

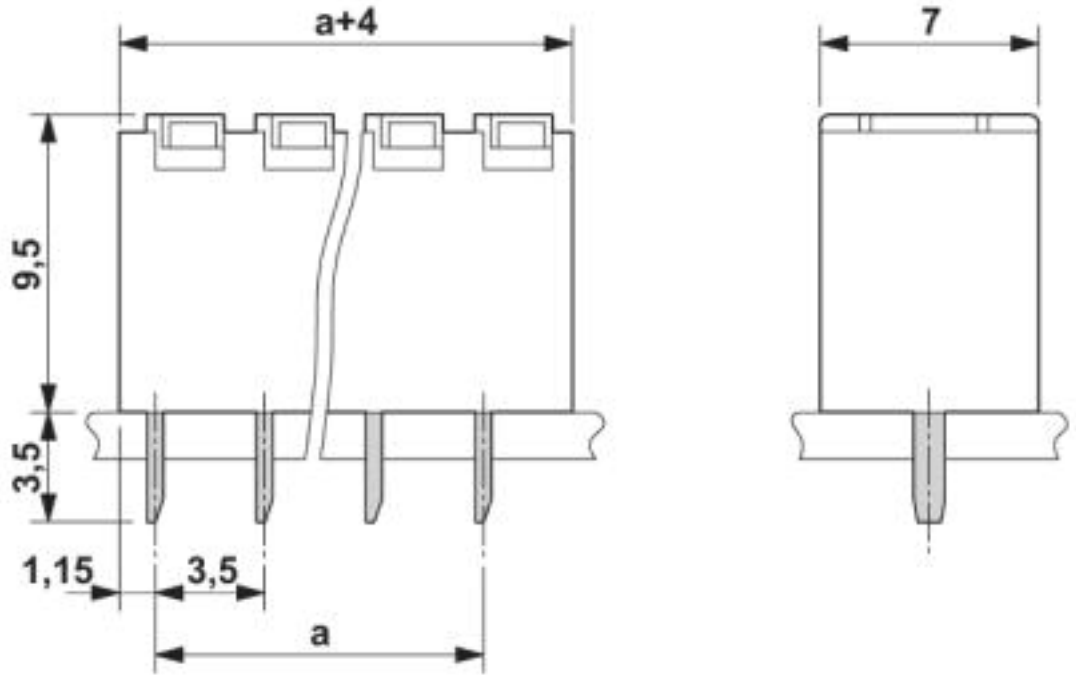


© Phoenix Contact 2013 - alle Rechte vorbehalten
http://www.phoenixcontact.com