Leiterplatten-Anschlussklemme - PT 1,5/12-5,0-H - 1935268

Bitte beachten Sie, dass die hier angegebenen Daten dem Online-Katalog entnommen sind. Die vollständigen Informationen und Daten entnehmen Sie bitte der Anwenderdokumentation. Es gelten die Allgemeinen Nutzungsbedingungen für Internet-Downloads. (http://download.phoenixcontact.de)



Abbildung zeigt eine 10-polige Variante des Artikels

Leiterplattenklemme, Nennstrom: 17,5 A, Nennspannung: 400 V, Rastermaß: 5 mm, Polzahl: 12, Anschlussart: Schraubanschluss, Montage: Löten, Anschlussrichtung Leiter/Platine: 0 °, Farbe: grün, Auch möglich: Anschluss eines Leiters 1,5 mm² mit Aderendhülse, dann allerdings Verringerung der Bemessungsspannung bzw. Verschmutzungsgrad / Überspannungskategorie.

Produkteigenschaften

- Raster 5,0 mm
- Großes Klemmvermögen durch rechteckigen Klemmraum
- Robuste Ausführung mit hoher Strombelastbarkeit
- Hochelastischer Leiterschutz für problemloses, wiederholtes Anschließen
- Plus-Minus-Schraube

Kaufmännische Daten

Verpackungseinheit	50
GTIN	4017918917036

Technische Daten

Maße

Länge	9 mm
Höhe	11,3 mm
Rastermaß	5 mm
Maß a	55 mm
Stiftabmessungen	1,0 mm
Stiftabstand	5 mm
Bohrlochdurchmesser	1,3 mm

Allgemein

Artikelfamilie	PT 1,5/..-H
Isolierstoffgruppe	I
Bemessungsstoßspannung (III/3)	4 kV
Bemessungsstoßspannung (III/2)	4 kV
Bemessungsstoßspannung (II/2)	4 kV
Bemessungsspannung (III/3)	250 V
Bemessungsspannung (III/2)	400 V
Bemessungsspannung (II/2)	630 V

Leiterplatten-Anschlussklemme - PT 1,5/12-5,0-H - 1935268

Technische Daten

Allgemein

Anschluss gemäß Norm	EN-VDE
Nennstrom I_N	17,5 A
Nennquerschnitt	1,5 mm²
Belastungsstrom maximal	17,5 A
Isolierstoff	PA
Oberfläche Lötpin	Sn
Brennbarkeitsklasse nach UL 94	V0
Lehrdorn	A 1
Abisolierlänge	5 mm
Polzahl	12
Schraubengewinde	M2,6
Anzugsdrehmoment min	0,35 Nm
Anzugsdrehmoment max	0,4 Nm

Anschlussdaten

Leiterquerschnitt starr min	0,2 mm²
Leiterquerschnitt starr max	2,5 mm²
Leiterquerschnitt flexibel min	0,2 mm²
Leiterquerschnitt flexibel max	2,5 mm²
Leiterquerschnitt flexibel m. Aderendhülse ohne Kunststoffhülse min	0,25 mm²
Leiterquerschnitt flexibel m. Aderendhülse ohne Kunststoffhülse max	1,5 mm²
Leiterquerschnitt flexibel m. Aderendhülse m. Kunststoffhülse min	0,25 mm²
Leiterquerschnitt flexibel m. Aderendhülse m. Kunststoffhülse max	1,5 mm²
Leiterquerschnitt AWG/kcmil min	26
Leiterquerschnitt AWG/kcmil max	14
2 Leiter gleichen Querschnitts starr min	0,2 mm²
2 Leiter gleichen Querschnitts starr max	0,75 mm²
2 Leiter gleichen Querschnitts flexibel min	0,2 mm²
2 Leiter gleichen Querschnitts flexibel max	0,75 mm²
2 Leiter gleichen Querschnitts flexibel m. AEH ohne Kunststoffhülse min	0,25 mm²
2 Leiter gleichen Querschnitts flexibel m. AEH ohne Kunststoffhülse max	0,34 mm²
2 Leiter gleichen Querschnitts flexibel m. TWIN-AEH mit Kunststoffhülse min	0,5 mm²
2 Leiter gleichen Querschnitts flexibel m. TWIN-AEH mit Kunststoffhülse max	0,75 mm²
AWG nach UL/CUL min	26
AWG nach UL/CUL max	12

Leiterplatten-Anschlussklemme - PT 1,5/12-5,0-H - 1935268

Klassifikationen

eCl@ss

eCl@ss 4.0	272607xx
eCl@ss 4.1	27141109
eCl@ss 5.0	27141190
eCl@ss 5.1	27141190
eCl@ss 6.0	27261101
eCl@ss 7.0	27440401
eCl@ss 8.0	27440401

ETIM

ETIM 3.0	EC001121
ETIM 4.0	EC002643
ETIM 5.0	EC002643

UNSPSC

UNSPSC 6.01	30211801
UNSPSC 7.0901	39121432
UNSPSC 11	34131203
UNSPSC 12.01	39121432
UNSPSC 13.2	39121432

Approbationen

UL Recognized / SEV / cUL Recognized / CCA / VDE Gutachten mit Fertigungsüberwachung / CCA / IECEE CB Scheme / GOST / GOST / cULus Recognized /

Approbationsdetails

UL Recognized

Usegroups	**B**	**D**
Nennspannung UN	300 V	300 V
Nennstrom IN	18 A	10 A
mm²/AWG/kcmil	26-12	26-12

SEV

Nennspannung UN	250 V
Nennstrom IN	16 A
mm²/AWG/kcmil	2.5

Leiterplatten-Anschlussklemme - PT 1,5/12-5,0-H - 1935268

Approbationen

cUL Recognized

Usegroups	B	D
Nennspannung UN	300 V	300 V
Nennstrom IN	18 A	10 A
mm²/AWG/kcmil	26-12	26-12

CCA

Nennspannung UN	250 V
Nennstrom IN	16 A
mm²/AWG/kcmil	2.5

VDE Gutachten mit Fertigungsüberwachung

Nennspannung UN	250 V
Nennstrom IN	24 A
mm²/AWG/kcmil	0.2-2.5

Nennspannung UN	250 V
Nennstrom IN	24 A
mm²/AWG/kcmil	0.2-2.5

IECEE CB Scheme

Nennspannung UN	250 V
Nennstrom IN	24 A
mm²/AWG/kcmil	0.2-2.5

GOST

Leiterplatten-Anschlussklemme - PT 1,5/12-5,0-H - 1935268

Approbationen

cULus Recognized

Zubehör

Schraubwerkzeug

SZS 0,6X3,5 - 1205053



Klemmenmarker beschriftet

SK 5/3,8:FORTL.ZAHLEN - 0804183



Zeichnungen

Leiterplatten-Anschlussklemme - PT 1,5/12-5,0-H - 1935268

Bohrplan

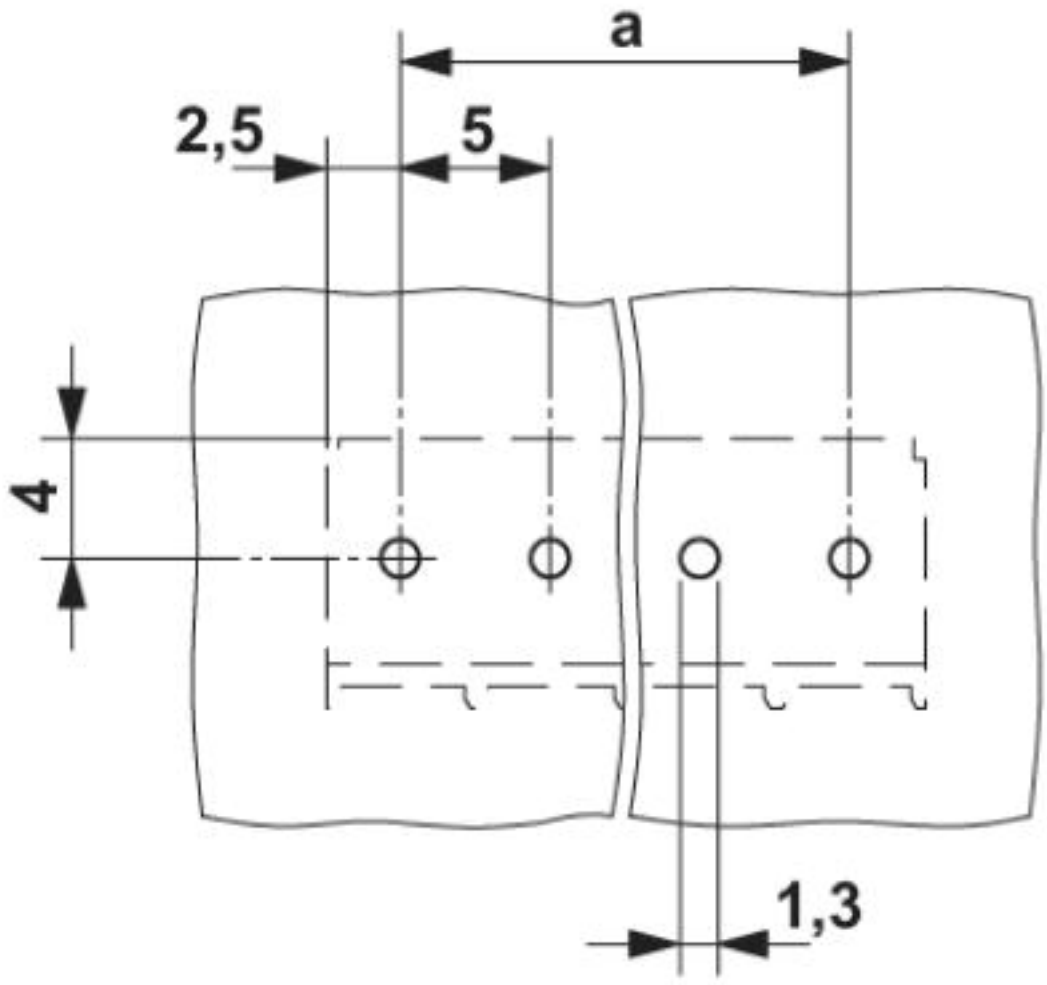

Leiterplatten-Anschlussklemme - PT 1,5/12-5,0-H - 1935268

Diagramm

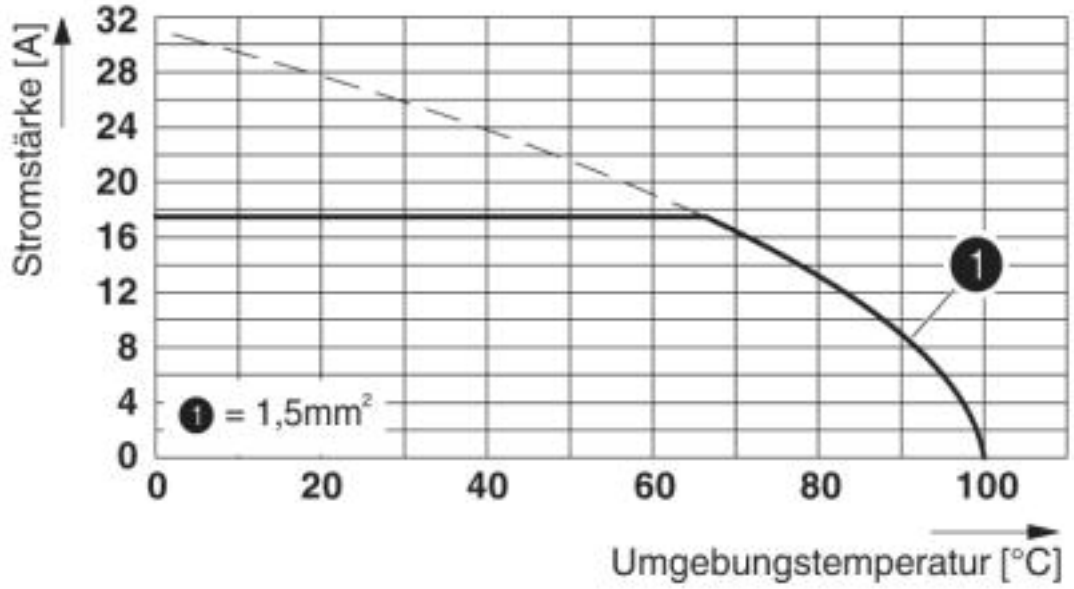

Derating-Diagramm für 5 Pole; Reduktionsfaktor=1

Maßzeichnung

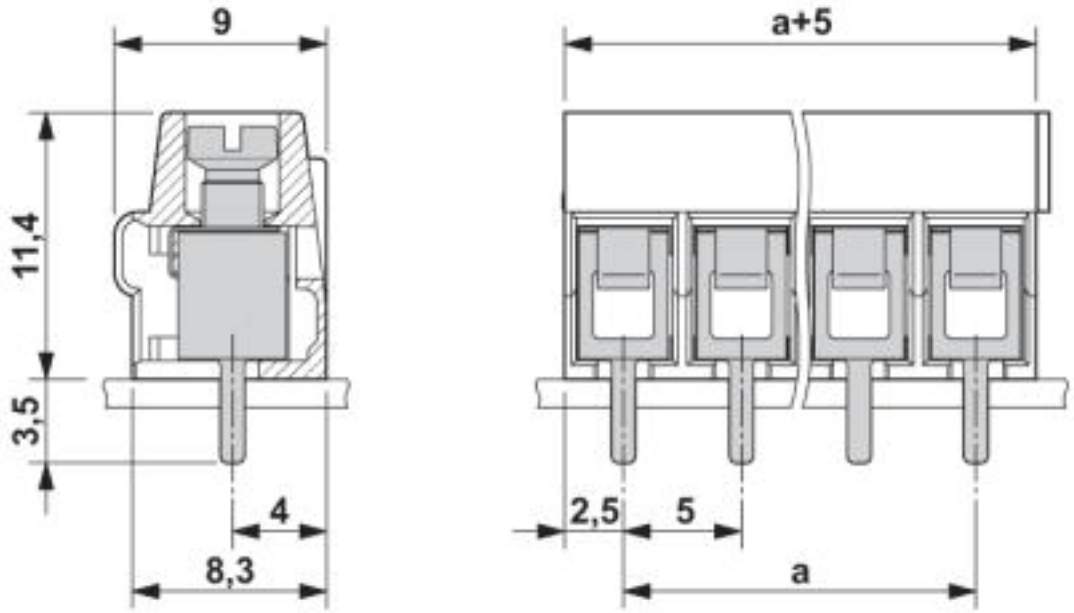

© Phoenix Contact 2013 - alle Rechte vorbehalten
http://www.phoenixcontact.com