NICHT VERMASSTE KANTEN SIND NICHT MAßSTÄBLICH

ÄNDERUNGEN DIE DEM TECHNISCHEN FORTSCHRITT DIENEN, BEHALTEN WIR UNS VOR

VERTRAULICH

UNVERÖFFENTLICHTE ZEICHNUNG. ALLE RECHTE VORBEHALTEN. VERVIELFÄLTIGUNG UND WEITERGABE NUR MIT GENEHMIGUNG DURCH AMP DEUTSCHLAND GMBH

ZEICHNUNG GESCHÜTZT DURCH © COPYRIGHT 1995 AMP DEUTSCHLAND GMBH ALLE RECHTE VORBEHALTEN

REV.	ÄNDERUNG	DATUM	NAME
B	Spritzschutz hinzu; Bem. 6 hinzu; Zchng. überarb.	15.04.96	J.Granzow
C	Kabelklemmung geändert	02.10.96	J.Granzow

NUMMER 965784

VERWENDET FÜR –

CAD-ORIGINAL ZEICHNUNG NICHT ÄNDERN

LOC AI

DIST –

WAR NR. –

PASSEND ZU 967325, 967326, 967402, 967447

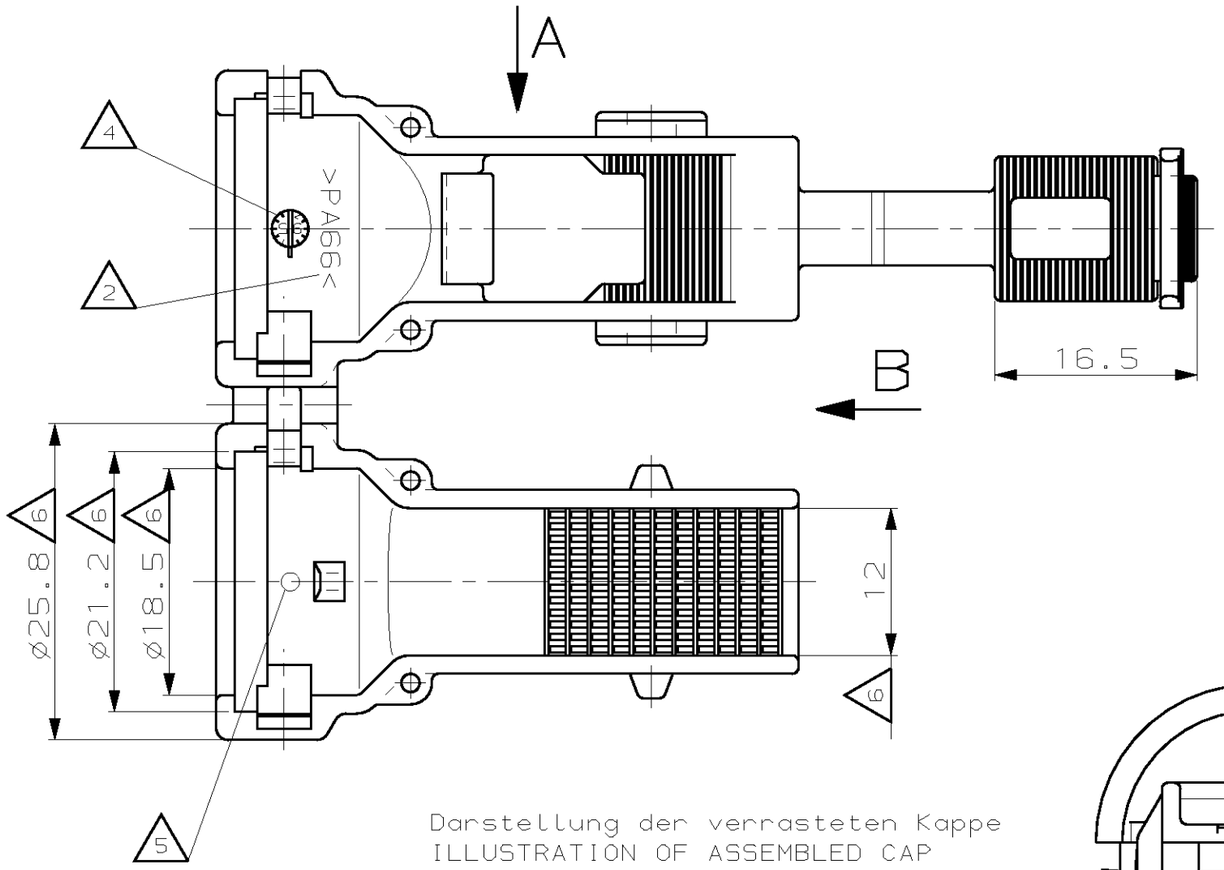

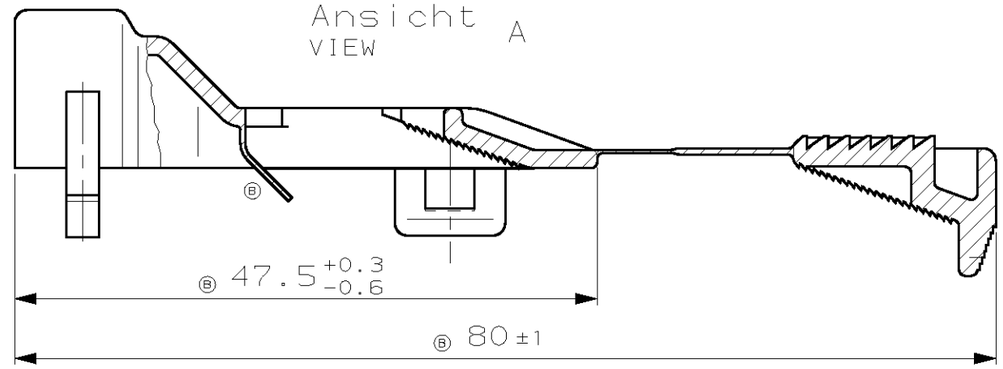

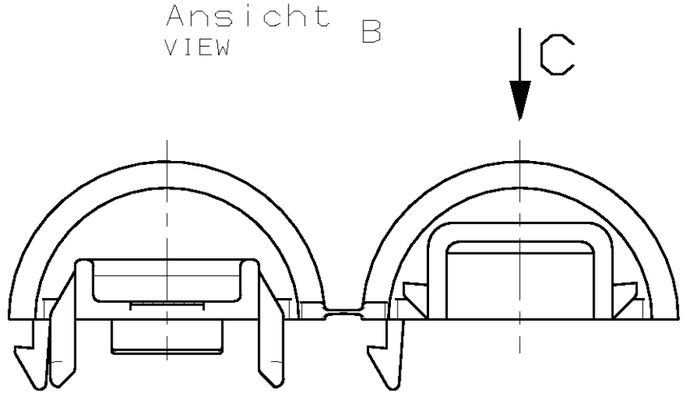

Darstellung der verrasteten Kappe
ILLUSTRATION OF ASSEMBLED CAP
M 1:1

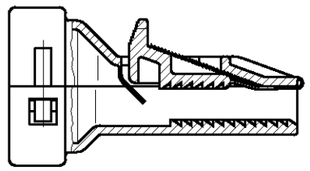

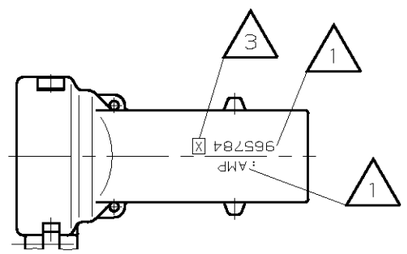

Bemerkungen
NOTES

1. AMP-Logo und AMP-Nummer
   AMP LOGO AND AMP NUMBER
2. Werkstoffkennzeichnung
   MATERIAL MARKING
3. Werkzeugaenderungsindex
   REVISION OF THE MOULD
4. Produktionsdatum
   PRODUCTION DATE
5. Nestmarkierung
   CAVITY MARKING
6. B Verzug vom Nennmaß bis −0.8mm zugelassen
   WARPAGE FROM NOM. DIMENSION UP TO −0.8MM ALLOWED

Bestell-Nr. ORDER-NR.	POS.	Stück QTY	Benennung Einzelteil DESCRIPTION SINGLE PART	Werkstoff MATERIAL	Oberfläche/SURFACE Farbe/COLOUR
965784-1	–	–	Kappe 180° m. var. Klemmung CAP 180° FOR VARIABLE FIXING	PA 66	schwarz/BLACK

GEZ. 07.06.95 J.Granzow

GEPR. 08.06.95 J.Hass

ZEICHNUNG GÜLTIG AB .....

AMP — AMP DEUTSCHLAND GmbH, D-63225 Langen

BENENNUNG
Kappe 180° mit variabler Klemmung
CAP 180° FOR VARIABLE FIXING

K

NICHT TOLERIERTE MASSE ± 0.4mm ± 2°

FORMAT A3

ZEICHNUNGS-NR. 965784

MASSTAB 2:1

BLATT 1 VON 1

REV. C

AMP-EN-554 REV 9-93

30-JUL-92 11:34:08 mn5530 /home/ampl2.germ/m2d/sheet s.customer.m3