KERN & Sohn GmbH
Ziegelei 1
D-72336 Balingen
E-Mail: info@kern-sohn.com
Tel: +49-[0]7433- 9933-0
Fax: +49-[0]7433-9933-149
Internet: www.kern-sohn.com

Betriebsanleitung
Set zur Dichtebestimmung für Präzisionswaage KERN EMB 200-3V

KERN YDB-01

Version 1.0
04/2012
D



YDB-01-BA-d-1210

KERN YDB-01

Version 1.0 04/2010

Betriebsanleitung

Set zur Dichtebestimmung für Präzisionswaage

KERN EMB 200-3V

1 Lieferumfang

⇨ Verpackung und Dichteset sofort beim Auspacken auf eventuell sichtbare äußere Beschädigungen überprüfen.

⇨ Sicherstellen, dass alle Teile vollständig vorhanden sind.

❶ Wägeplatte „Dichteset“



❷ Plattform

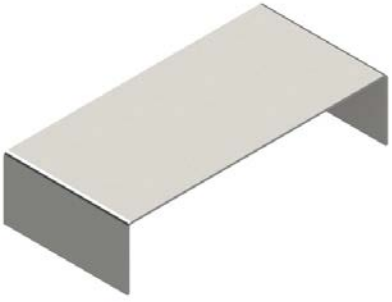

❸ Becherglas

51mm x 71 mm



❹ Tauchkorb für sinkende Festkörper (Dichte > 1 g/cm³)

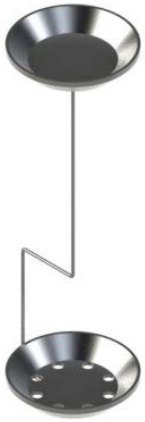

❺ Tauchkorb für schwimmende Festkörper (Dichte < 1 g/cm³)



❻ Senkkörper

20 g Edelstahlgewicht



❼ Thermometer



2 Abmessungen [mm]

Tauchkorb für sinkende Festkörper (Dichte > 1 g/cm³)	Tauchkorb für schwimmende Festkörper (Dichte < 1 g/cm³)
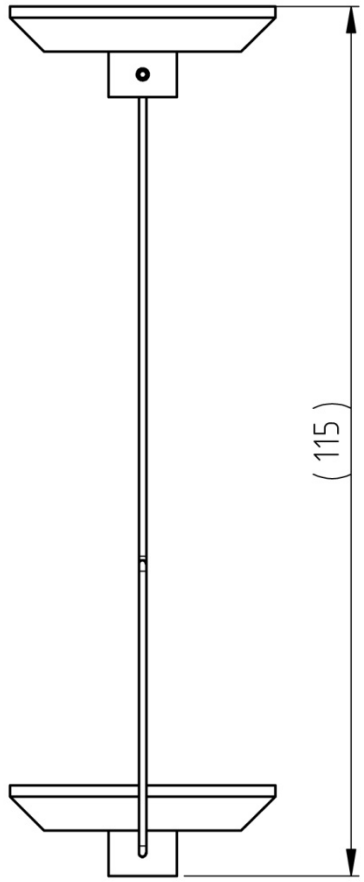	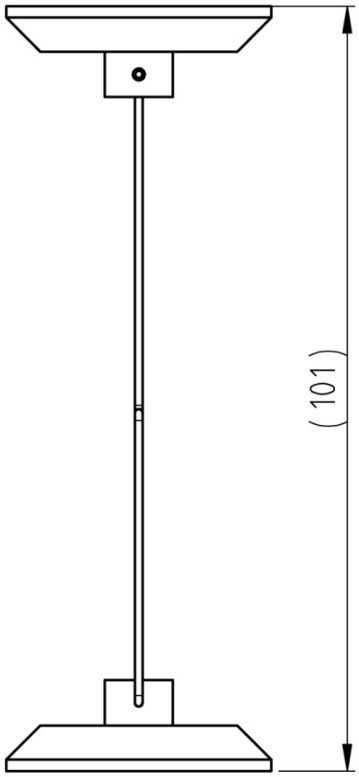

Probenschale

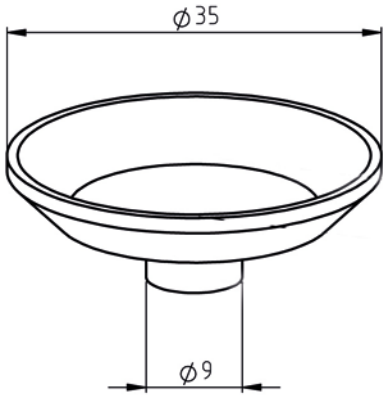

Deutsch

Becherglas



Plattform

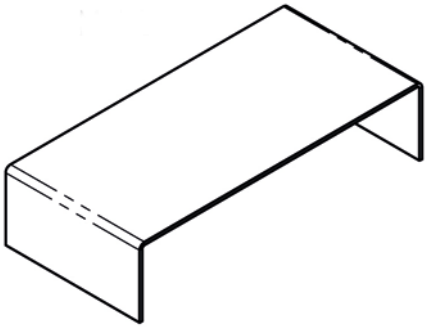



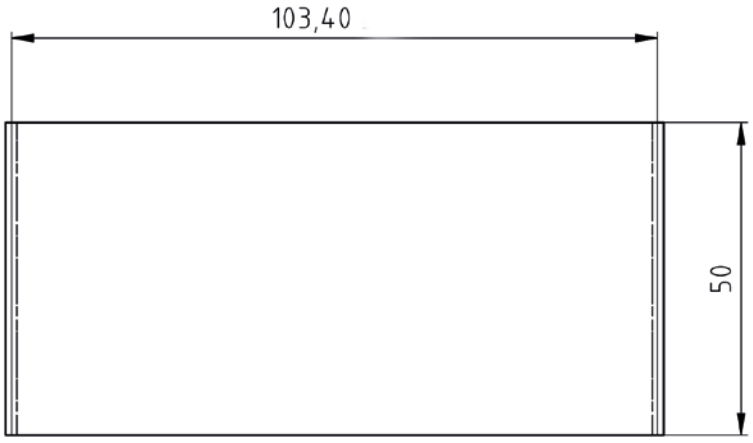

3 Installation mit KERN EMB 200-3V



Abb.1: KERN EMB 200-3V mit installiertem Dichtesets KERN YDB-01 (Nummerierung s. Kap. 1)

- ⇨ Waage von der Stromversorgung trennen
- ⇨ Standardwägeplatte entfernen und gegen die des Dichtesets tauschen.
- ⇨ Plattform für Glasbehälter so platzieren, dass sie die Wägeplatte nicht berührt.
- ⇨ Becherglas mittig auf die Plattform stellen. Darauf achten, dass es keine Berührung mit dem Gestell hat.
- ⇨ Tauchkorb an das Gestell hängen. Darauf achten, dass er zentriert in der Aussparung hängt.
- ⇨ Flüssigkeit in das Becherglas füllen. Die Füllhöhe sollte ca. ¾ der Kapazität betragen. Thermometer eintauchen
- ⇨ Flüssigkeit, Instrumente oder den Verdrängungskörper solange temperieren bis die Temperatur konstant ist. Anwärmzeit der Waage beachten.

Weitere Informationen, sowie die Durchführung der Dichtebestimmung entnehmen Sie bitte der Betriebsanleitung, welche der Dichtewaage KERN EMB 200-3V beiliegt oder
auf der KERN- Hompage (www.kern-sohn.com)..