Grundleiste - MSTBO 2,5/ 8-GR-5,08 - 1847165

Bitte beachten Sie, dass die hier angegebenen Daten dem Online-Katalog entnommen sind. Die vollständigen Informationen und Daten entnehmen Sie bitte der Anwenderdokumentation. Es gelten die Allgemeinen Nutzungsbedingungen für Internet-Downloads. (http://download.phoenixcontact.de)



Grundgehäuse, Nennstrom: 8 A, Bemessungsspannung (III/2): 320 V, Polzahl: 8, Rastermaß: 5,08 mm, Farbe: grün, Kontaktoberfläche: Zinn, Montage: Löten

Produkteigenschaften

- Grundgehäuse rechtwinklig (orthogonal) zur Leiterplatte
- Leiterplatte steht rechts vom Grundgehäuse
- Platzsparendes Grundgehäuse

Kaufmännische Daten

Verpackungseinheit	50
GTIN	4017918102609

Technische Daten

Maße

Länge	14,65 mm
Rastermaß	5,08 mm
Maß a	35,56 mm
Stiftabmessungen	1,2 x 0,32 mm
Bohrlochdurchmesser	1,3 mm

Allgemein

Artikelfamilie	MSTBO 2,5/..-GR
Isolierstoffgruppe	I
Bemessungsstoßspannung (III/3)	4 kV
Bemessungsstoßspannung (III/2)	4 kV
Bemessungsstoßspannung (II/2)	4 kV
Bemessungsspannung (III/3)	250 V
Bemessungsspannung (III/2)	320 V
Bemessungsspannung (II/2)	630 V
Anschluss gemäß Norm	EN-VDE
Nennstrom I_N	8 A
Belastungsstrom maximal	8 A
Isolierstoff	PA
Brennbarkeitsklasse nach UL 94	V0
Farbe	grün

Grundleiste - MSTBO 2,5/ 8-GR-5,08 - 1847165

Technische Daten

Allgemein

Polzahl	8

Klassifikationen

eCl@ss

eCl@ss 4.0	272607xx
eCl@ss 4.1	27260701
eCl@ss 5.0	27260701
eCl@ss 5.1	27260701
eCl@ss 6.0	27260704
eCl@ss 7.0	27440402
eCl@ss 8.0	27440402

ETIM

ETIM 3.0	EC001121
ETIM 4.0	EC002637
ETIM 5.0	EC002637

UNSPSC

UNSPSC 6.01	30211810
UNSPSC 7.0901	39121409
UNSPSC 11	39121409
UNSPSC 12.01	39121409
UNSPSC 13.2	39121409

Approbationen

CSA / UL Recognized / VDE Gutachten mit Fertigungsüberwachung / cUL Recognized / IECEE CB Scheme / CCA / cULus Recognized /

Approbationsdetails

CSA

Usegroups	**B**	**D**
Nennspannung UN	300 V	300 V
Nennstrom IN	6,5 A	6,5 A
mm²/AWG/kcmil		

UL Recognized

Grundleiste - MSTBO 2,5/ 8-GR-5,08 - 1847165

Approbationen

Usegroups	B	D
Nennspannung UN	250 V	300 V
Nennstrom IN	8 A	8 A
mm²/AWG/kcmil		

VDE Gutachten mit Fertigungsüberwachung

Nennspannung UN	250 V
Nennstrom IN	8 A
mm²/AWG/kcmil	

cUL Recognized

Usegroups	B	D
Nennspannung UN	250 V	300 V
Nennstrom IN	8 A	8 A
mm²/AWG/kcmil		

IECEE CB Scheme

Nennspannung UN	250 V
Nennstrom IN	8 A
mm²/AWG/kcmil	

CCA

Nennspannung UN	250 V
Nennstrom IN	8 A
mm²/AWG/kcmil	

cULus Recognized

Zubehör

Kodierelement

Grundleiste - MSTBO 2,5/ 8-GR-5,08 - 1847165

Zubehör

CR-MSTB - 1734401



Klemmenmarker beschriftet

SK 5,08/3,8:FORTL.ZAHLEN - 0804293



Flansch

MSTB-BF - 1759981



Blindstopfen

MSTB-BL - 1755477



Zeichnungen

Grundleiste - MSTBO 2,5/ 8-GR-5,08 - 1847165

Bohrplan

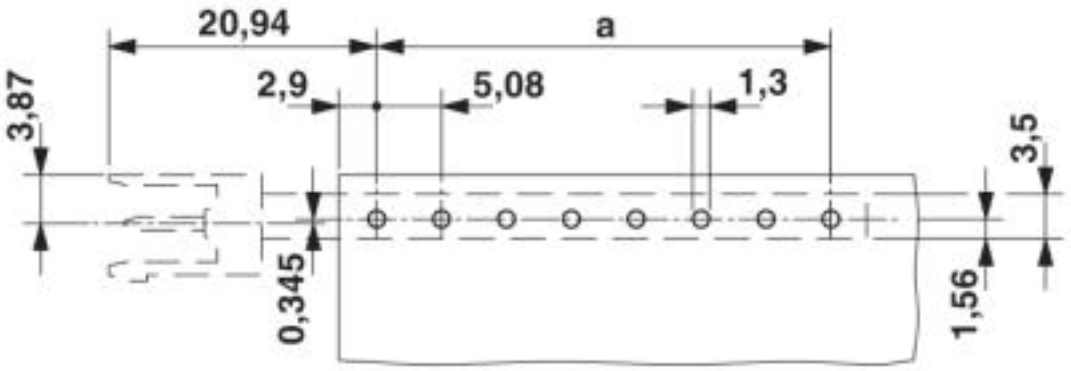

Maßzeichnung

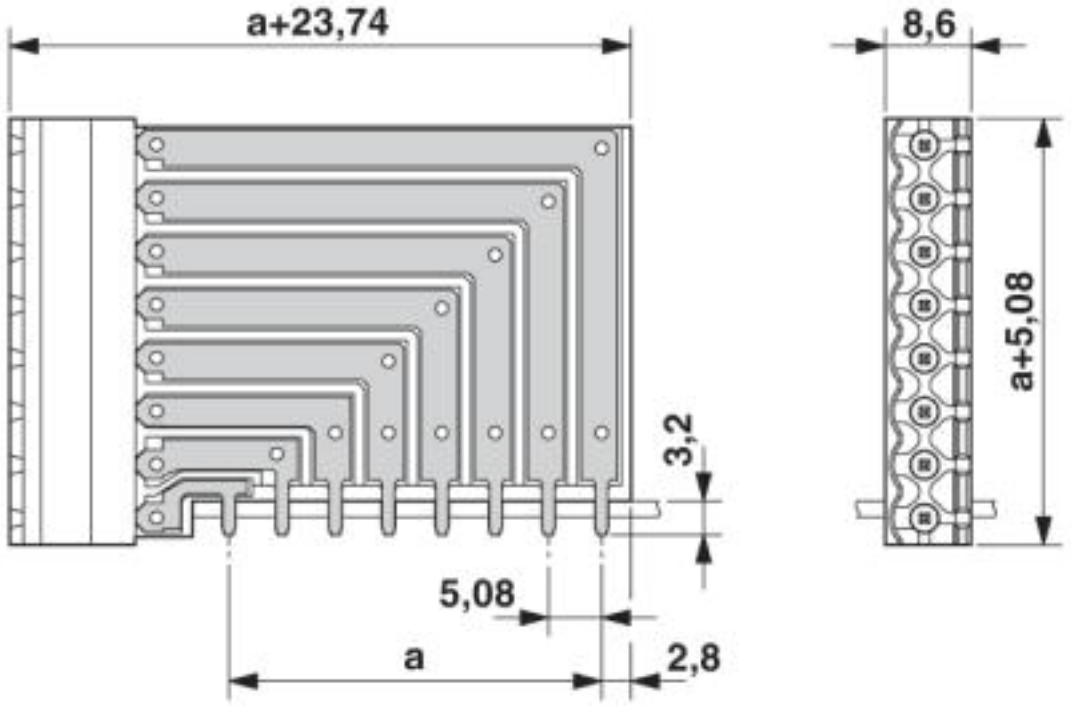

© Phoenix Contact 2013 - alle Rechte vorbehalten
http://www.phoenixcontact.com