Leiterplatten-Anschlussklemme - SMKDSN 1,5/12 - 1869169

Bitte beachten Sie, dass die hier angegebenen Daten dem Online-Katalog entnommen sind. Die vollständigen Informationen und Daten entnehmen Sie bitte der Anwenderdokumentation. Es gelten die Allgemeinen Nutzungsbedingungen für Internet-Downloads. (http://download.phoenixcontact.de)



Abbildung zeigt eine 10-polige Variante des Artikels

Leiterplattenklemme, Nennstrom: 13,5 A, Nennspannung: 400 V, Rastermaß: 5 mm, Polzahl: 12, Anschlussart: Schraubanschluss, Montage: Löten, Anschlussrichtung Leiter/Platine: 55 °, Farbe: grün

Produkteigenschaften

- Anordnung mehrerer Klemmenreihen hintereinander – Mehrstockeffekt bei gleichbleibender Bauhöhe
- Leiterplattenklemmen mit kompakten Gehäuseabmessungen und niedriger Bauhöhe
- Leiter- und Schraubdreherachse um 55° zur üblichen Richtung geneigt
- Leiterquerschnitte bis 1,5 mm²

Kaufmännische Daten

Verpackungseinheit	50
GTIN	4017918149130

Technische Daten

Maße

Länge	12 mm
Rastermaß	5 mm
Maß a	55 mm
Stiftabmessungen	0,5 x 1 mm
Bohrlochdurchmesser	1,3 mm

Allgemein

Artikelfamilie	SMKDSN 1,5
Isolierstoffgruppe	I
Bemessungsstoßspannung (III/3)	4 kV
Bemessungsstoßspannung (III/2)	4 kV
Bemessungsstoßspannung (II/2)	4 kV
Bemessungsspannung (III/3)	250 V
Bemessungsspannung (III/2)	400 V
Bemessungsspannung (II/2)	630 V
Anschluss gemäß Norm	EN-VDE
Nennstrom I_N	13,5 A
Nennquerschnitt	1,5 mm²

Leiterplatten-Anschlussklemme - SMKDSN 1,5/12 - 1869169

Technische Daten

Allgemein

Belastungsstrom maximal	13,5 A
Isolierstoff	PA
Oberfläche Lötpin	Sn
Brennbarkeitsklasse nach UL 94	V0
Lehrdorn	A 1
Abisolierlänge	6 mm
Polzahl	12
Schraubengewinde	M3
Anzugsdrehmoment min	0,5 Nm
Anzugsdrehmoment max	0,6 Nm

Anschlussdaten

Leiterquerschnitt starr min	0,14 mm²
Leiterquerschnitt starr max	1,5 mm²
Leiterquerschnitt flexibel min	0,14 mm²
Leiterquerschnitt flexibel max	1,5 mm²
Leiterquerschnitt flexibel m. Aderendhülse ohne Kunststoffhülse min	0,25 mm²
Leiterquerschnitt flexibel m. Aderendhülse ohne Kunststoffhülse max	1,5 mm²
Leiterquerschnitt flexibel m. Aderendhülse m. Kunststoffhülse min	0,25 mm²
Leiterquerschnitt flexibel m. Aderendhülse m. Kunststoffhülse max	1,5 mm²
Leiterquerschnitt AWG/kcmil min	26
Leiterquerschnitt AWG/kcmil max	16
2 Leiter gleichen Querschnitts starr min	0,14 mm²
2 Leiter gleichen Querschnitts starr max	0,75 mm²
2 Leiter gleichen Querschnitts flexibel min	0,14 mm²
2 Leiter gleichen Querschnitts flexibel max	0,75 mm²
2 Leiter gleichen Querschnitts flexibel m. AEH ohne Kunststoffhülse min	0,25 mm²
2 Leiter gleichen Querschnitts flexibel m. AEH ohne Kunststoffhülse max	0,5 mm²
2 Leiter gleichen Querschnitts flexibel m. TWIN-AEH mit Kunststoffhülse min	0,5 mm²
2 Leiter gleichen Querschnitts flexibel m. TWIN-AEH mit Kunststoffhülse max	1 mm²
AWG nach UL/CUL min	30
AWG nach UL/CUL max	14

Klassifikationen

eCl@ss

eCl@ss 4.0	27141109

Leiterplatten-Anschlussklemme - SMKDSN 1,5/12 - 1869169

Klassifikationen

eCl@ss

eCl@ss 4.1	27141109
eCl@ss 5.0	27141190
eCl@ss 5.1	27141190
eCl@ss 6.0	27261101
eCl@ss 7.0	27440401
eCl@ss 8.0	27440401

ETIM

ETIM 3.0	EC001121
ETIM 4.0	EC002643
ETIM 5.0	EC002643

UNSPSC

UNSPSC 6.01	30211801
UNSPSC 7.0901	39121432
UNSPSC 11	39121432
UNSPSC 12.01	39121432
UNSPSC 13.2	39121432

Approbationen

CSA / UL Recognized / SEV / cUL Recognized / GOST / CCA / IECEE CB Scheme / GOST / cULus Recognized /

Approbationsdetails

CSA

Usegroups	**B**	**D**
Nennspannung UN	150 V	300 V
Nennstrom IN	10 A	10 A
mm²/AWG/kcmil	28-14	28-14

UL Recognized

Usegroups	**B**	**D**
Nennspannung UN	300 V	300 V
Nennstrom IN	10 A	10 A
mm²/AWG/kcmil	30-14	30-14

SEV

Leiterplatten-Anschlussklemme - SMKDSN 1,5/12 - 1869169

Approbationen

Nennspannung UN	250 V
Nennstrom IN	
mm²/AWG/kcmil	1.5

cUL Recognized

Usegroups	B	D
Nennspannung UN	300 V	300 V
Nennstrom IN	10 A	10 A
mm²/AWG/kcmil	30-14	30-14

GOST

CCA

IECEE CB Scheme

cULus Recognized

Zubehör

Klemmenmarker beschriftet

SK 5/3,8:FORTL.ZAHLEN - 0804183



Zeichnungen

Leiterplatten-Anschlussklemme - SMKDSN 1,5/12 - 1869169

Bohrplan

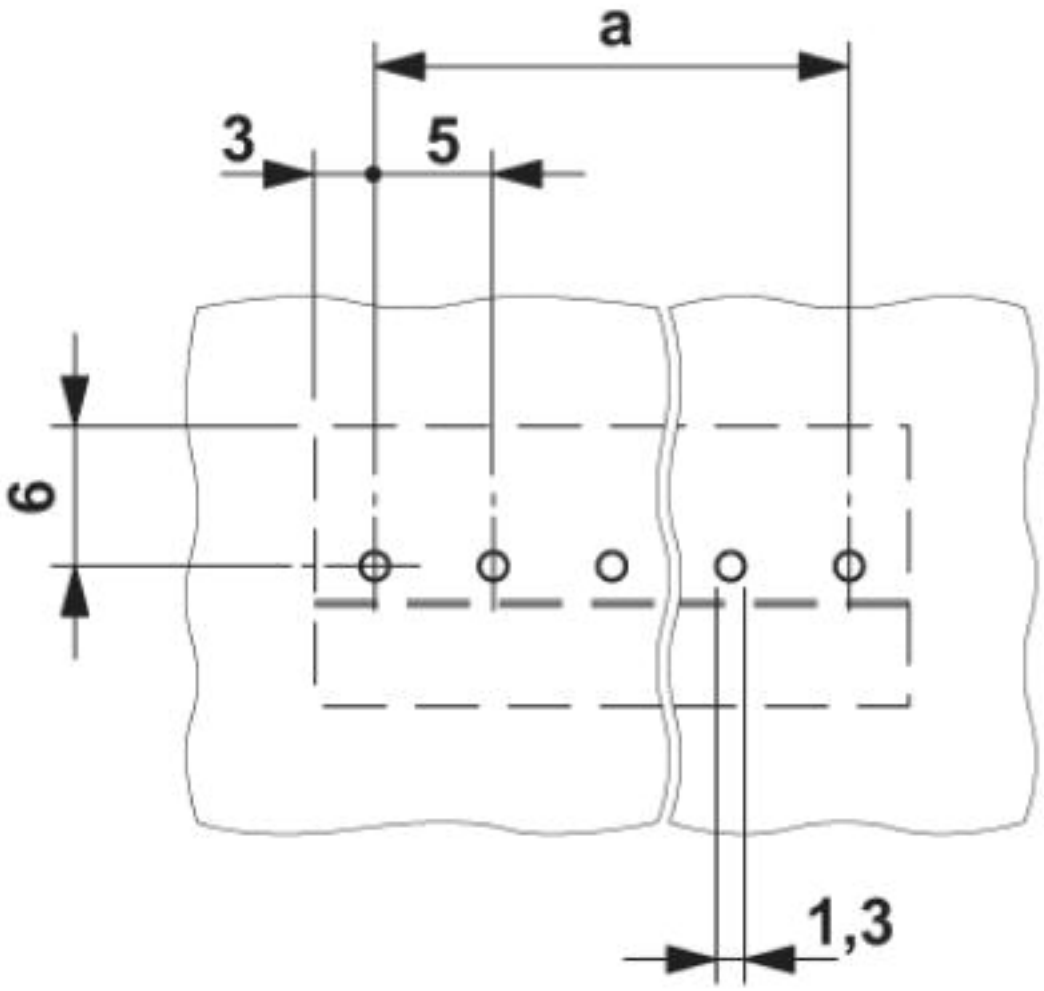

Leiterplatten-Anschlussklemme - SMKDSN 1,5/12 - 1869169

Maßzeichnung

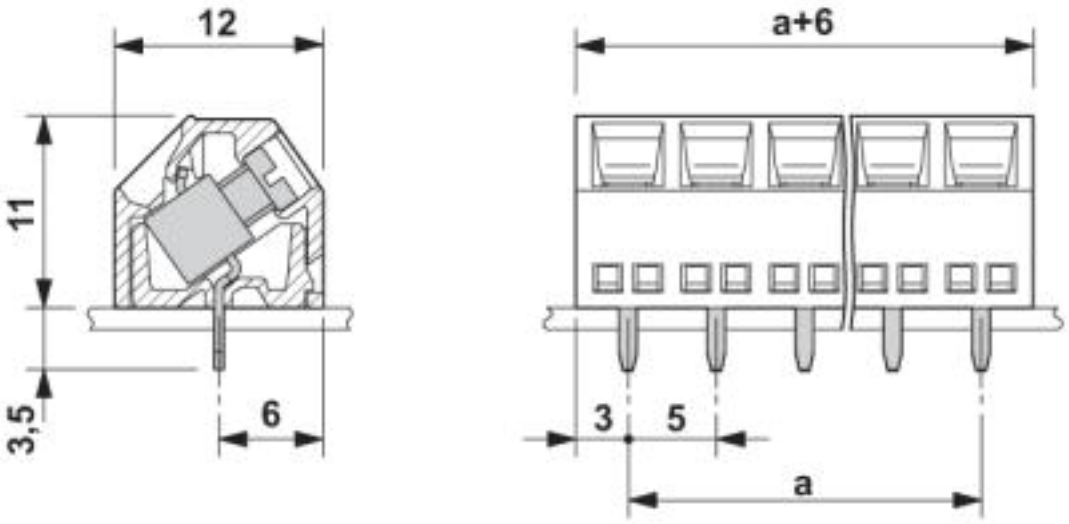

© Phoenix Contact 2013 - alle Rechte vorbehalten
http://www.phoenixcontact.com