Grundleiste - DFK-MSTB 2,5/ 6-G - 0707141

Bitte beachten Sie, dass die hier angegebenen Daten dem Online-Katalog entnommen sind. Die vollständigen Informationen und Daten entnehmen Sie bitte der Anwenderdokumentation. Es gelten die Allgemeinen Nutzungsbedingungen für Internet-Downloads. (http://download.phoenixcontact.de)



Abbildung zeigt eine 10-polige Variante des Artikels

Steckerteil, Nennstrom: 12 A, Bemessungsspannung (III/2): 320 V, Polzahl: 6, Rastermaß: 5 mm, Anschlussart: Löt-/Flachsteckanschluss, Farbe: grün, Kontaktoberfläche: Zinn, Montage: Direktmontage, Das Zubehörteil Art.-Nr. 5030172 ist nur in Verbindung mit MSTB 2,5/...ST und MSTBT 2,5/...ST verwendbar.

Produkteigenschaften

- Befestigung in bis zu 6 mm dicken Gehäusewänden ist mit zwei M3 x 10 Schrauben möglich
- Außen: Steckanschluss für entsprechende MSTB 2,5- oder FKC 2,5-Stecker
- Innen: kombinierbarer Löt- bzw. 2,8-mm-Flachsteckanschluss
- Grundgehäuse zur Montage in einer Geräte-/Gehäusewand

Kaufmännische Daten

Verpackungseinheit	50
GTIN	4017918003913

Technische Daten

Maße

Rastermaß	5 mm
Maß a	25 mm

Allgemein

Artikelfamilie	DFK-MSTB 2,5/..-G
Isolierstoffgruppe	I
Bemessungsstoßspannung (III/3)	4 kV
Bemessungsstoßspannung (III/2)	4 kV
Bemessungsstoßspannung (II/2)	4 kV
Bemessungsspannung (III/3)	320 V
Bemessungsspannung (III/2)	320 V
Bemessungsspannung (II/2)	630 V
Anschluss gemäß Norm	EN-VDE
Nennstrom I_N	12 A
Nennquerschnitt	2,5 mm²
Belastungsstrom maximal	12 A
Isolierstoff	PA
Brennbarkeitsklasse nach UL 94	V2

Grundleiste - DFK-MSTB 2,5/ 6-G - 0707141

Technische Daten

Allgemein

Polzahl	6

Anschlussdaten

Leiterquerschnitt starr min	0,2 mm²
Leiterquerschnitt starr max	2,5 mm²
Leiterquerschnitt flexibel min	0,2 mm²
Leiterquerschnitt flexibel max	2,5 mm²
Leiterquerschnitt AWG/kcmil min	24
Leiterquerschnitt AWG/kcmil max	12

Klassifikationen

eCl@ss

eCl@ss 4.0	272607xx
eCl@ss 4.1	27260701
eCl@ss 5.0	27260701
eCl@ss 5.1	27141190
eCl@ss 6.0	27260704
eCl@ss 7.0	27440402
eCl@ss 8.0	27440402

ETIM

ETIM 3.0	EC001283
ETIM 4.0	EC001283
ETIM 5.0	EC001283

UNSPSC

UNSPSC 6.01	30211810
UNSPSC 7.0901	39121409
UNSPSC 11	39121409
UNSPSC 12.01	39121409
UNSPSC 13.2	39121409

Approbationen

CSA / UL Recognized / VDE Gutachten mit Fertigungsüberwachung / cUL Recognized / GOST / IECEE CB Scheme / GOST / CSA / CCA / cULus Recognized /

Approbationsdetails

CSA

Grundleiste - DFK-MSTB 2,5/ 6-G - 0707141

Approbationen

Usegroups	B	D
Nennspannung UN	300 V	300 V
Nennstrom IN	15 A	10 A
mm²/AWG/kcmil		

UL Recognized

Usegroups	B	D
Nennspannung UN	300 V	300 V
Nennstrom IN	15 A	10 A
mm²/AWG/kcmil		

VDE Gutachten mit Fertigungsüberwachung

Nennspannung UN	250 V
Nennstrom IN	12 A
mm²/AWG/kcmil	

cUL Recognized

Usegroups	B	D
Nennspannung UN	300 V	300 V
Nennstrom IN	15 A	10 A
mm²/AWG/kcmil		

GOST

IECEE CB Scheme

Nennspannung UN	250 V
Nennstrom IN	12 A
mm²/AWG/kcmil	

Grundleiste - DFK-MSTB 2,5/ 6-G - 0707141

Approbationen

Usegroups	**B**	**D**
Nennspannung UN	300 V	300 V
Nennstrom IN	10 A	10 A
mm²/AWG/kcmil		

CCA	
Nennspannung UN	250 V
Nennstrom IN	12 A
mm²/AWG/kcmil	

cULus Recognized

Zubehör

Montagematerial

DFK-MSTB-SS - 0708263



Kodierelement

CR-MSTB - 1734401



Blindstopfen

Grundleiste - DFK-MSTB 2,5/ 6-G - 0707141

Zubehör

MSTB-BL - 1755477



Zubehör

DFK-MSTB-R - 5030172



Zeichnungen

Bohrplan

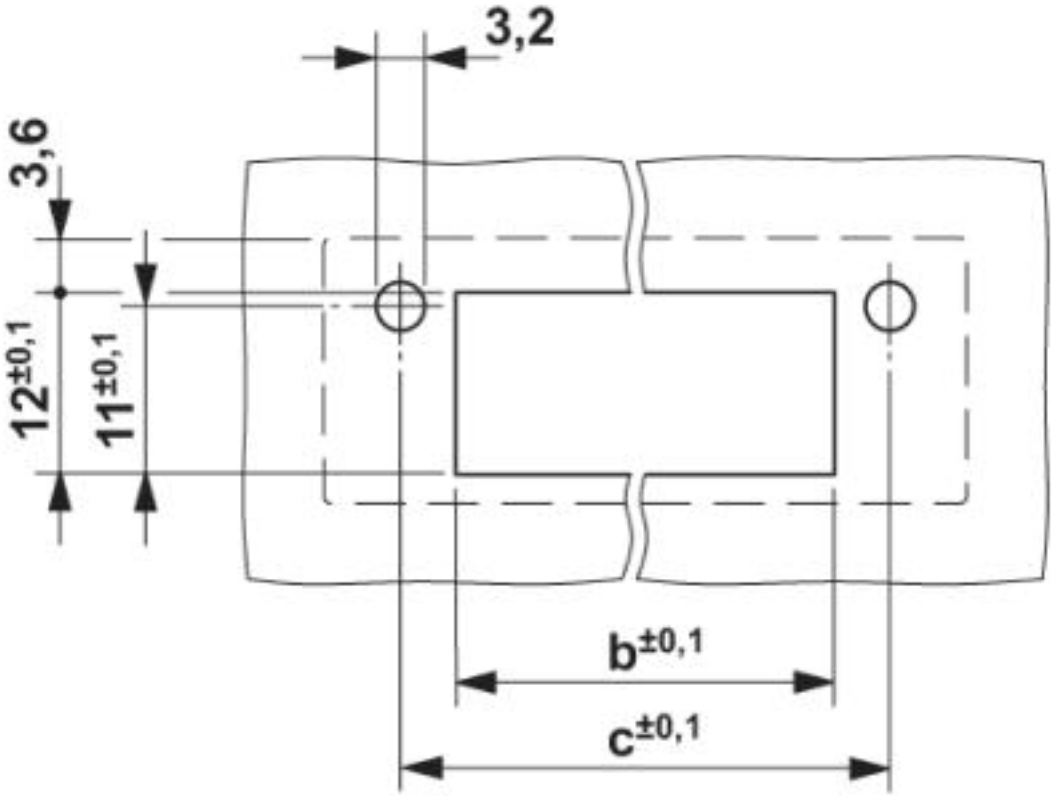

Maß b: 2,7 mm + (Polzahl x 5,0 mm)Maß c: Maß b + 7,3 mm

Grundleiste - DFK-MSTB 2,5/ 6-G - 0707141

Maßzeichnung

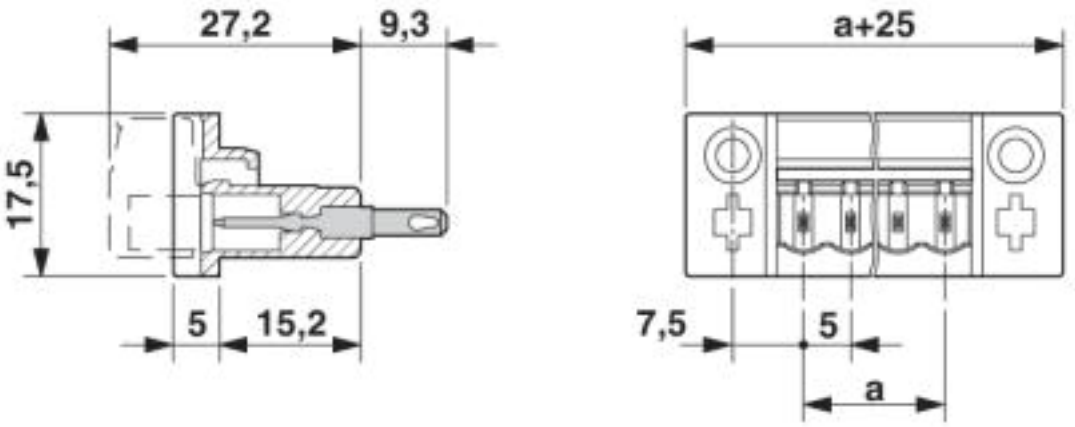

© Phoenix Contact 2013 - alle Rechte vorbehalten
http://www.phoenixcontact.com