Leiterplatten-Anschlussklemme - MKDSF 3/ 2-5,08 - 1712724

Bitte beachten Sie, dass die hier angegebenen Daten dem Online-Katalog entnommen sind. Die vollständigen Informationen und Daten entnehmen Sie bitte der Anwenderdokumentation. Es gelten die Allgemeinen Nutzungsbedingungen für Internet-Downloads. (http://download.phoenixcontact.de)



Abbildung zeigt eine 2-polige Variante

Leiterplattenklemme, Nennstrom: 24 A, Nennspannung: 400 V, Rastermaß: 5,08 mm, Polzahl: 2, Anschlussart: Schraubanschluss, Montage: Löten, Anschlussrichtung Leiter/Platine: 90 °, Farbe: grün, Der Artikel ist zu unterschiedlichen Polzahlen anreihbar!

Produkteigenschaften

- MKDSF 3 mit nach hinten aus dem Gehäuse geführten abgewinkeltem Lötstift
- Liegende Baureihe mit vertikaler Anschlussrichtung zur Leiterplatte
- Großzügig bemessener Anschlussraum, starre Leiter bis 4 mm²

Kaufmännische Daten

Verpackungseinheit	50
GTIN	4017918023843

Technische Daten

Maße

Länge	18 mm
Rastermaß	5,08 mm
Maß a	5,08 mm
Stiftabmessungen	0,9 x 0,9 mm
Bohrlochdurchmesser	1,3 mm

Allgemein

Artikelfamilie	MKDSF 3
Isolierstoffgruppe	I
Bemessungsstoßspannung (III/3)	4 kV
Bemessungsstoßspannung (III/2)	4 kV
Bemessungsstoßspannung (II/2)	4 kV
Bemessungsspannung (III/3)	250 V
Bemessungsspannung (III/2)	400 V
Bemessungsspannung (II/2)	630 V
Anschluss gemäß Norm	EN-VDE
Nennstrom I_N	24 A
Nennquerschnitt	2,5 mm²
Belastungsstrom maximal	32 A (bei 4 mm² Leiterquerschnitt)

Leiterplatten-Anschlussklemme - MKDSF 3/ 2-5,08 - 1712724

Technische Daten

Allgemein

Isolierstoff	PA
Oberfläche Lötpin	Sn
Brennbarkeitsklasse nach UL 94	V0
Lehrdorn	A3
Abisolierlänge	8 mm
Polzahl	2
Schraubengewinde	M3
Anzugsdrehmoment min	0,5 Nm
Anzugsdrehmoment max	0,6 Nm

Anschlussdaten

Leiterquerschnitt starr min	0,2 mm²
Leiterquerschnitt starr max	4 mm²
Leiterquerschnitt flexibel min	0,2 mm²
Leiterquerschnitt flexibel max	2,5 mm²
Leiterquerschnitt flexibel m. Aderendhülse ohne Kunststoffhülse min	0,25 mm²
Leiterquerschnitt flexibel m. Aderendhülse ohne Kunststoffhülse max	2,5 mm²
Leiterquerschnitt flexibel m. Aderendhülse m. Kunststoffhülse min	0,25 mm²
Leiterquerschnitt flexibel m. Aderendhülse m. Kunststoffhülse max	2,5 mm²
Leiterquerschnitt AWG/kcmil min	24
Leiterquerschnitt AWG/kcmil max	12
2 Leiter gleichen Querschnitts starr min	0,2 mm²
2 Leiter gleichen Querschnitts starr max	1,5 mm²
2 Leiter gleichen Querschnitts flexibel min	0,2 mm²
2 Leiter gleichen Querschnitts flexibel max	1,5 mm²
2 Leiter gleichen Querschnitts flexibel m. AEH ohne Kunststoffhülse min	0,25 mm²
2 Leiter gleichen Querschnitts flexibel m. AEH ohne Kunststoffhülse max	0,75 mm²
2 Leiter gleichen Querschnitts flexibel m. TWIN-AEH mit Kunststoffhülse min	0,5 mm²
2 Leiter gleichen Querschnitts flexibel m. TWIN-AEH mit Kunststoffhülse max	1,5 mm²
AWG nach UL/CUL min	30
AWG nach UL/CUL max	12

Klassifikationen

eCl@ss

eCl@ss 4.0	27141109
eCl@ss 4.1	27141109

Leiterplatten-Anschlussklemme - MKDSF 3/ 2-5,08 - 1712724

Klassifikationen

eCl@ss

eCl@ss 5.0	27141190
eCl@ss 5.1	27141190
eCl@ss 6.0	27261101
eCl@ss 7.0	27440401
eCl@ss 8.0	27440401

ETIM

ETIM 3.0	EC001121
ETIM 4.0	EC002643
ETIM 5.0	EC002643

UNSPSC

UNSPSC 6.01	30211801
UNSPSC 7.0901	39121432
UNSPSC 11	39121432
UNSPSC 12.01	39121432
UNSPSC 13.2	39121432

Approbationen

CSA / UL Recognized / SEV / cUL Recognized / GOST / CCA / GOST / cULus Recognized /

Approbationsdetails

CSA

Usegroups	**B**	**D**
Nennspannung UN	300 V	300 V
Nennstrom IN	10 A	10 A
mm²/AWG/kcmil	28-12	28-12

UL Recognized

Usegroups	**B**	**D**
Nennspannung UN	250 V	300 V
Nennstrom IN	15 A	10 A
mm²/AWG/kcmil	30-12	30-12

SEV

Leiterplatten-Anschlussklemme - MKDSF 3/ 2-5,08 - 1712724

Approbationen

Nennspannung UN	250 V
Nennstrom IN	
mm²/AWG/kcmil	4

cUL Recognized

Usegroups	**B**	**D**
Nennspannung UN	250 V	300 V
Nennstrom IN	15 A	10 A
mm²/AWG/kcmil	30-12	30-12

GOST

CCA

Nennspannung UN	250 V
Nennstrom IN	
mm²/AWG/kcmil	4

cULus Recognized

Zubehör

Schraubwerkzeug

SZS 0,6X3,5 - 1205053



Klemmenmarker beschriftet

Leiterplatten-Anschlussklemme - MKDSF 3/ 2-5,08 - 1712724

Zubehör

SK 5,08/3,8:FORTL.ZAHLEN - 0804293



Brücke

EBP 2- 5 - 1733169



Zeichnungen

Leiterplatten-Anschlussklemme - MKDSF 3/ 2-5,08 - 1712724

Bohrplan

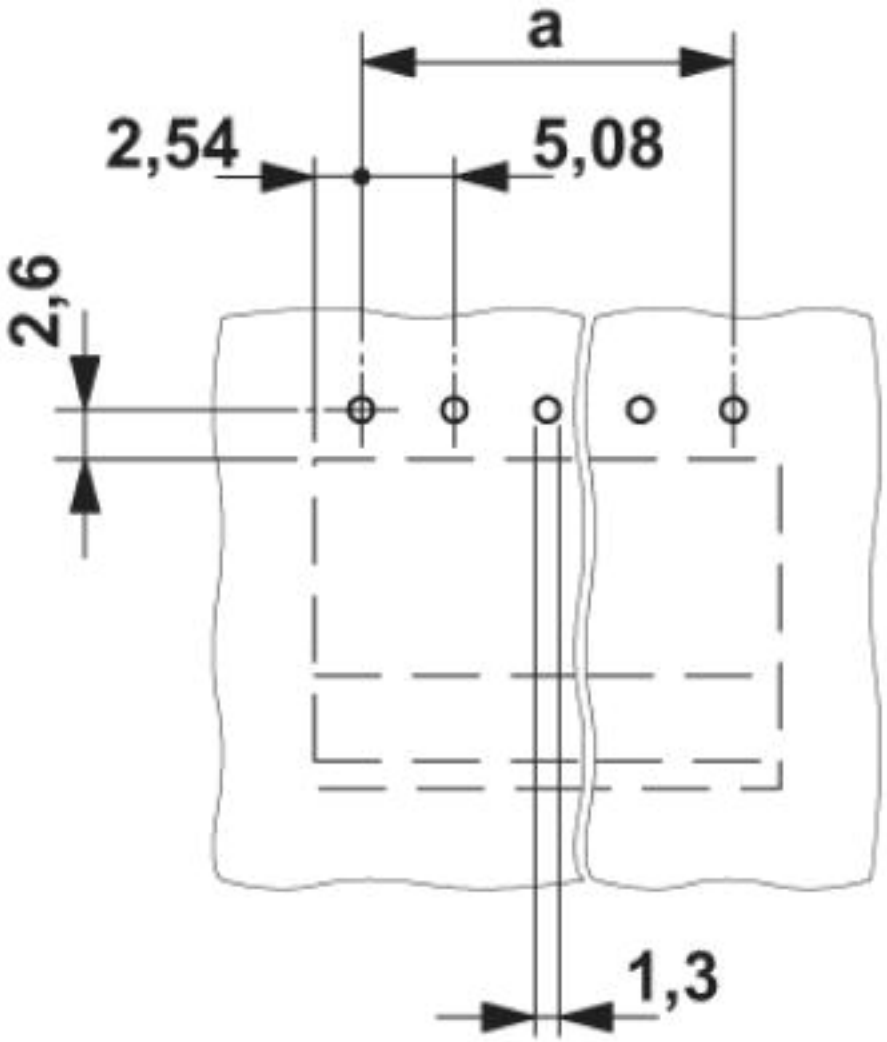

Leiterplatten-Anschlussklemme - MKDSF 3/ 2-5,08 - 1712724

Maßzeichnung

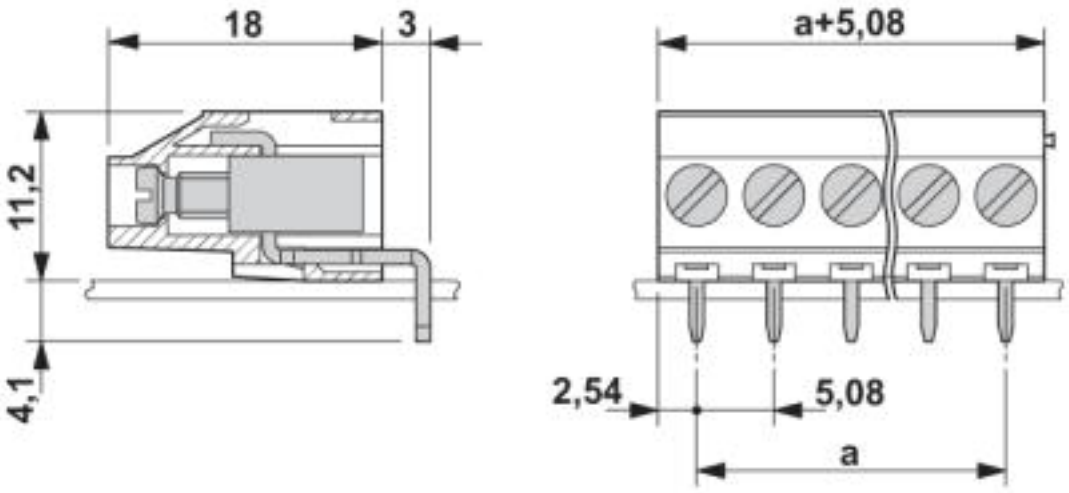

© Phoenix Contact 2013 - alle Rechte vorbehalten
http://www.phoenixcontact.com