Leiterplatten-Anschlussklemme - SPTA 1,5/10-3,81 - 1751545

Bitte beachten Sie, dass die hier angegebenen Daten dem Online-Katalog entnommen sind. Die vollständigen Informationen und Daten entnehmen Sie bitte der Anwenderdokumentation. Es gelten die Allgemeinen Nutzungsbedingungen für Internet-Downloads. (http://download.phoenixcontact.de)

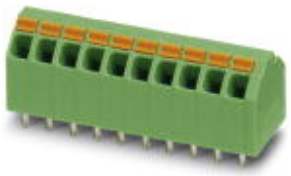

Leiterplattenklemme, Nennstrom: 9 A, Nennspannung: 160 V, Rastermaß: 3,81 mm, Polzahl: 10, Anschlussart: Federkraftanschluss, Montage: Löten, Anschlussrichtung Leiter/Platine: 45 °, Farbe: grün

Produkteigenschaften

- Großzügig bemessene Beschriftungs- und Bedruckungsfläche
- Komfortabler und schneller Leiteranschluss durch Push-in-Direktstecktechnik
- Einfache Bedienung beim Lösen des Leiters über orange Betätigungshebel
- Große Kabeltrichter zur sicheren Aufnahme von Leitern bis 1,5 mm²
- Klassische Pultform mit Doppelpinning für zusätzliche Bediensicherheit
- Je Produktfamilie untereinander in den Rastermaßen kombinierbar

Kaufmännische Daten

Verpackungseinheit	50
GTIN	4046356318082

Technische Daten

Maße

Rastermaß	3,81 mm
Maß a	34,29 mm
Stiftabmessungen	0,6 x 1,0 mm
Stiftabstand	7 mm
Bohrlochdurchmesser	1,1 mm

Allgemein

Artikelfamilie	SPTA 1,5/
Isolierstoffgruppe	I
Bemessungsstoßspannung (III/3)	2,5 kV
Bemessungsstoßspannung (III/2)	2,5 kV
Bemessungsstoßspannung (II/2)	2,5 kV
Bemessungsspannung (III/3)	160 V
Bemessungsspannung (III/2)	160 V
Bemessungsspannung (II/2)	320 V
Anschluss gemäß Norm	EN-VDE
Nennstrom I_N	9 A
Nennquerschnitt	1,5 mm²

Leiterplatten-Anschlussklemme - SPTA 1,5/10-3,81 - 1751545

Technische Daten

Allgemein

Belastungsstrom maximal	9 A
Isolierstoff	PA
Oberfläche Lötpin	Sn
Brennbarkeitsklasse nach UL 94	V0
Abisolierlänge	10 mm
Polzahl	10

Anschlussdaten

Leiterquerschnitt starr min	0,2 mm²
Leiterquerschnitt starr max	1,5 mm²
Leiterquerschnitt flexibel min	0,2 mm²
Leiterquerschnitt flexibel max	1,5 mm²
Leiterquerschnitt flexibel m. Aderendhülse ohne Kunststoffhülse min	0,25 mm²
Leiterquerschnitt flexibel m. Aderendhülse ohne Kunststoffhülse max	1,5 mm²
Leiterquerschnitt flexibel m. Aderendhülse m. Kunststoffhülse min	0,25 mm²
Leiterquerschnitt flexibel m. Aderendhülse m. Kunststoffhülse max	1,5 mm²
Leiterquerschnitt AWG/kcmil min	24
Leiterquerschnitt AWG/kcmil max	16
AWG nach UL/CUL min	26
AWG nach UL/CUL max	16

Klassifikationen

eCl@ss

eCl@ss 4.0	27141109
eCl@ss 4.1	27141109
eCl@ss 5.0	27141190
eCl@ss 5.1	27141190
eCl@ss 6.0	27261101
eCl@ss 7.0	27440401
eCl@ss 8.0	27440401

ETIM

ETIM 3.0	EC001121
ETIM 4.0	EC002643
ETIM 5.0	EC002643

UNSPSC

UNSPSC 6.01	30211801
UNSPSC 7.0901	39121432
UNSPSC 11	39121432

Leiterplatten-Anschlussklemme - SPTA 1,5/10-3,81 - 1751545

Klassifikationen

UNSPSC

UNSPSC 12.01	39121432
UNSPSC 13.2	39121432

Approbationen

UL Recognized / VDE Gutachten mit Fertigungsüberwachung / cUL Recognized / CCA / IECEE CB Scheme / GOST / GOST / cULus Recognized /

Approbationsdetails

UL Recognized

Usegroups	**B**
Nennspannung UN	300 V
Nennstrom IN	10 A
mm²/AWG/kcmil	26-16

VDE Gutachten mit Fertigungsüberwachung

Nennspannung UN	130 V
Nennstrom IN	9 A
mm²/AWG/kcmil	0.2-1.5

cUL Recognized

Usegroups	**B**
Nennspannung UN	300 V
Nennstrom IN	10 A
mm²/AWG/kcmil	26-16

CCA

IECEE CB Scheme

Leiterplatten-Anschlussklemme - SPTA 1,5/10-3,81 - 1751545

Approbationen

GOST

cULus Recognized

Zeichnungen

Bohrplan

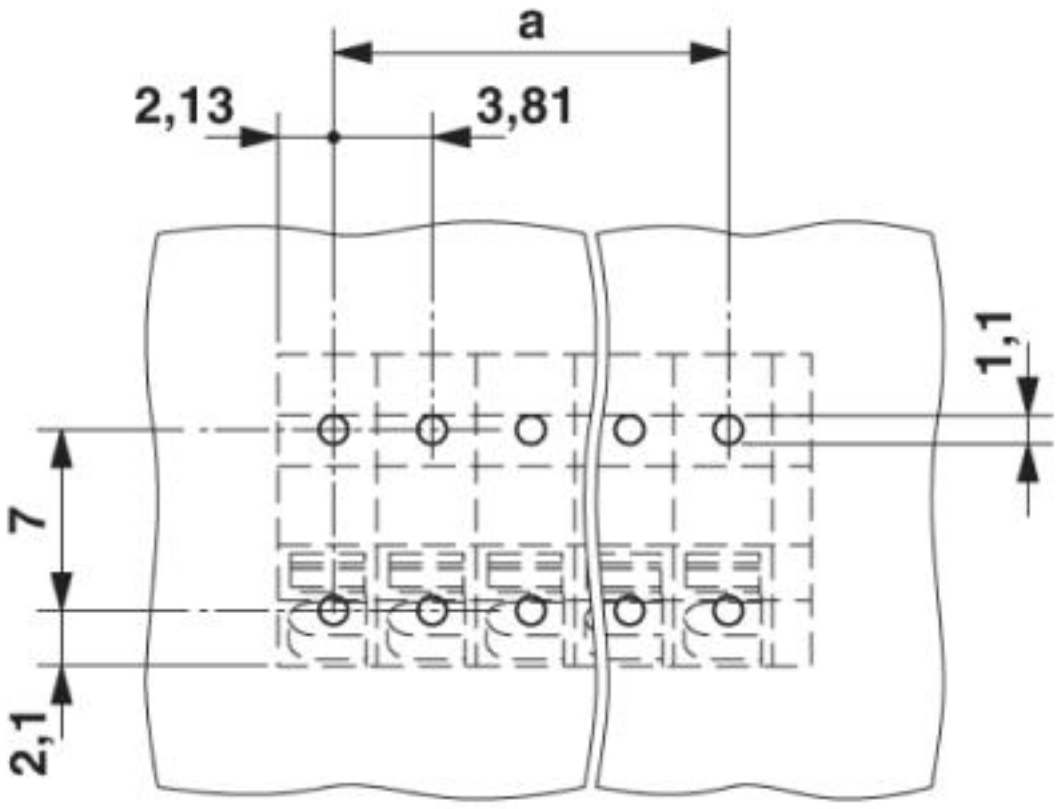

Leiterplatten-Anschlussklemme - SPTA 1,5/10-3,81 - 1751545

Maßzeichnung

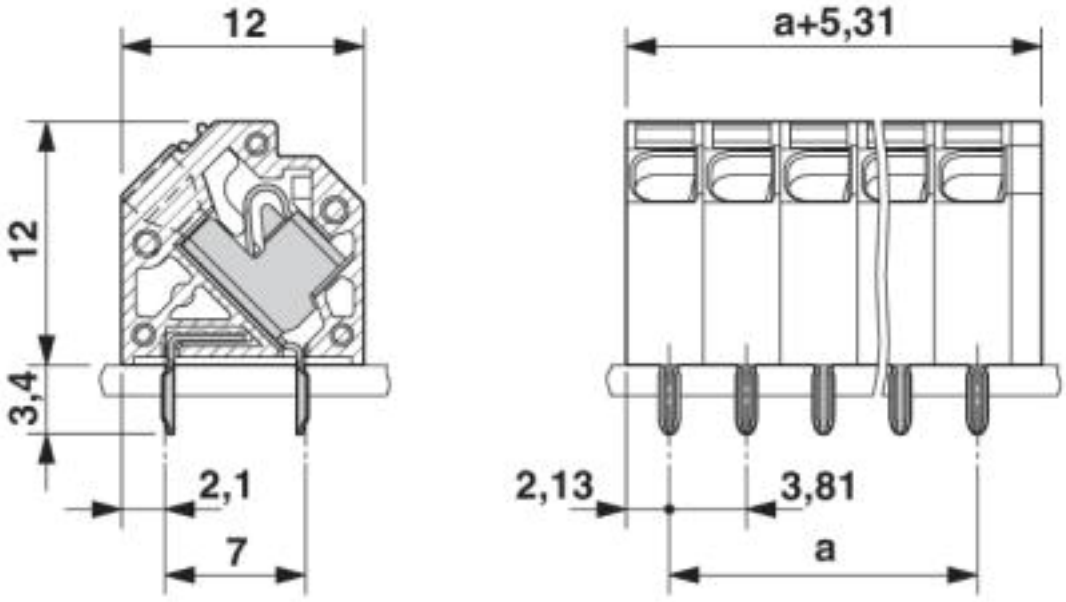

© Phoenix Contact 2013 - alle Rechte vorbehalten
http://www.phoenixcontact.com