Leiterplatten-Anschlussklemme - MFKDSP/ 6-5,08 - 1791884

Bitte beachten Sie, dass die hier angegebenen Daten dem Online-Katalog entnommen sind. Die vollständigen Informationen und Daten entnehmen Sie bitte der Anwenderdokumentation. Es gelten die Allgemeinen Nutzungsbedingungen für Internet-Downloads. (http://download.phoenixcontact.de)



Abbildung zeigt die 5-polige Variante

Leiterplattenklemme, Nennstrom: 12 A, Nennspannung: 320 V, Rastermaß: 5,08 mm, Polzahl: 6, Anschlussart: Federkraftanschluss, Montage: Löten, Anschlussrichtung Leiter/Platine: 45 °, Farbe: grün

Kaufmännische Daten

Verpackungseinheit	50
GTIN	4017918044480

Technische Daten

Maße

Länge	16,2 mm
Rastermaß	5,08 mm
Maß a	25,4 mm
Stiftabmessungen	0,5 x 1 mm
Bohrlochdurchmesser	1,3 mm

Allgemein

Artikelfamilie	MFKDSP
Isolierstoffgruppe	I
Bemessungsstoßspannung (III/3)	4 kV
Bemessungsstoßspannung (III/2)	4 kV
Bemessungsstoßspannung (II/2)	4 kV
Bemessungsspannung (III/3)	250 V
Bemessungsspannung (III/2)	320 V
Bemessungsspannung (II/2)	630 V
Anschluss gemäß Norm	EN-VDE
Nennstrom I_N	12 A
Nennquerschnitt	1 mm²
Belastungsstrom maximal	12 A (bei 1,5 mm² Leiterquerschnitt)
Isolierstoff	PA
Oberfläche Lötpin	Sn
Brennbarkeitsklasse nach UL 94	V0
Abisolierlänge	10 mm
Polzahl	6

Leiterplatten-Anschlussklemme - MFKDSP/ 6-5,08 - 1791884

Technische Daten

Anschlussdaten

Leiterquerschnitt starr min	0,2 mm²
Leiterquerschnitt starr max	1,5 mm²
Leiterquerschnitt flexibel min	0,2 mm²
Leiterquerschnitt flexibel max	1 mm²
Leiterquerschnitt flexibel m. Aderendhülse ohne Kunststoffhülse min	0,25 mm²
Leiterquerschnitt flexibel m. Aderendhülse ohne Kunststoffhülse max	0,75 mm²
Leiterquerschnitt flexibel m. Aderendhülse m. Kunststoffhülse min	0,25 mm²
Leiterquerschnitt flexibel m. Aderendhülse m. Kunststoffhülse max	0,75 mm²
Leiterquerschnitt AWG/kcmil min	24
Leiterquerschnitt AWG/kcmil max	16
AWG nach UL/CUL min	22
AWG nach UL/CUL max	18

Klassifikationen

eCl@ss

eCl@ss 4.0	27141109
eCl@ss 4.1	27141109
eCl@ss 5.0	27141190
eCl@ss 5.1	27141190
eCl@ss 6.0	27261101
eCl@ss 7.0	27440401
eCl@ss 8.0	27440401

ETIM

ETIM 3.0	EC001121
ETIM 4.0	EC002643
ETIM 5.0	EC002643

UNSPSC

UNSPSC 6.01	30211801
UNSPSC 7.0901	39121432
UNSPSC 11	39121432
UNSPSC 12.01	39121432
UNSPSC 13.2	39121432

Approbationen

CSA / UL Recognized / cUL Recognized / GOST / GOST / cULus Recognized /

Leiterplatten-Anschlussklemme - MFKDSP/ 6-5,08 - 1791884

Approbationen

Approbationsdetails

CSA

Usegroups	B	D
Nennspannung UN	300 V	300 V
Nennstrom IN	10 A	10 A
mm²/AWG/kcmil	22-18	22-18

UL Recognized

Usegroups	B	D
Nennspannung UN	300 V	300 V
Nennstrom IN	3,6 A	3,6 A
mm²/AWG/kcmil	22-18	22-18

cUL Recognized

Usegroups	B	D
Nennspannung UN	300 V	300 V
Nennstrom IN	3,6 A	3,6 A
mm²/AWG/kcmil	22-18	22-18

GOST

cULus Recognized

Zubehör

Prüfstecker

Leiterplatten-Anschlussklemme - MFKDSP/ 6-5,08 - 1791884

Zubehör

RPS - 0201647



MPS-MT - 0201744



Klemmenmarker beschriftet

SK 5,08/3,8:FORTL.ZAHLEN - 0804293



SK 5,08/3,8: 0-9 - 0804303



Klemmenmarker unbeschriftet

SK 5,08/3,8:UNBEDRUCKT - 0805412



Leiterplatten-Anschlussklemme - MFKDSP/ 6-5,08 - 1791884

Zubehör

SK 5,08/3,8:SO - 0805085



Zeichnungen

Bohrplan

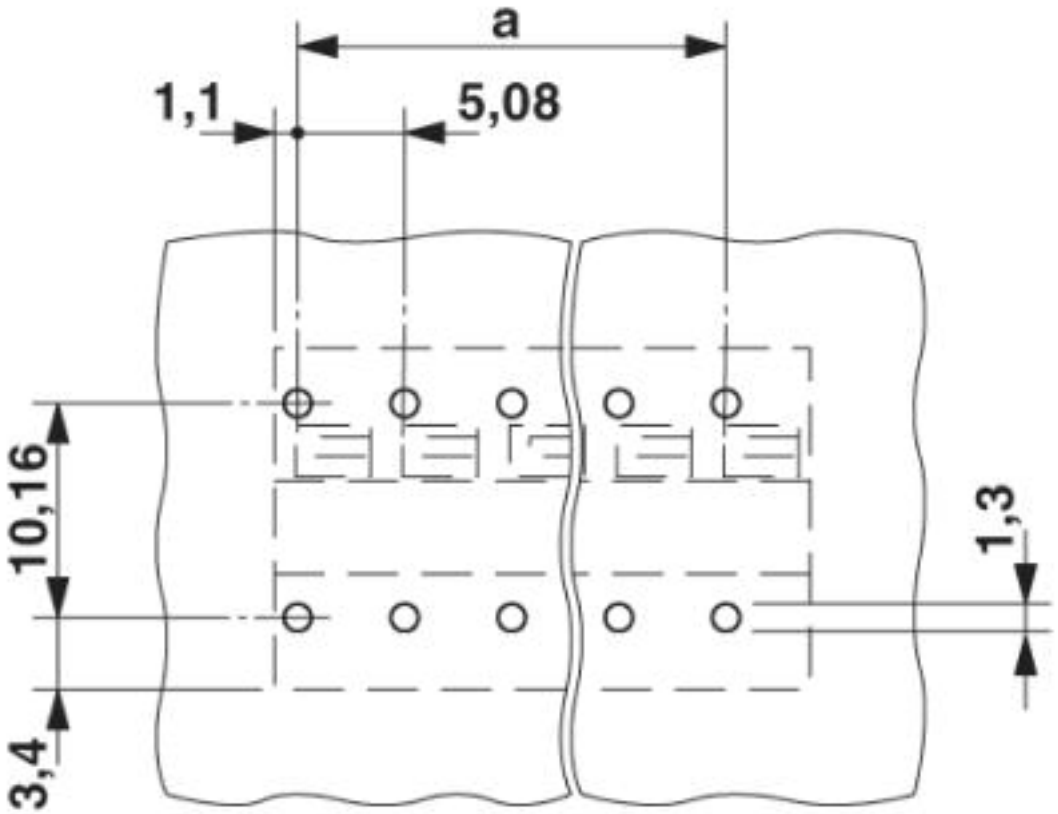

Leiterplatten-Anschlussklemme - MFKDSP/ 6-5,08 - 1791884

Maßzeichnung

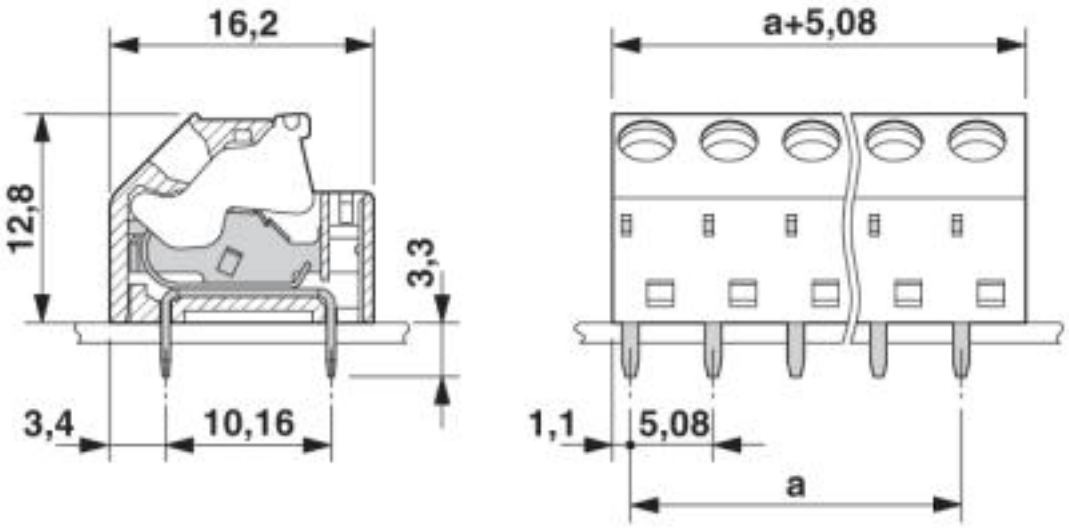

© Phoenix Contact 2013 - alle Rechte vorbehalten
http://www.phoenixcontact.com