# Leiterplatten-Anschlussklemme - MPT 0,5/ 5-2,54 - 1725685

Bitte beachten Sie, dass die hier angegebenen Daten dem Online-Katalog entnommen sind. Die vollständigen Informationen und Daten entnehmen Sie bitte der Anwenderdokumentation. Es gelten die Allgemeinen Nutzungsbedingungen für Internet-Downloads. (http://download.phoenixcontact.de)



Abbildung zeigt eine 10-polige Variante des Artikels

Leiterplattenklemme, Nennstrom: 6 A, Nennspannung: 160 V, Rastermaß: 2,54 mm, Polzahl: 5, Anschlussart: Schraubanschluss, Montage: Löten, Anschlussrichtung Leiter/Platine: 0 °, Farbe: grün

## Produkteigenschaften

- Einreihige Bauform mit horizontaler Anschlussrichtung
- Einsatz in Miniaturbaugruppen mit hoher Kontaktdichte
- MICRO-Leiterplattenklemme im IC Raster von 2,54 mm

## Kaufmännische Daten

| | |
|---|---|
| **Verpackungseinheit** | 250 |
| **GTIN** | 4017918116286 |

## Technische Daten

### Maße

| | |
|---|---|
| **Länge** | 6,2 mm |
| **Rastermaß** | 2,54 mm |
| **Maß a** | 10,16 mm |
| **Stiftabmessungen** | 0,5 x 0,9 mm |
| **Bohrlochdurchmesser** | 1,1 mm |

### Allgemein

| | |
|---|---|
| **Artikelfamilie** | MPT 0,5 |
| **Isolierstoffgruppe** | I |
| **Bemessungsstoßspannung (III/3)** | 1,5 kV |
| **Bemessungsstoßspannung (III/2)** | 1,5 kV |
| **Bemessungsstoßspannung (II/2)** | 2,5 kV |
| **Bemessungsspannung (III/3)** | 63 V |
| **Bemessungsspannung (III/2)** | 160 V |
| **Bemessungsspannung (II/2)** | 320 V |
| **Anschluss gemäß Norm** | EN-VDE |
| **Nennstrom $I_N$** | 6 A |
| **Nennquerschnitt** | 0,5 mm² |
| **Belastungsstrom maximal** | 6 A |

# Leiterplatten-Anschlussklemme - MPT 0,5/ 5-2,54 - 1725685

## Technische Daten

### Allgemein

| | |
|---|---|
| **Isolierstoff** | PA |
| **Oberfläche Lötpin** | Sn |
| **Brennbarkeitsklasse nach UL 94** | V0 |
| **Abisolierlänge** | 4,5 mm |
| **Polzahl** | 5 |
| **Schraubengewinde** | M1,6 |
| **Anzugsdrehmoment min** | 0,12 Nm |
| **Anzugsdrehmoment max** | 0,15 Nm |

### Anschlussdaten

| | |
|---|---|
| **Leiterquerschnitt starr min** | 0,14 mm² |
| **Leiterquerschnitt starr max** | 0,5 mm² |
| **Leiterquerschnitt flexibel min** | 0,14 mm² |
| **Leiterquerschnitt flexibel max** | 0,5 mm² |
| **Leiterquerschnitt flexibel m. Aderendhülse ohne Kunststoffhülse min** | 0,25 mm² |
| **Leiterquerschnitt flexibel m. Aderendhülse ohne Kunststoffhülse max** | 0,34 mm² |
| **Leiterquerschnitt flexibel m. Aderendhülse m. Kunststoffhülse min** | 0,25 mm² |
| **Leiterquerschnitt flexibel m. Aderendhülse m. Kunststoffhülse max** | 0,34 mm² |
| **Leiterquerschnitt AWG/kcmil min** | 26 |
| **Leiterquerschnitt AWG/kcmil max** | 20 |
| **2 Leiter gleichen Querschnitts starr min** | 0,14 mm² |
| **2 Leiter gleichen Querschnitts starr max** | 0,34 mm² |
| **2 Leiter gleichen Querschnitts flexibel min** | 0,14 mm² |
| **2 Leiter gleichen Querschnitts flexibel max** | 0,34 mm² |
| **AWG nach UL/CUL min** | 30 |
| **AWG nach UL/CUL max** | 20 |

## Klassifikationen

### eCl@ss

| | |
|---|---|
| **eCl@ss 4.0** | 27141109 |
| **eCl@ss 4.1** | 27141109 |
| **eCl@ss 5.0** | 27141190 |
| **eCl@ss 5.1** | 27141190 |
| **eCl@ss 6.0** | 27261101 |
| **eCl@ss 7.0** | 27440401 |
| **eCl@ss 8.0** | 27440401 |

### ETIM

| | |
|---|---|
| **ETIM 3.0** | EC001121 |

# Leiterplatten-Anschlussklemme - MPT 0,5/ 5-2,54 - 1725685

## Klassifikationen

### ETIM

| | |
|---|---|
| **ETIM 4.0** | EC002643 |
| **ETIM 5.0** | EC002643 |

### UNSPSC

| | |
|---|---|
| **UNSPSC 6.01** | 30211801 |
| **UNSPSC 7.0901** | 39121432 |
| **UNSPSC 11** | 39121432 |
| **UNSPSC 12.01** | 39121432 |
| **UNSPSC 13.2** | 39121432 |

## Approbationen

CSA / UL Recognized / cUL Recognized / GOST / GOST / cULus Recognized /

### Approbationsdetails

**CSA**

| | |
|---|---|
| **Usegroups** | **B** |
| Nennspannung UN | 125 V |
| Nennstrom IN | 6 A |
| mm²/AWG/kcmil | 28-20 |

**UL Recognized**

| | |
|---|---|
| **Usegroups** | **B** |
| Nennspannung UN | 125 V |
| Nennstrom IN | 6 A |
| mm²/AWG/kcmil | 30-20 |

**cUL Recognized**

| | |
|---|---|
| **Usegroups** | **B** |
| Nennspannung UN | 125 V |
| Nennstrom IN | 6 A |
| mm²/AWG/kcmil | 30-20 |

# Leiterplatten-Anschlussklemme - MPT 0,5/ 5-2,54 - 1725685

## Approbationen

GOST

cULus Recognized

## Zubehör

**Schraubwerkzeug**

SZS 0,4X2,0 - 1205202



**Klemmenmarker beschriftet**

SK 2,54/2,8:FORTL.ZAHLEN - 0804853



## Zeichnungen

# Leiterplatten-Anschlussklemme - MPT 0,5/ 5-2,54 - 1725685

Bohrplan

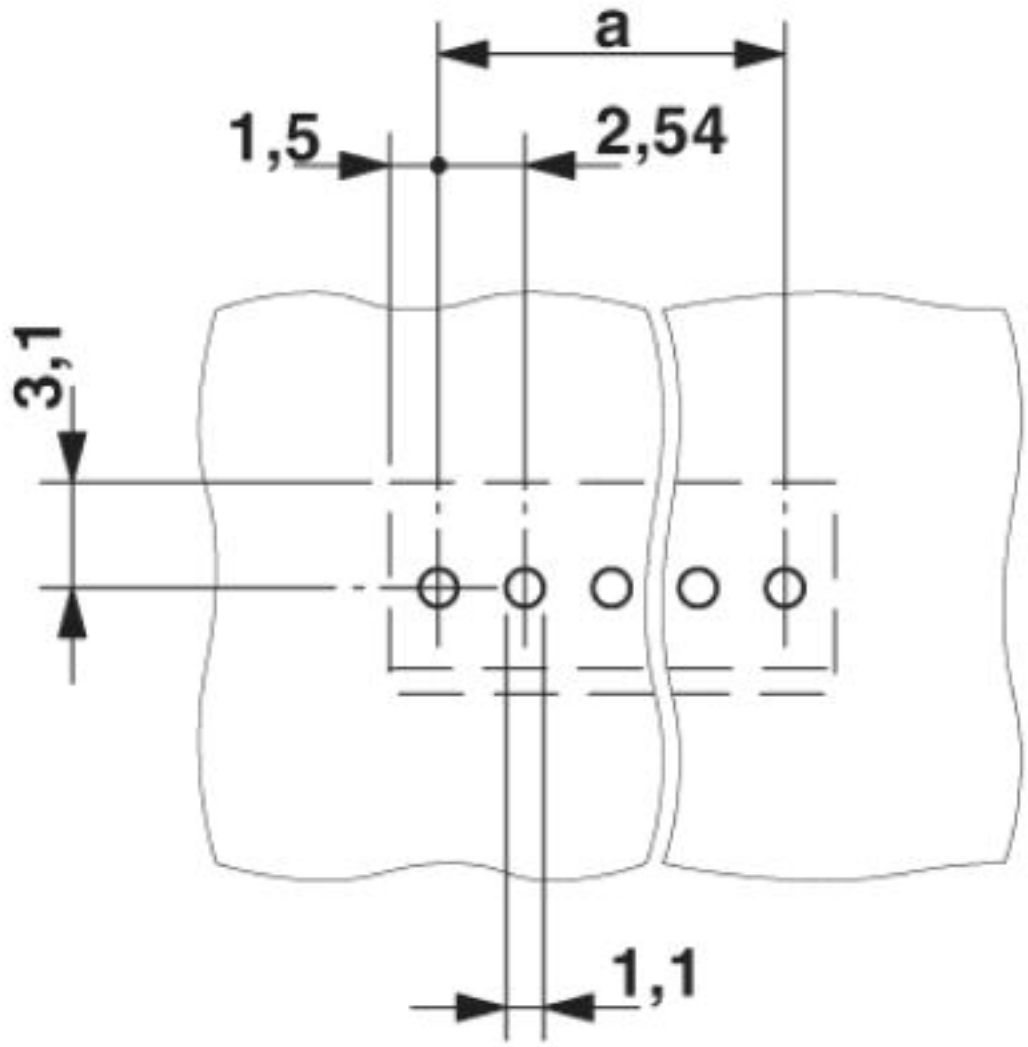

# Leiterplatten-Anschlussklemme - MPT 0,5/ 5-2,54 - 1725685

Diagramm

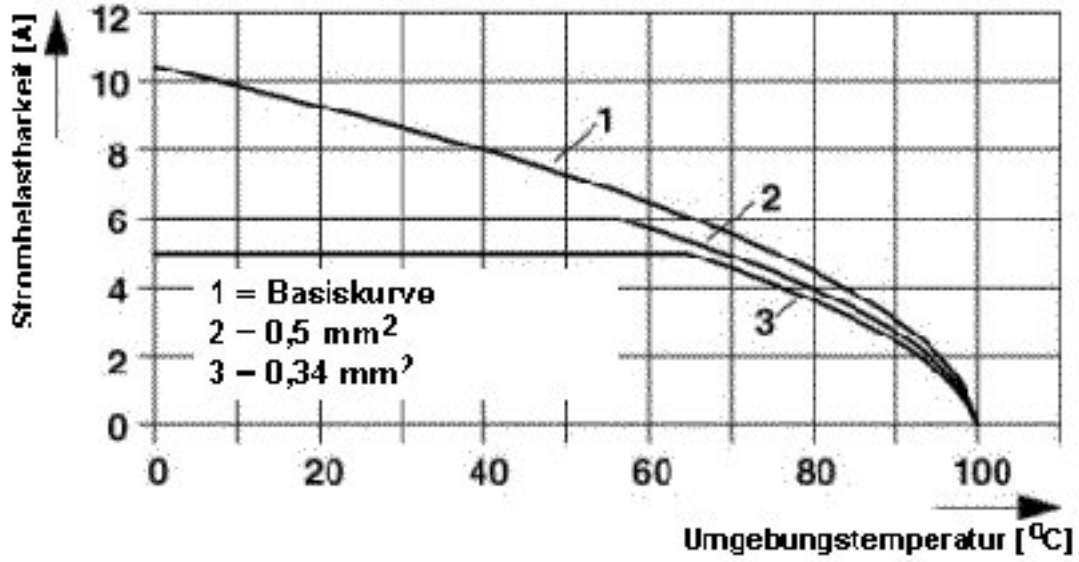


Maßzeichnung

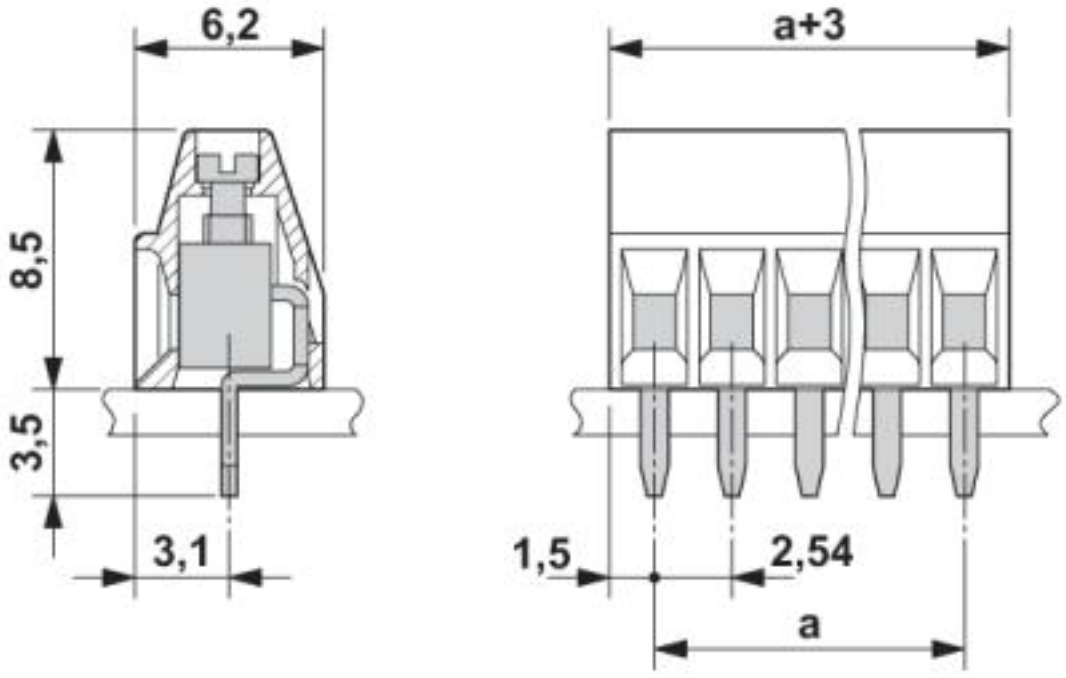


© Phoenix Contact 2013 - alle Rechte vorbehalten
http://www.phoenixcontact.com