Leiterplatten-Anschlussklemme - FFKDS/H-2,54 - 1791826

Bitte beachten Sie, dass die hier angegebenen Daten dem Online-Katalog entnommen sind. Die vollständigen Informationen und Daten entnehmen Sie bitte der Anwenderdokumentation. Es gelten die Allgemeinen Nutzungsbedingungen für Internet-Downloads. (http://download.phoenixcontact.de)



Leiterplattenklemme, Nennstrom: 6 A, Nennspannung: 160 V, Rastermaß: 2,54 mm, Polzahl: 1, Anschlussart: Federkraftanschluss, Montage: Löten, Anschlussrichtung Leiter/Platine: 0 °, Farbe: grün, Der Artikel ist zu unterschiedlichen Polzahlen anreihbar!

Produkteigenschaften

- Leiterplattenklemmen mit frontalem Federkraftanschluss
- Doppellötstift für hohe Standfestigkeit auf der Leiterplatte
- Push-in-Direktstecktechnik für starre oder flexible Leiter mit Aderendhülse
- Beim Anschluss flexibler Leiter ohne Aderendhülse wird die Klemmstelle per orangefarbigem Hebelöffner geöffnet

Kaufmännische Daten

Verpackungseinheit	250
GTIN	4017918044459

Technische Daten

Maße

Länge	13,6 mm
Rastermaß	2,54 mm
Stiftabmessungen	0,5 x 0,8 mm
Bohrlochdurchmesser	1,1 mm

Allgemein

Artikelfamilie	FFKDS(A)/H
Isolierstoffgruppe	I
Bemessungsstoßspannung (III/3)	2,5 kV
Bemessungsstoßspannung (III/2)	2,5 kV
Bemessungsstoßspannung (II/2)	2,5 kV
Bemessungsspannung (III/3)	63 V
Bemessungsspannung (III/2)	160 V
Bemessungsspannung (II/2)	320 V
Anschluss gemäß Norm	EN-VDE
Nennstrom I_N	6 A
Nennquerschnitt	0,5 mm²
Belastungsstrom maximal	6 A (bei 0,5 mm² Leiterquerschnitt)
Isolierstoff	PA
Oberfläche Lötpin	Sn

Leiterplatten-Anschlussklemme - FFKDS/H-2,54 - 1791826

Technische Daten

Allgemein

Brennbarkeitsklasse nach UL 94	V0
Abisolierlänge	11 mm
Polzahl	1

Anschlussdaten

Leiterquerschnitt starr min	0,14 mm²
Leiterquerschnitt starr max	0,5 mm²
Leiterquerschnitt flexibel min	0,14 mm²
Leiterquerschnitt flexibel max	0,5 mm²
Leiterquerschnitt AWG/kcmil min	26
Leiterquerschnitt AWG/kcmil max	20
AWG nach UL/CUL min	26
AWG nach UL/CUL max	20

Klassifikationen

eCl@ss

eCl@ss 4.0	27141109
eCl@ss 4.1	27141109
eCl@ss 5.0	27141190
eCl@ss 5.1	27141190
eCl@ss 6.0	27261101
eCl@ss 7.0	27440401
eCl@ss 8.0	27440401

ETIM

ETIM 3.0	EC001121
ETIM 4.0	EC002643
ETIM 5.0	EC002643

UNSPSC

UNSPSC 6.01	30211801
UNSPSC 7.0901	39121432
UNSPSC 11	39121432
UNSPSC 12.01	39121432
UNSPSC 13.2	39121432

Approbationen

CSA / UL Recognized / KEMA-KEUR / cUL Recognized / GOST / CCA / GOST / CCA / IECEE CB Scheme / cULus Recognized /

Approbationsdetails

Leiterplatten-Anschlussklemme - FFKDS/H-2,54 - 1791826

Approbationen

CSA

Usegroups	B
Nennspannung UN	150 V
Nennstrom IN	6 A
mm²/AWG/kcmil	20

UL Recognized

Usegroups	B
Nennspannung UN	150 V
Nennstrom IN	6 A
mm²/AWG/kcmil	26-20

KEMA-KEUR

Nennspannung UN	63 V
Nennstrom IN	
mm²/AWG/kcmil	0.5

cUL Recognized

Usegroups	B
Nennspannung UN	150 V
Nennstrom IN	6 A
mm²/AWG/kcmil	26-20

GOST

CCA

Nennspannung UN	63 V
Nennstrom IN	
mm²/AWG/kcmil	0.5

Leiterplatten-Anschlussklemme - FFKDS/H-2,54 - 1791826

Approbationen

Nennspannung UN	63 V
Nennstrom IN	
mm²/AWG/kcmil	0.5

IECEE CB Scheme

Nennspannung UN	63 V
Nennstrom IN	
mm²/AWG/kcmil	0.5

cULus Recognized

Zubehör

Klemmenmarker beschriftet

SK 2,54/2,8:FORTL.ZAHLEN - 0804853



Zeichnungen

Leiterplatten-Anschlussklemme - FFKDS/H-2,54 - 1791826

Bohrplan

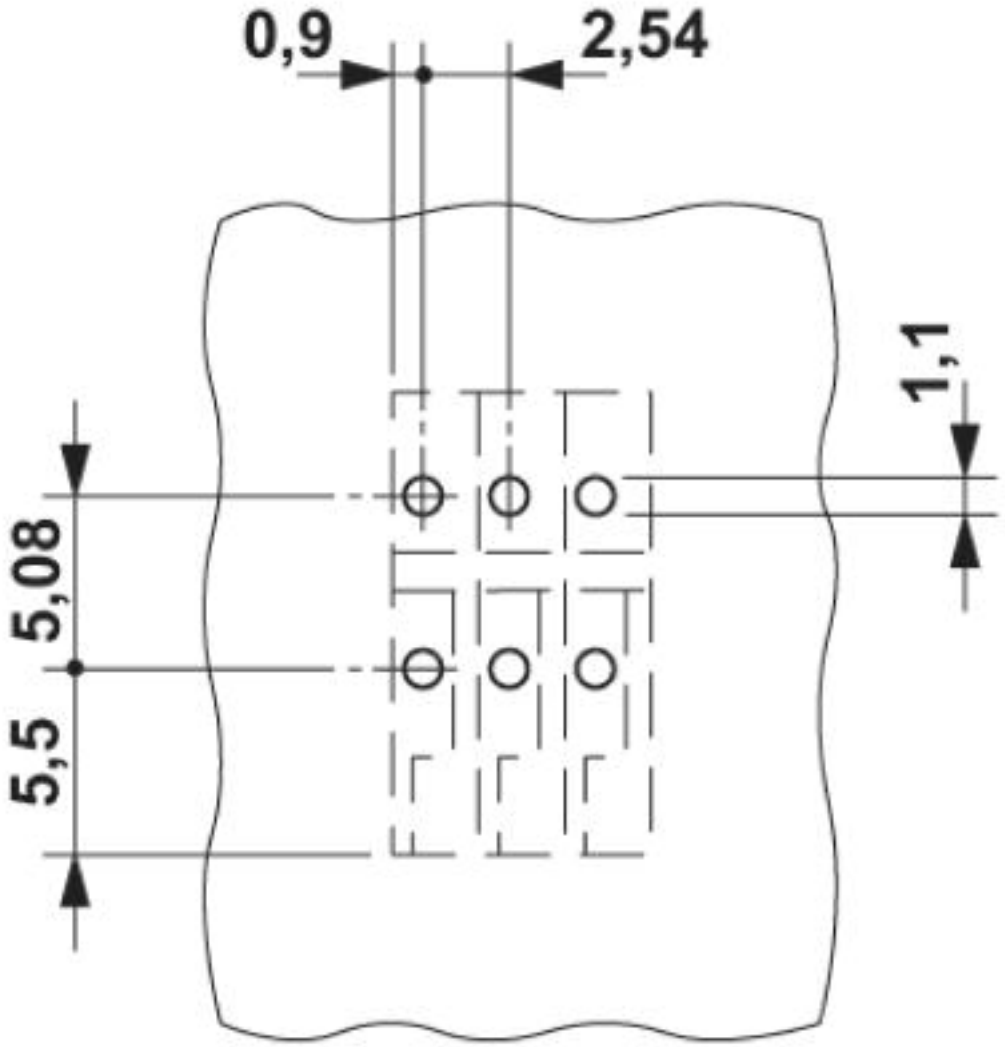

Leiterplatten-Anschlussklemme - FFKDS/H-2,54 - 1791826

Maßzeichnung

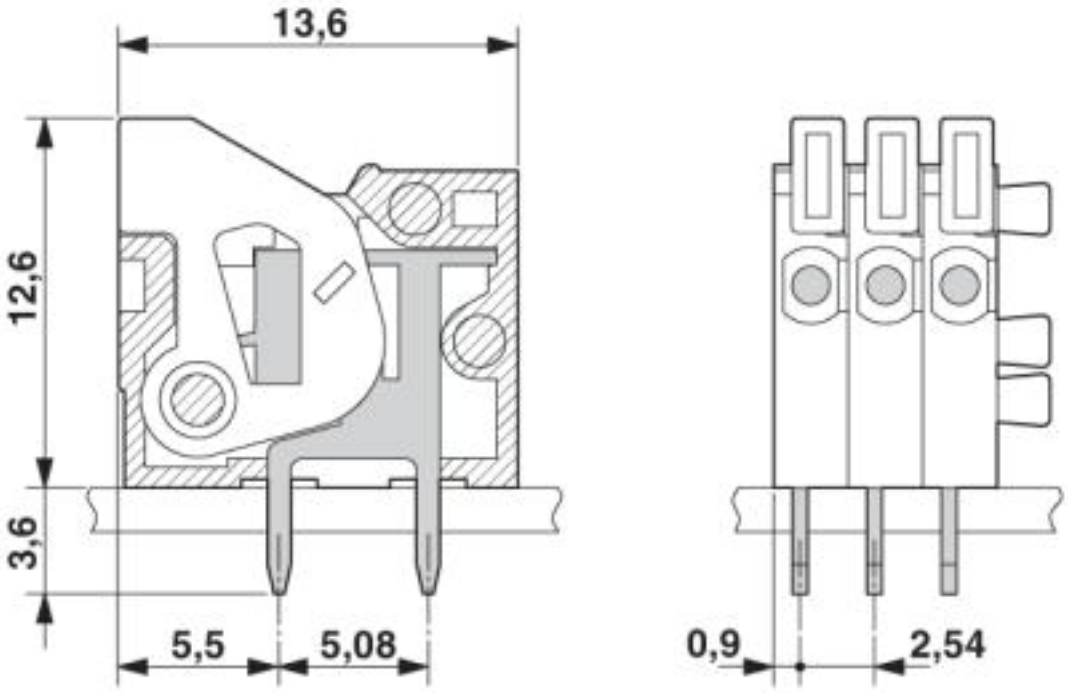

© Phoenix Contact 2013 - alle Rechte vorbehalten
http://www.phoenixcontact.com