Leiterplatten-Anschlussklemme - MPT 0,5/ 6-2,54 - 1725698

Bitte beachten Sie, dass die hier angegebenen Daten dem Online-Katalog entnommen sind. Die vollständigen Informationen und Daten entnehmen Sie bitte der Anwenderdokumentation. Es gelten die Allgemeinen Nutzungsbedingungen für Internet-Downloads. (http://download.phoenixcontact.de)



Abbildung zeigt eine 10-polige Variante des Artikels

Leiterplattenklemme, Nennstrom: 6 A, Nennspannung: 160 V, Rastermaß: 2,54 mm, Polzahl: 6, Anschlussart: Schraubanschluss, Montage: Löten, Anschlussrichtung Leiter/Platine: 0 °, Farbe: grün

Produkteigenschaften

- Einreihige Bauform mit horizontaler Anschlussrichtung
- Einsatz in Miniaturbaugruppen mit hoher Kontaktdichte
- MICRO-Leiterplattenklemme im IC Raster von 2,54 mm

Kaufmännische Daten

Verpackungseinheit	100
GTIN	4017918116293

Technische Daten

Maße

Länge	6,2 mm
Rastermaß	2,54 mm
Maß a	12,7 mm
Stiftabmessungen	0,5 x 0,9 mm
Bohrlochdurchmesser	1,1 mm

Allgemein

Artikelfamilie	MPT 0,5
Isolierstoffgruppe	I
Bemessungsstoßspannung (III/3)	1,5 kV
Bemessungsstoßspannung (III/2)	1,5 kV
Bemessungsstoßspannung (II/2)	2,5 kV
Bemessungsspannung (III/3)	63 V
Bemessungsspannung (III/2)	160 V
Bemessungsspannung (II/2)	320 V
Anschluss gemäß Norm	EN-VDE
Nennstrom I_N	6 A
Nennquerschnitt	0,5 mm²
Belastungsstrom maximal	6 A

Leiterplatten-Anschlussklemme - MPT 0,5/ 6-2,54 - 1725698

Technische Daten

Allgemein

Isolierstoff	PA
Oberfläche Lötpin	Sn
Brennbarkeitsklasse nach UL 94	V0
Abisolierlänge	4,5 mm
Polzahl	6
Schraubengewinde	M1,6
Anzugsdrehmoment min	0,12 Nm
Anzugsdrehmoment max	0,15 Nm

Anschlussdaten

Leiterquerschnitt starr min	0,14 mm²
Leiterquerschnitt starr max	0,5 mm²
Leiterquerschnitt flexibel min	0,14 mm²
Leiterquerschnitt flexibel max	0,5 mm²
Leiterquerschnitt flexibel m. Aderendhülse ohne Kunststoffhülse min	0,25 mm²
Leiterquerschnitt flexibel m. Aderendhülse ohne Kunststoffhülse max	0,34 mm²
Leiterquerschnitt flexibel m. Aderendhülse m. Kunststoffhülse min	0,25 mm²
Leiterquerschnitt flexibel m. Aderendhülse m. Kunststoffhülse max	0,34 mm²
Leiterquerschnitt AWG/kcmil min	26
Leiterquerschnitt AWG/kcmil max	20
2 Leiter gleichen Querschnitts starr min	0,14 mm²
2 Leiter gleichen Querschnitts starr max	0,34 mm²
2 Leiter gleichen Querschnitts flexibel min	0,14 mm²
2 Leiter gleichen Querschnitts flexibel max	0,34 mm²
AWG nach UL/CUL min	30
AWG nach UL/CUL max	20

Klassifikationen

eCl@ss

eCl@ss 4.0	27141109
eCl@ss 4.1	27141109
eCl@ss 5.0	27141190
eCl@ss 5.1	27141190
eCl@ss 6.0	27261101
eCl@ss 7.0	27440401
eCl@ss 8.0	27440401

ETIM

ETIM 3.0	EC001121

Leiterplatten-Anschlussklemme - MPT 0,5/ 6-2,54 - 1725698

Klassifikationen

ETIM

ETIM 4.0	EC002643
ETIM 5.0	EC002643

UNSPSC

UNSPSC 6.01	30211801
UNSPSC 7.0901	39121432
UNSPSC 11	39121432
UNSPSC 12.01	39121432
UNSPSC 13.2	39121432

Approbationen

CSA / UL Recognized / cUL Recognized / GOST / GOST / cULus Recognized /

Approbationsdetails

CSA

Usegroups	**B**
Nennspannung UN	125 V
Nennstrom IN	6 A
mm²/AWG/kcmil	28-20

UL Recognized

Usegroups	**B**
Nennspannung UN	125 V
Nennstrom IN	6 A
mm²/AWG/kcmil	30-20

cUL Recognized

Usegroups	**B**
Nennspannung UN	125 V
Nennstrom IN	6 A
mm²/AWG/kcmil	30-20

Leiterplatten-Anschlussklemme - MPT 0,5/ 6-2,54 - 1725698

Approbationen

GOST

cULus Recognized

Zubehör

Schraubwerkzeug

SZS 0,4X2,0 - 1205202



Klemmenmarker beschriftet

SK 2,54/2,8:FORTL.ZAHLEN - 0804853



Zeichnungen

Leiterplatten-Anschlussklemme - MPT 0,5/ 6-2,54 - 1725698

Bohrplan

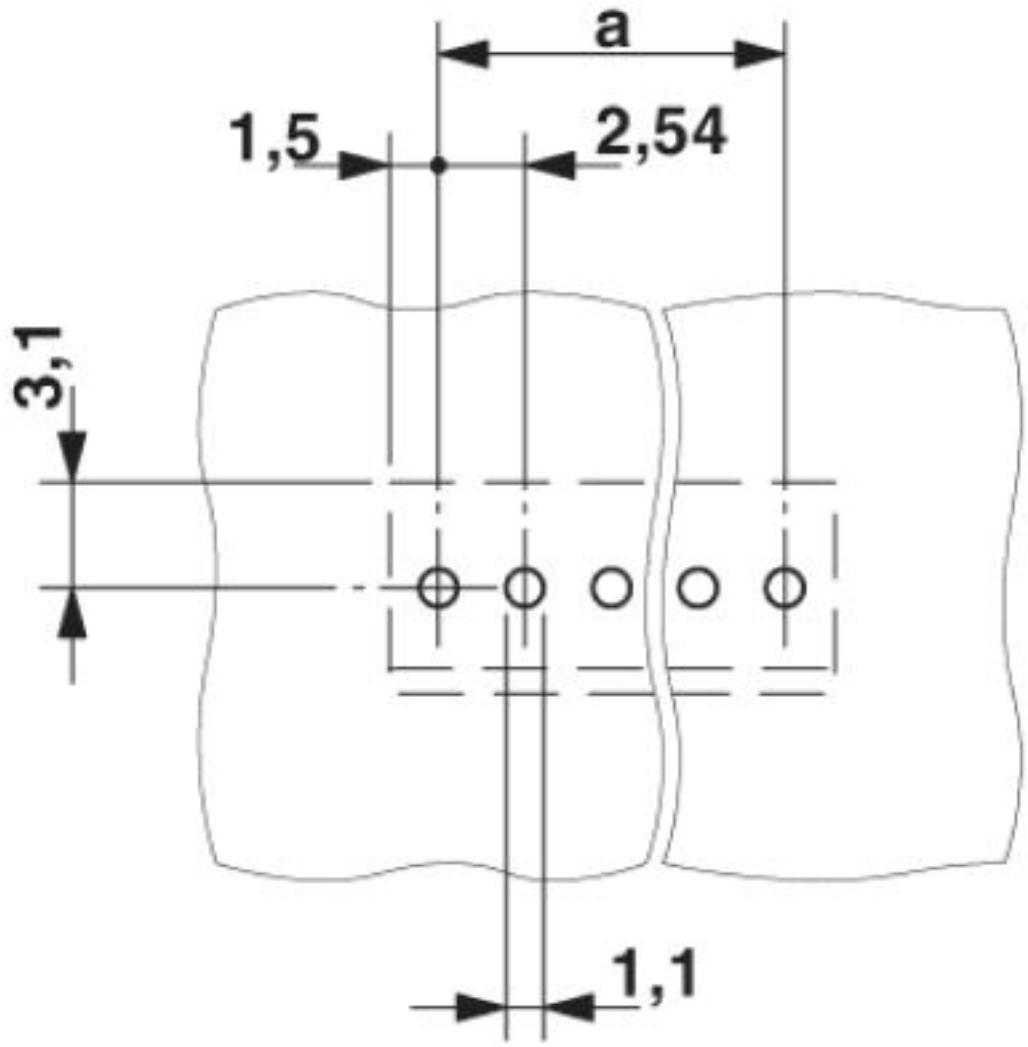

Leiterplatten-Anschlussklemme - MPT 0,5/ 6-2,54 - 1725698

Maßzeichnung

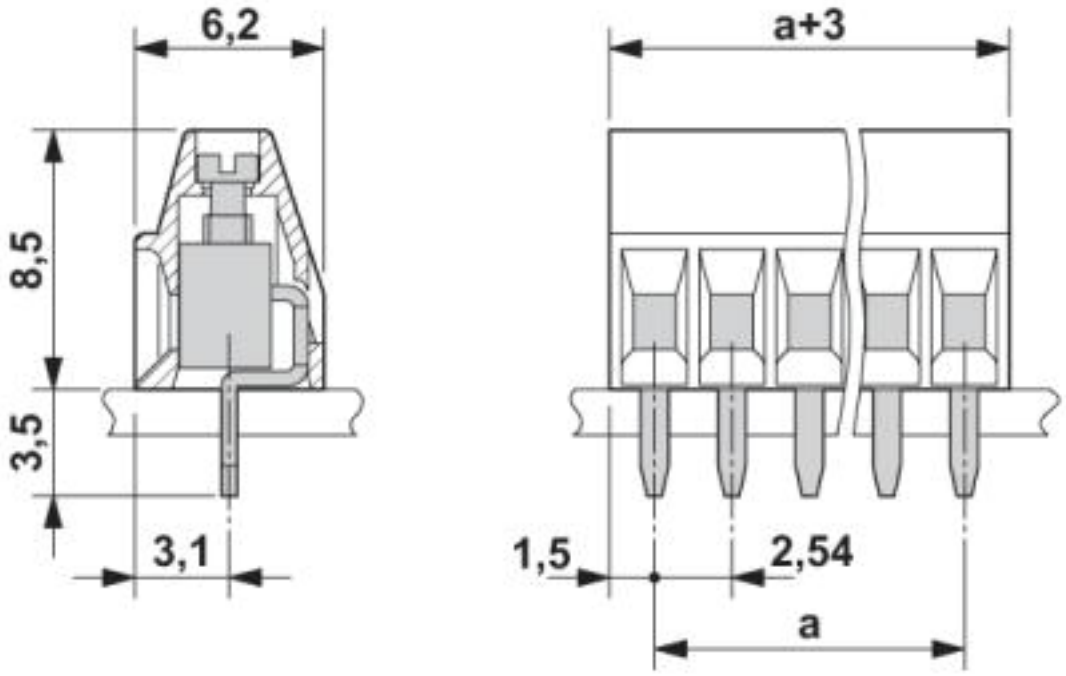

© Phoenix Contact 2013 - alle Rechte vorbehalten
http://www.phoenixcontact.com