Leiterplatten-Anschlussklemme - SMKDS 1/ 4-3,81 - 1728307

Bitte beachten Sie, dass die hier angegebenen Daten dem Online-Katalog entnommen sind. Die vollständigen Informationen und Daten entnehmen Sie bitte der Anwenderdokumentation. Es gelten die Allgemeinen Nutzungsbedingungen für Internet-Downloads. (http://download.phoenixcontact.de)

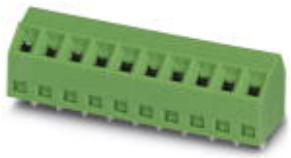

Abbildung zeigt eine 10-polige Variante des Artikels

Leiterplattenklemme, Nennstrom: 10 A, Nennspannung: 200 V, Rastermaß: 3,81 mm, Polzahl: 4, Anschlussart: Schraubanschluss, Montage: Löten, Anschlussrichtung Leiter/Platine: 55 °, Farbe: grün

Produkteigenschaften

- Leiter- und Schraubdreherachse um 55° zur üblichen Richtung geneigt
- Anordnung mehrerer Klemmenreihen hintereinander – Mehrstockeffekt bei gleichbleibender Bauhöhe

Kaufmännische Daten

Verpackungseinheit	250
GTIN	4017918025755

Technische Daten

Maße

Länge	10 mm
Rastermaß	3,81 mm
Maß a	11,43 mm
Stiftabmessungen	0,5 x 0,9 mm
Bohrlochdurchmesser	1,1 mm

Allgemein

Artikelfamilie	SMKDS 1
Isolierstoffgruppe	I
Bemessungsstoßspannung (III/3)	2,5 kV
Bemessungsstoßspannung (III/2)	2,5 kV
Bemessungsstoßspannung (II/2)	2,5 kV
Bemessungsspannung (III/3)	160 V
Bemessungsspannung (III/2)	200 V
Bemessungsspannung (II/2)	400 V
Anschluss gemäß Norm	EN-VDE
Nennstrom I_N	10 A
Nennquerschnitt	1 mm²
Belastungsstrom maximal	12 A
Isolierstoff	PA

Leiterplatten-Anschlussklemme - SMKDS 1/ 4-3,81 - 1728307

Technische Daten

Allgemein

Oberfläche Lötpin	Sn
Brennbarkeitsklasse nach UL 94	V0
Abisolierlänge	5 mm
Polzahl	4
Schraubengewinde	M2
Anzugsdrehmoment min	0,22 Nm
Anzugsdrehmoment max	0,25 Nm

Anschlussdaten

Leiterquerschnitt starr min	0,14 mm²
Leiterquerschnitt starr max	1,5 mm²
Leiterquerschnitt flexibel min	0,14 mm²
Leiterquerschnitt flexibel max	1 mm²
Leiterquerschnitt flexibel m. Aderendhülse ohne Kunststoffhülse min	0,25 mm²
Leiterquerschnitt flexibel m. Aderendhülse ohne Kunststoffhülse max	0,5 mm²
Leiterquerschnitt flexibel m. Aderendhülse m. Kunststoffhülse min	0,25 mm²
Leiterquerschnitt flexibel m. Aderendhülse m. Kunststoffhülse max	0,5 mm²
Leiterquerschnitt AWG/kcmil min	26
Leiterquerschnitt AWG/kcmil max	16
2 Leiter gleichen Querschnitts starr min	0,14 mm²
2 Leiter gleichen Querschnitts starr max	0,5 mm²
2 Leiter gleichen Querschnitts flexibel min	0,14 mm²
2 Leiter gleichen Querschnitts flexibel max	0,2 mm²
AWG nach UL/CUL min	30
AWG nach UL/CUL max	16

Klassifikationen

eCl@ss

eCl@ss 4.0	27141109
eCl@ss 4.1	27141109
eCl@ss 5.0	27141190
eCl@ss 5.1	27141190
eCl@ss 6.0	27261101
eCl@ss 7.0	27440401
eCl@ss 8.0	27440401

ETIM

ETIM 3.0	EC001121
ETIM 4.0	EC002643

Leiterplatten-Anschlussklemme - SMKDS 1/ 4-3,81 - 1728307

Klassifikationen

ETIM

ETIM 5.0	EC002643

UNSPSC

UNSPSC 6.01	30211801
UNSPSC 7.0901	39121432
UNSPSC 11	39121432
UNSPSC 12.01	39121432
UNSPSC 13.2	39121432

Approbationen

CSA / UL Recognized / SEV / cUL Recognized / GOST / CCA / IECEE CB Scheme / GOST / cULus Recognized /

Approbationsdetails

CSA

Usegroups	**B**	**D**
Nennspannung UN	150 V	300 V
Nennstrom IN	10 A	10 A
mm²/AWG/kcmil	28-16	28-16

UL Recognized

Usegroups	**B**	**D**
Nennspannung UN	300 V	300 V
Nennstrom IN	10 A	10 A
mm²/AWG/kcmil	30-16	30-16

SEV

Nennspannung UN	125 V
Nennstrom IN	
mm²/AWG/kcmil	1.5

cUL Recognized

Usegroups	**B**	**D**
Nennspannung UN	300 V	300 V

Leiterplatten-Anschlussklemme - SMKDS 1/ 4-3,81 - 1728307

Approbationen

Usegroups	B	D
Nennstrom IN	10 A	10 A
mm²/AWG/kcmil	30-16	30-16

GOST

CCA

IECEE CB Scheme

cULus Recognized

Zubehör

Klemmenmarker beschriftet

SK 3,81/2,8:FORTL.ZAHLEN - 0804109



Schraubwerkzeug

SZS 0,4X2,5 VDE - 1205037



Klemmenmarker unbeschriftet

Leiterplatten-Anschlussklemme - SMKDS 1/ 4-3,81 - 1728307

Zubehör

SK U/2,8 WH:UNBEDRUCKT - 0803883



Bezeichnungsstift

B-STIFT - 1051993



Zubehör

SK 3,81/2,8:SO - 0805056



Zeichnungen

Leiterplatten-Anschlussklemme - SMKDS 1/ 4-3,81 - 1728307

Bohrplan

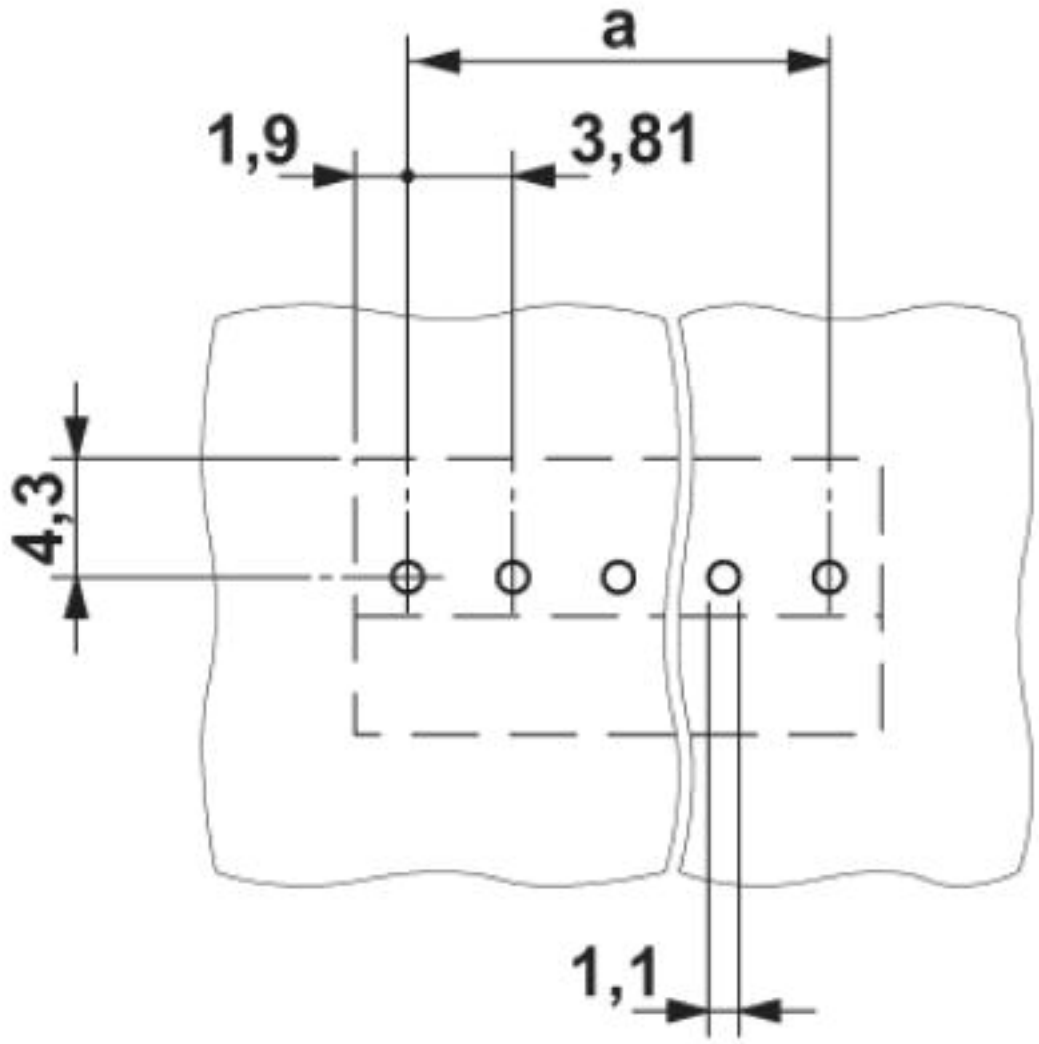

Leiterplatten-Anschlussklemme - SMKDS 1/ 4-3,81 - 1728307

Maßzeichnung

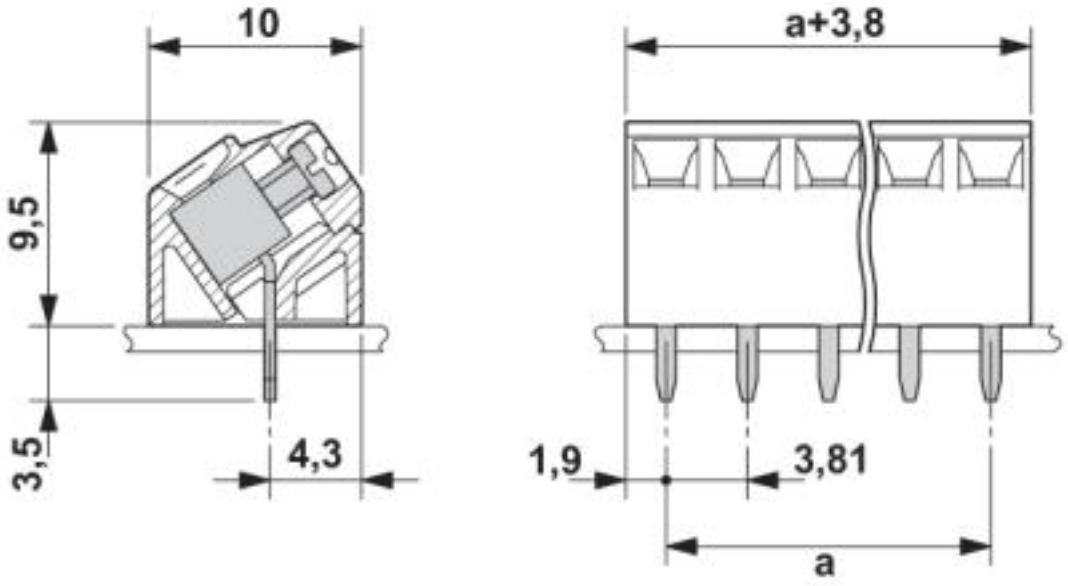

© Phoenix Contact 2013 - alle Rechte vorbehalten
http://www.phoenixcontact.com