Leiterplatten-Anschlussklemme - PTSM 0,5/ 3-2,5-V SMD R44 - 1771101

Bitte beachten Sie, dass die hier angegebenen Daten dem Online-Katalog entnommen sind. Die vollständigen Informationen und Daten entnehmen Sie bitte der Anwenderdokumentation. Es gelten die Allgemeinen Nutzungsbedingungen für Internet-Downloads. (http://download.phoenixcontact.de)



Leiterplattenklemme, Nennstrom: 6 A, Nennspannung: 160 V, Rastermaß: 2,5 mm, Polzahl: 3, Anschlussart: Federkraftanschluss, Montage: SMD/THT/THR, Anschlussrichtung Leiter/Platine: 90 °, Farbe: schwarz

Produkteigenschaften

- Kompakte SMD-Leiterplattenklemme mit geringer Bauhöhe im Raster 2,5 mm
- Hohe Stromtragfähigkeit für eine hohe Leistungsübertragung
- Anlieferung in Gurtverpackungen nach IEC 60286-3 für die automatisierte Bestückung
- Robuste Lötanker zur sicheren, mechanischen Befestigung auf der Oberfläche
- Speziell für den Einsatz in reinen SMT-Prozessen ausgelegt
- Federkraft-Anschluss in Direktstecktechnik mit Lösemöglichkeit

Kaufmännische Daten

Verpackungseinheit	400
GTIN	4046356460132

Technische Daten

Maße

Länge	5 mm
Rastermaß	2,5 mm
Maß a	5 mm
Stiftabstand	2,5 mm

Allgemein

Artikelfamilie	PTSM 0,5/..-V-SMD
Isolierstoffgruppe	IIIa
Bemessungsstoßspannung (III/3)	2,5 kV
Bemessungsstoßspannung (III/2)	2,5 kV
Bemessungsstoßspannung (II/2)	2,5 kV
Bemessungsspannung (III/3)	32 V
Bemessungsspannung (III/2)	160 V
Bemessungsspannung (II/2)	160 V
Anschluss gemäß Norm	EN-VDE
Nennstrom I_N	6 A

Leiterplatten-Anschlussklemme - PTSM 0,5/ 3-2,5-V SMD R44 - 1771101

Technische Daten

Allgemein

Nennquerschnitt	0,5 mm²
Belastungsstrom maximal	6 A
Isolierstoff	LCP
Oberfläche Lötpin	Sn
Brennbarkeitsklasse nach UL 94	V0
Abisolierlänge	6 mm
Polzahl	3

Anschlussdaten

Leiterquerschnitt starr min	0,14 mm²
Leiterquerschnitt starr max	0,5 mm²
Leiterquerschnitt flexibel min	0,2 mm²
Leiterquerschnitt flexibel max	0,5 mm²
Leiterquerschnitt flexibel m. Aderendhülse ohne Kunststoffhülse min	0,25 mm²
Leiterquerschnitt flexibel m. Aderendhülse ohne Kunststoffhülse max	0,5 mm²
Leiterquerschnitt AWG/kcmil min	24
Leiterquerschnitt AWG/kcmil max	20
AWG nach UL/CUL min	26
AWG nach UL/CUL max	20

Klassifikationen

eCl@ss

eCl@ss 4.0	27141109
eCl@ss 4.1	27141109
eCl@ss 5.0	27141190
eCl@ss 5.1	27141190
eCl@ss 6.0	27261101
eCl@ss 7.0	27440401
eCl@ss 8.0	27440401

ETIM

ETIM 3.0	EC001121
ETIM 4.0	EC002643
ETIM 5.0	EC002637

UNSPSC

UNSPSC 6.01	30211801
UNSPSC 7.0901	39121432
UNSPSC 11	39121432
UNSPSC 12.01	39121432

Leiterplatten-Anschlussklemme - PTSM 0,5/ 3-2,5-V SMD R44 - 1771101

Klassifikationen

UNSPSC

UNSPSC 13.2	39121432

Approbationen

UL Recognized / cUL Recognized / GOST / GOST / UL Recognized / cULus Recognized /

Approbationsdetails

UL Recognized

Usegroups	**B**
Nennspannung UN	150 V
Nennstrom IN	5 A
mm²/AWG/kcmil	26-20

cUL Recognized

Usegroups	**B**
Nennspannung UN	150 V
Nennstrom IN	5 A
mm²/AWG/kcmil	26-20

GOST

Usegroups	**B**
Nennspannung UN	150 V
Nennstrom IN	5 A
mm²/AWG/kcmil	26-20

Leiterplatten-Anschlussklemme - PTSM 0,5/ 3-2,5-V SMD R44 - 1771101

Approbationen

cULus Recognized

Zubehör

Schraubwerkzeug

SZS 0,4X2,0 - 1205202



Zeichnungen

Leiterplatten-Anschlussklemme - PTSM 0,5/ 3-2,5-V SMD R44 - 1771101

Bohrplan

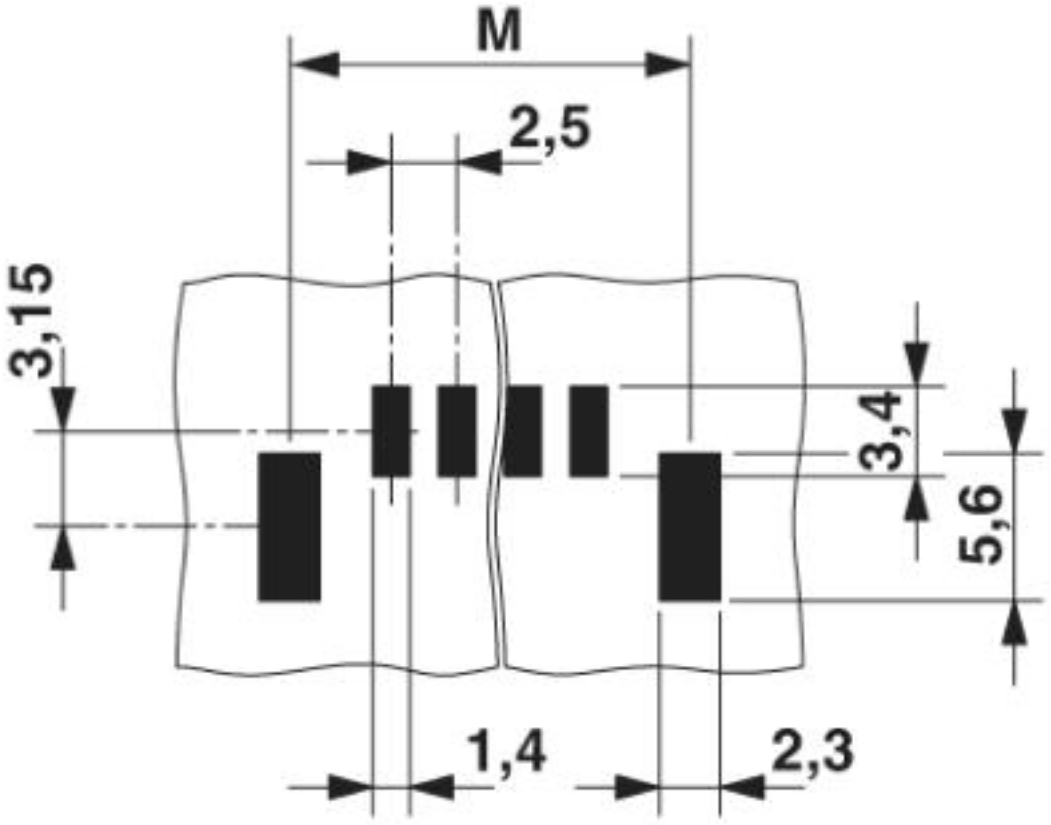

Maß M: 10,9 mm

Leiterplatten-Anschlussklemme - PTSM 0,5/ 3-2,5-V SMD R44 - 1771101

Diagramm

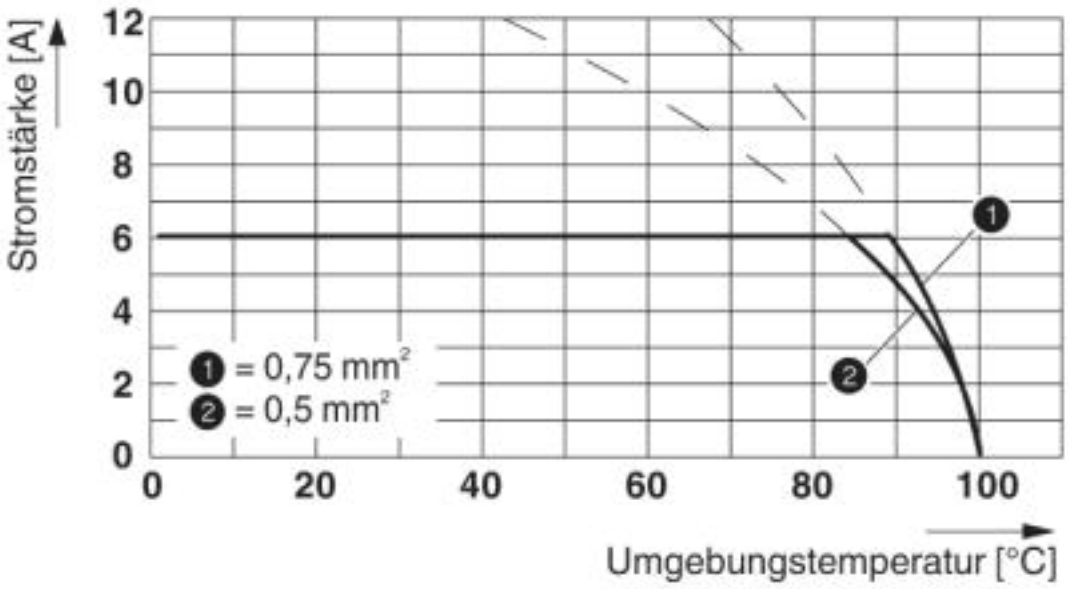

Leiterplatten-Anschlussklemme - PTSM 0,5/ 3-2,5-V SMD R44 - 1771101

Maßzeichnung

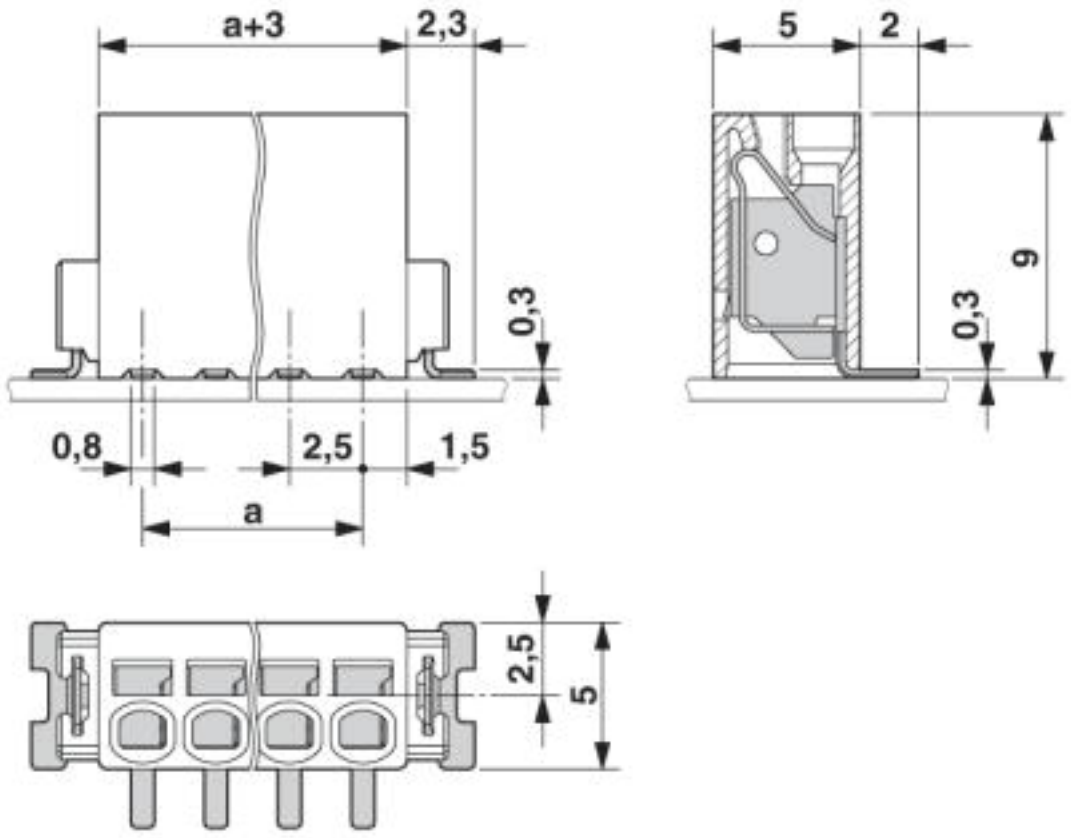

Leiterplatten-Anschlussklemme - PTSM 0,5/ 3-2,5-V SMD R44 - 1771101

Maßzeichnung

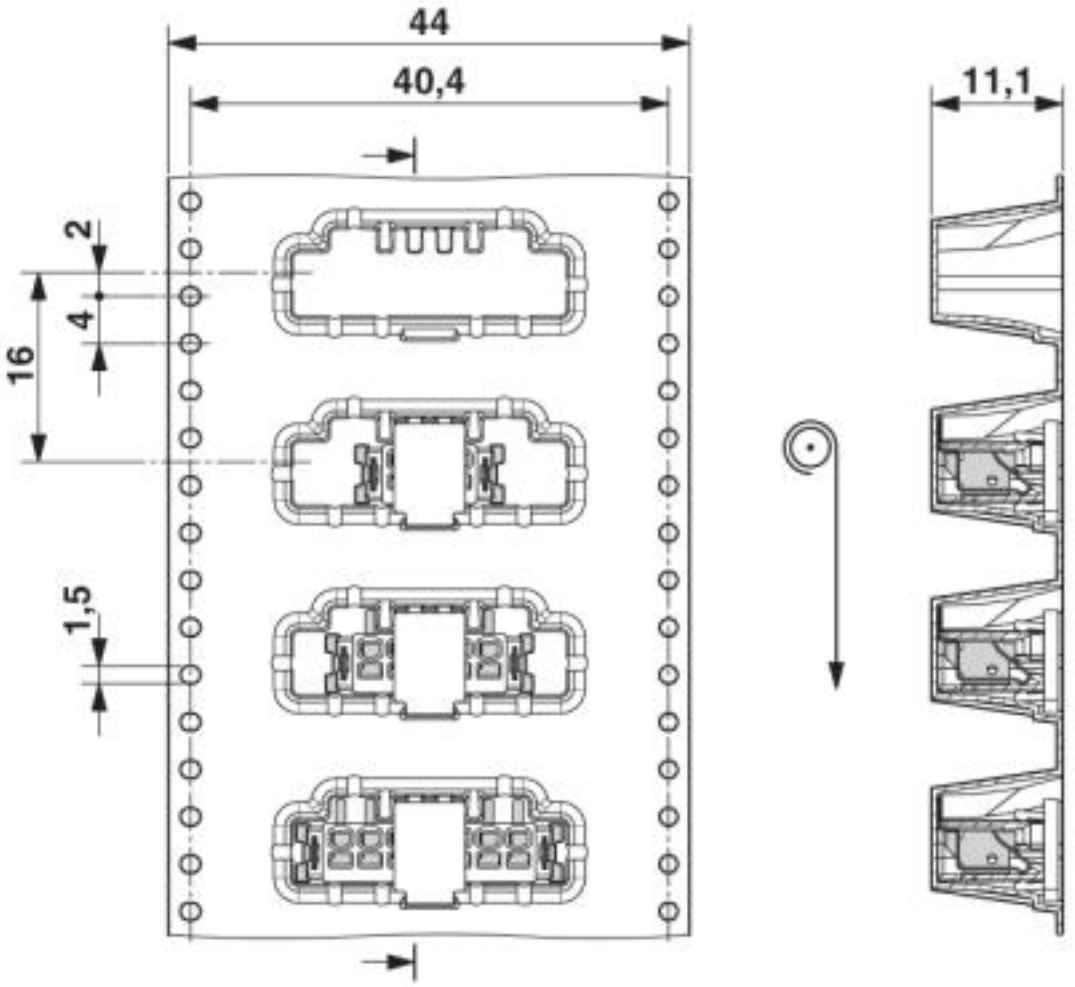

© Phoenix Contact 2013 - alle Rechte vorbehalten
http://www.phoenixcontact.com