# Leiterplattensteckverbinder - DMC 1,5/16-G1F-3,5-LR P20THR - 1787153

Bitte beachten Sie, dass die hier angegebenen Daten dem Online-Katalog entnommen sind. Die vollständigen Informationen und Daten entnehmen Sie bitte der Anwenderdokumentation. Es gelten die Allgemeinen Nutzungsbedingungen für Internet-Downloads. (http://download.phoenixcontact.de)



Abbildung zeigt eine 10-polige Variante mit 20 Kontakten

Grundgehäuse, Nennstrom: 8 A, Bemessungsspannung (III/2): 160 V, Polzahl: 16, Rastermaß: 3,5 mm, Farbe: schwarz, Kontaktoberfläche: Zinn, Montage: SMD/THT/THR

## Produkteigenschaften

- Gurtverpackte Grundgehäuse auf Anfrage
- Grundgehäuse mit Flansch können mit Steckern mit Schraubflansch oder mit Lock & Release-Hebeln kombiniert werden
- Der Abstand von der Platinenkante bis zur ersten Lochreihe ist mit 8 mm kompatibel zu den MC-Grundgehäusen
- Extrem kleine THR-Doppelstock-Grundgehäuse für SMT- und Wellenlötprozessen

## Kaufmännische Daten

| | |
|---|---|
| **Verpackungseinheit** | 50 |
| **GTIN** | 4046356596763 |

## Technische Daten

### Maße

| | |
|---|---|
| **Länge** | 11,6 mm |
| **Höhe** | 12,8 mm |
| **Rastermaß** | 3,5 mm |
| **Maß a** | 52,5 mm |
| **Stiftabmessungen** | 0,8 x 0,8 mm |
| **Stiftabstand** | 2,50 mm |
| **Bohrlochdurchmesser** | 1,4 mm |

### Allgemein

| | |
|---|---|
| **Artikelfamilie** | DMC 1,5/..-G1F-THR |
| **Isolierstoffgruppe** | IIIa |
| **Bemessungsstoßspannung (III/3)** | 2,5 kV |
| **Bemessungsstoßspannung (III/2)** | 2,5 kV |
| **Bemessungsstoßspannung (II/2)** | 2,5 kV |
| **Bemessungsspannung (III/3)** | 160 V |
| **Bemessungsspannung (III/2)** | 160 V |
| **Bemessungsspannung (II/2)** | 250 V |

# Leiterplattensteckverbinder - DMC 1,5/16-G1F-3,5-LR P20THR - 1787153

## Technische Daten

### Allgemein

| | |
|---|---|
| **Anschluss gemäß Norm** | EN-VDE |
| **Nennstrom $I_N$** | 8 A |
| **Belastungsstrom maximal** | 8 A |
| **Isolierstoff** | LCP |
| **Brennbarkeitsklasse nach UL 94** | V0 |
| **Farbe** | schwarz |
| **Polzahl** | 16 |

## Klassifikationen

### eCl@ss

| | |
|---|---|
| **eCl@ss 4.0** | 272607xx |
| **eCl@ss 4.1** | 27260701 |
| **eCl@ss 5.0** | 27260701 |
| **eCl@ss 5.1** | 27260701 |
| **eCl@ss 6.0** | 27260704 |
| **eCl@ss 7.0** | 27440402 |
| **eCl@ss 8.0** | 27440402 |

### ETIM

| | |
|---|---|
| **ETIM 4.0** | EC002637 |
| **ETIM 5.0** | EC002637 |

### UNSPSC

| | |
|---|---|
| **UNSPSC 6.01** | 30211810 |
| **UNSPSC 7.0901** | 39121409 |
| **UNSPSC 11** | 39121409 |
| **UNSPSC 12.01** | 39121409 |
| **UNSPSC 13.2** | 39121409 |

## Approbationen

UL Recognized / cUL Recognized / VDE Gutachten mit Fertigungsüberwachung / IECEE CB Scheme / cULus Recognized /

### Approbationsdetails

**UL Recognized**

| **Usegroups** | **B** | **C** |
|---|---|---|
| Nennspannung UN | 150 V | 50 V |

# Leiterplattensteckverbinder - DMC 1,5/16-G1F-3,5-LR P20THR - 1787153

## Approbationen

| Usegroups | B | C |
|---|---|---|
| Nennstrom IN | 8 A | 8 A |
| mm²/AWG/kcmil | | |

**cUL Recognized**

| Usegroups | B | C |
|---|---|---|
| Nennspannung UN | 150 V | 50 V |
| Nennstrom IN | 8 A | 8 A |
| mm²/AWG/kcmil | | |

**VDE Gutachten mit Fertigungsüberwachung**

| | |
|---|---|
| Nennspannung UN | 160 V |
| Nennstrom IN | 8 A |
| mm²/AWG/kcmil | |

**IECEE CB Scheme**

| | |
|---|---|
| Nennspannung UN | 160 V |
| Nennstrom IN | 8 A |
| mm²/AWG/kcmil | |

**cULus Recognized**

## Zubehör

### Kodierelement

CP-DMC 1,5-THR NAT - 1790647



# Leiterplattensteckverbinder - DMC 1,5/16-G1F-3,5-LR P20THR - 1787153

## Zeichnungen

Bohrplan

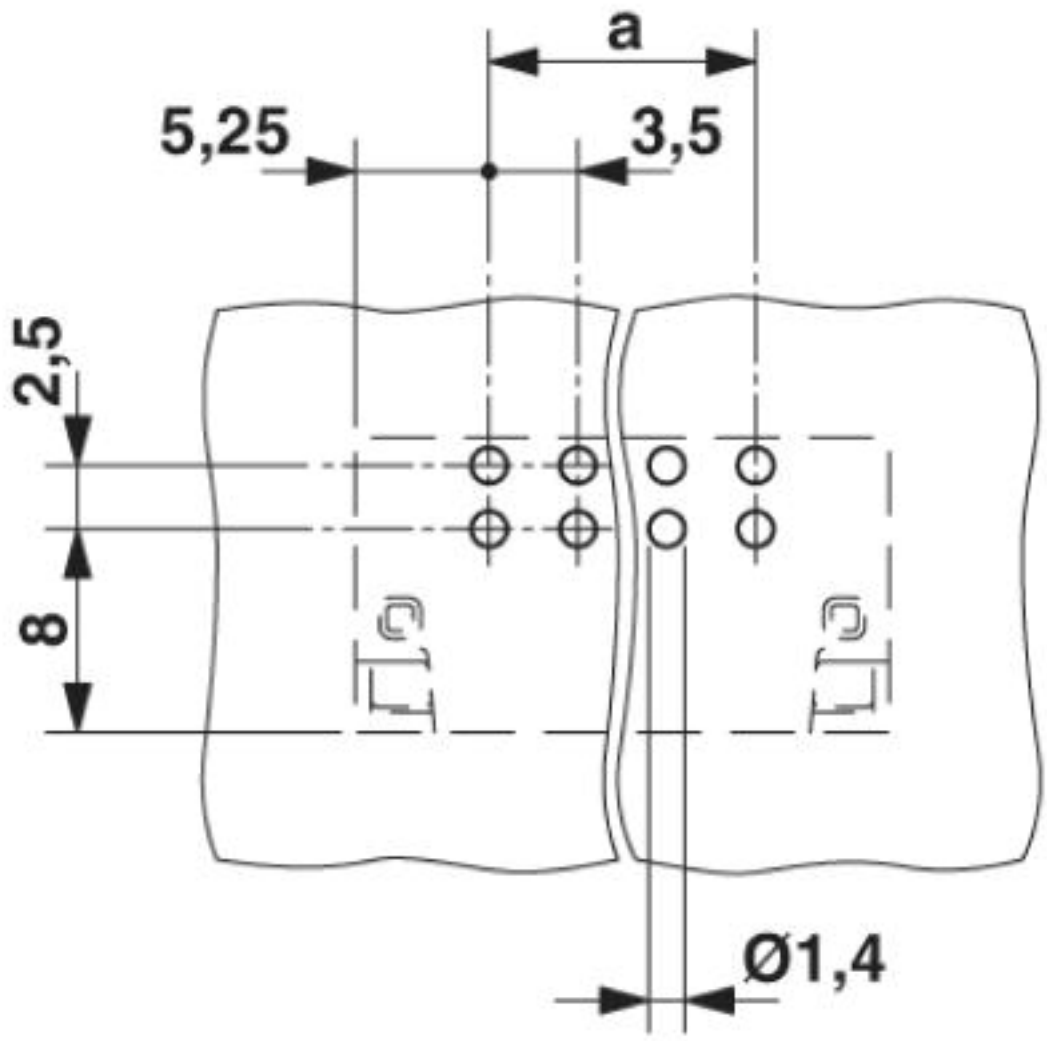

# Leiterplattensteckverbinder - DMC 1,5/16-G1F-3,5-LR P20THR - 1787153

Diagramm

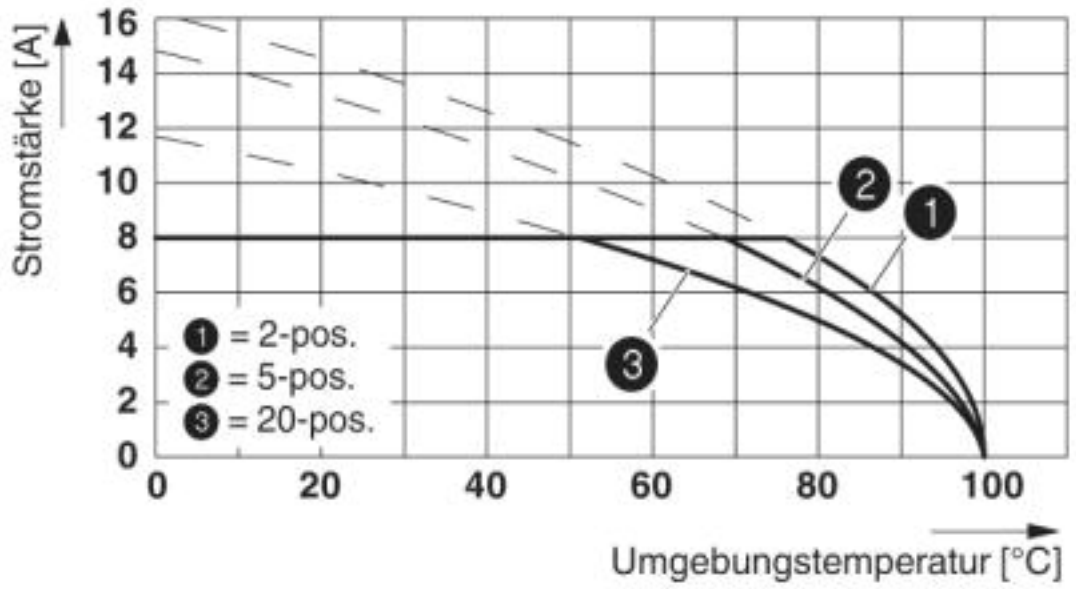


Maßzeichnung

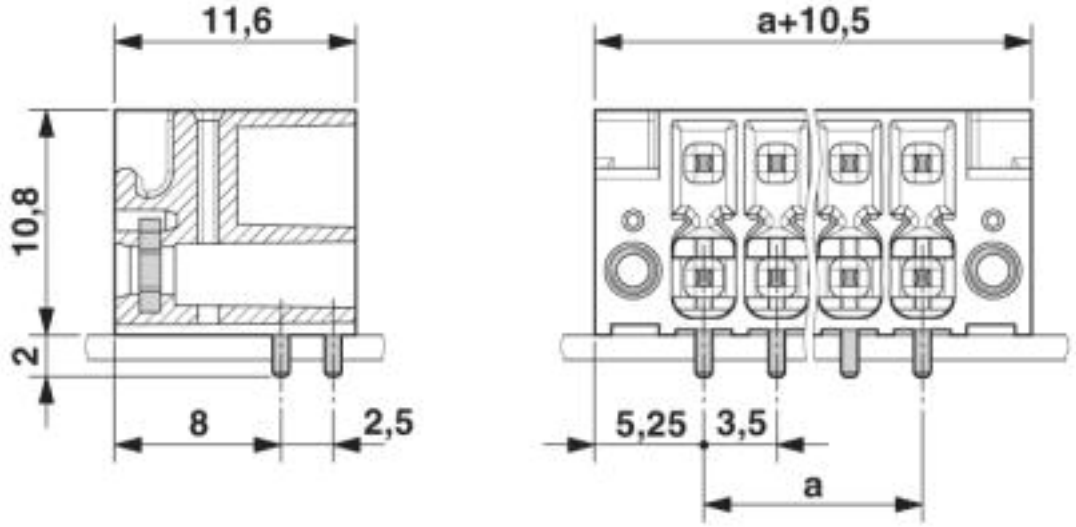

# Leiterplattensteckverbinder - DMC 1,5/16-G1F-3,5-LR P20THR - 1787153

Schemazeichnung

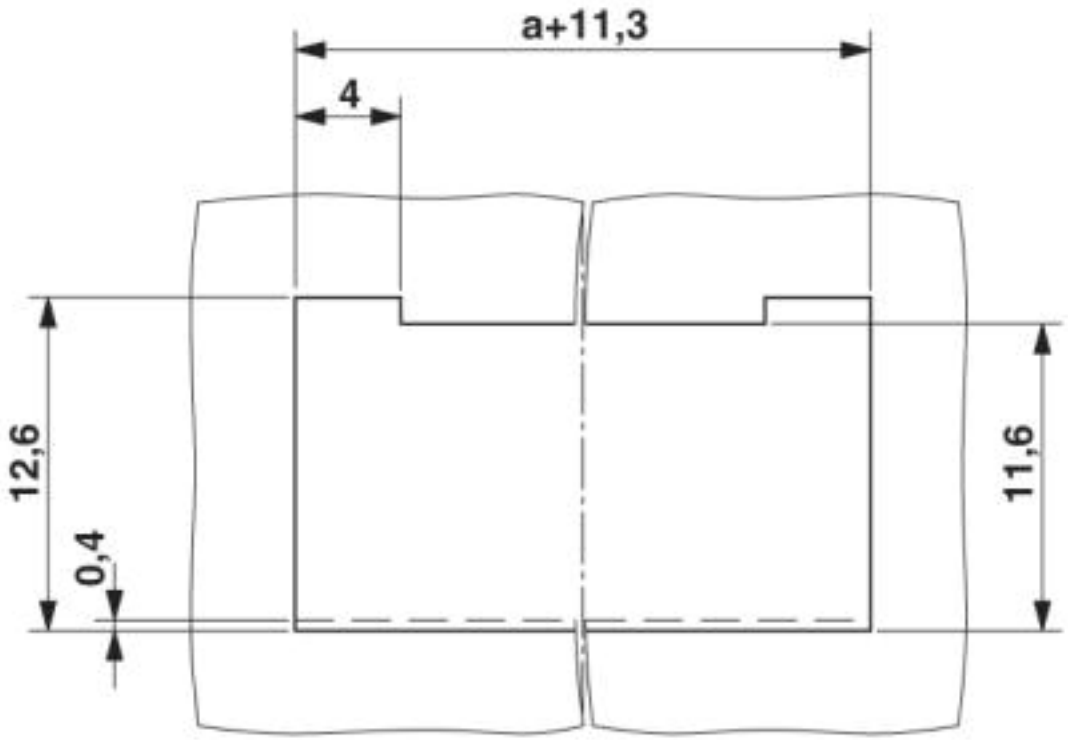


Wandausschnitt

# Leiterplattensteckverbinder - DMC 1,5/16-G1F-3,5-LR P20THR - 1787153

Schemazeichnung

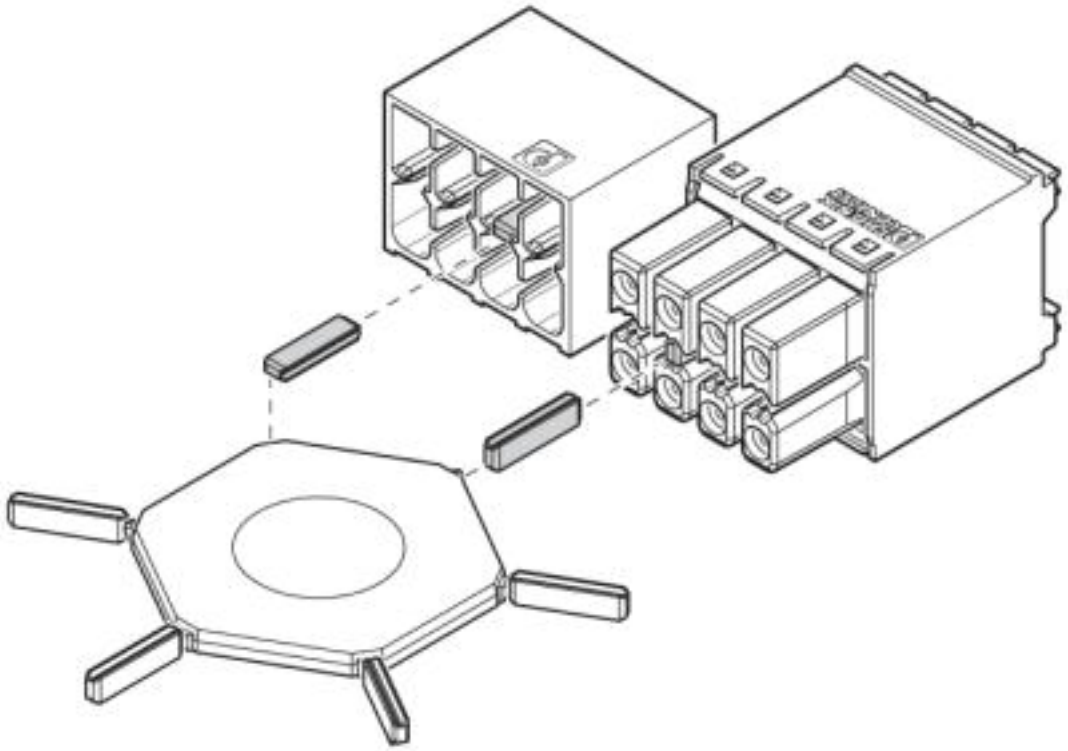

Anwendung des Kodierprofils CP-DMC...

© Phoenix Contact 2013 - alle Rechte vorbehalten
http://www.phoenixcontact.com