Grundleiste - MC 1,5/ 6-GF-5,08 - 1847505

Bitte beachten Sie, dass die hier angegebenen Daten dem Online-Katalog entnommen sind. Die vollständigen Informationen und Daten entnehmen Sie bitte der Anwenderdokumentation. Es gelten die Allgemeinen Nutzungsbedingungen für Internet-Downloads. (http://download.phoenixcontact.de)



Abbildung zeigt eine 10-polige Variante des Artikels

Grundgehäuse, Nennstrom: 8 A, Bemessungsspannung (III/2): 320 V, Polzahl: 6, Rastermaß: 5,08 mm, Farbe: grün, Kontaktoberfläche: Zinn, Montage: Löten

Produkteigenschaften

- Steckrichtung parallel und vertikal zur Leiterplatte
- Grundgehäuse mit geringer Bauhöhe
- Individuelle Polkodierung durch Einschieben von Kodierprofilen
- Hohe Spannungsfestigkeit bis 320 V nach III/2

Kaufmännische Daten

Verpackungseinheit	50
GTIN	4017918102760

Technische Daten

Maße

Länge	9,2 mm
Rastermaß	5,08 mm
Maß a	25,4 mm
Stiftabmessungen	0,8 x 0,8 mm
Bohrlochdurchmesser	1,2 mm

Allgemein

Artikelfamilie	MC 1,5/..-GF
Isolierstoffgruppe	IIIa
Bemessungsstoßspannung (III/3)	4 kV
Bemessungsstoßspannung (III/2)	4 kV
Bemessungsstoßspannung (II/2)	4 kV
Bemessungsspannung (III/3)	250 V
Bemessungsspannung (III/2)	320 V
Bemessungsspannung (II/2)	400 V
Anschluss gemäß Norm	EN-VDE
Nennstrom I_N	8 A
Belastungsstrom maximal	8 A

Grundleiste - MC 1,5/ 6-GF-5,08 - 1847505

Technische Daten

Allgemein

Isolierstoff	PBT
Brennbarkeitsklasse nach UL 94	V0
Farbe	grün
Polzahl	6

Klassifikationen

eCl@ss

eCl@ss 4.0	272607xx
eCl@ss 4.1	27260701
eCl@ss 5.0	27260701
eCl@ss 5.1	27260701
eCl@ss 6.0	27260704
eCl@ss 7.0	27440402
eCl@ss 8.0	27440402

ETIM

ETIM 3.0	EC001121
ETIM 4.0	EC002637
ETIM 5.0	EC002637

UNSPSC

UNSPSC 6.01	30211810
UNSPSC 7.0901	39121409
UNSPSC 11	39121409
UNSPSC 12.01	39121409
UNSPSC 13.2	39121409

Approbationen

CSA / VDE Gutachten mit Fertigungsüberwachung / GOST / IECEE CB Scheme / GOST / CCA /

Approbationsdetails

CSA

Usegroups	**B**	**D**
Nennspannung UN	300 V	300 V
Nennstrom IN	8 A	8 A
mm²/AWG/kcmil		

Grundleiste - MC 1,5/ 6-GF-5,08 - 1847505

Approbationen

VDE Gutachten mit Fertigungsüberwachung

Nennspannung UN	250 V
Nennstrom IN	8 A
mm²/AWG/kcmil	

GOST

IECEE CB Scheme

Nennspannung UN	250 V
Nennstrom IN	8 A
mm²/AWG/kcmil	

Nennspannung UN	250 V
Nennstrom IN	8 A
mm²/AWG/kcmil	

CCA

Zubehör

Kodierelement

CP-MSTB - 1734634



Klemmenmarker beschriftet

Grundleiste - MC 1,5/ 6-GF-5,08 - 1847505

Zubehör

SK 5,08/2,8:FORTL.ZAHLEN - 0804280



Zeichnungen

Bohrplan

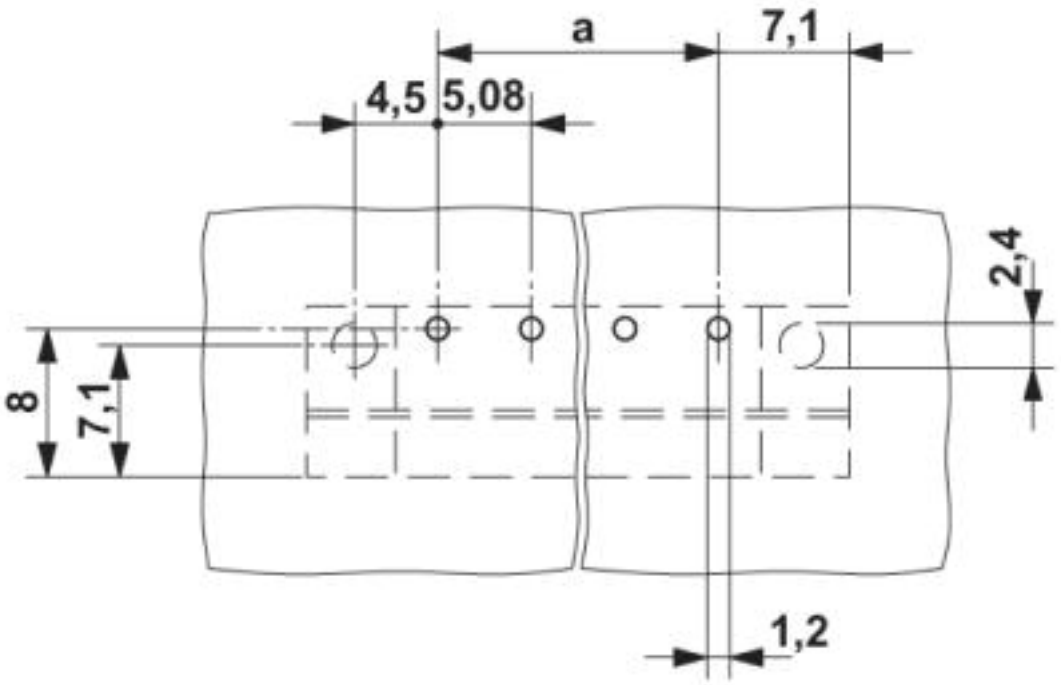

Grundleiste - MC 1,5/ 6-GF-5,08 - 1847505

Diagramm

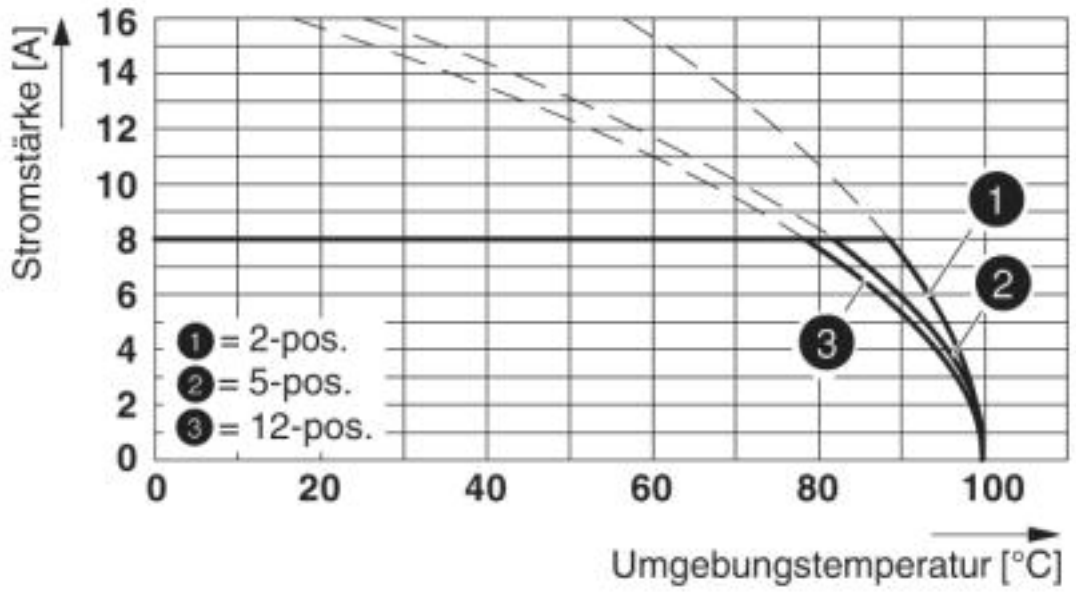

Typ: MC 1,5/...-STF-5,08 mit MC 1,5/...-GF-5,08

Maßzeichnung

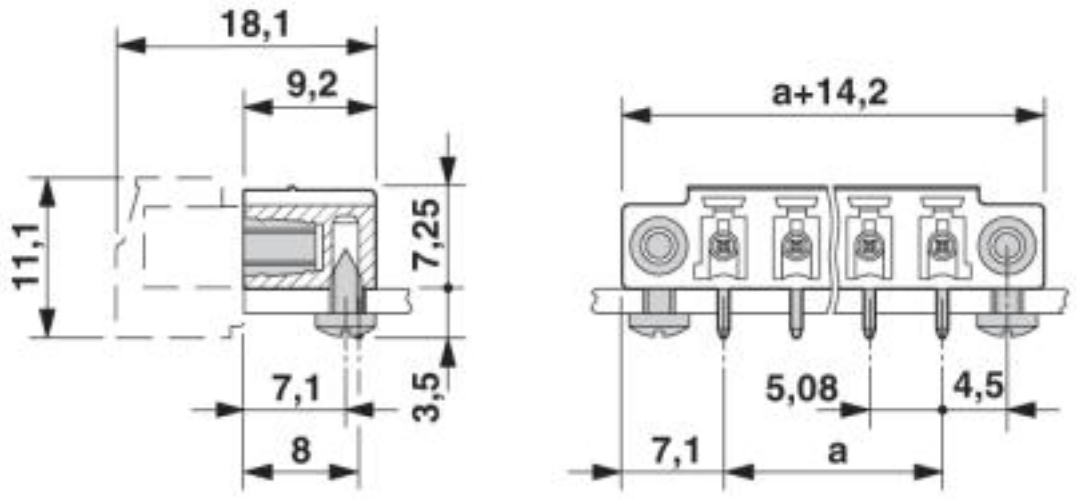

© Phoenix Contact 2013 - alle Rechte vorbehalten
http://www.phoenixcontact.com