Grundleiste - MCDV 1,5/16-G1-3,81 - 1847877

Bitte beachten Sie, dass die hier angegebenen Daten dem Online-Katalog entnommen sind. Die vollständigen Informationen und Daten entnehmen Sie bitte der Anwenderdokumentation. Es gelten die Allgemeinen Nutzungsbedingungen für Internet-Downloads. (http://download.phoenixcontact.de)



Abbildung zeigt eine 10-polige Variante mit 20 Kontakten

Grundgehäuse, Nennstrom: 8 A, Bemessungsspannung (III/2): 160 V, Polzahl: 16, Rastermaß: 3,81 mm, Farbe: grün, Kontaktoberfläche: Zinn, Montage: Löten, Bei Kombination mit MCV-Steckerteilen ist jeweils ein MCVW- und ein MCVR-Stecker zu verwenden.

Produkteigenschaften

- Ohne Etagenversatz, zum bündigen Einbau in Gerätefronten
- Steckrichtung vertikal zur Leiterplatte
- Doppelstöckige Stiftleisten mit geringer Bauhöhe und hoher Kontaktdichte

Kaufmännische Daten

Verpackungseinheit	50
GTIN	4017918113995

Technische Daten

Maße

Länge	22,7 mm
Rastermaß	3,81 mm
Maß a	57,15 mm
Stiftabmessungen	0,8 x 0,8 mm
Bohrlochdurchmesser	1,2 mm

Allgemein

Artikelfamilie	MCDV 1,5/..-G1
Isolierstoffgruppe	I
Bemessungsstoßspannung (III/3)	2,5 kV
Bemessungsstoßspannung (III/2)	2,5 kV
Bemessungsstoßspannung (II/2)	2,5 kV
Bemessungsspannung (III/3)	160 V
Bemessungsspannung (III/2)	160 V
Bemessungsspannung (II/2)	250 V
Anschluss gemäß Norm	EN-VDE
Nennstrom I_N	8 A
Belastungsstrom maximal	8 A
Isolierstoff	PA

Grundleiste - MCDV 1,5/16-G1-3,81 - 1847877

Technische Daten

Allgemein

Brennbarkeitsklasse nach UL 94	V0
Farbe	grün
Polzahl	16

Klassifikationen

eCl@ss

eCl@ss 4.0	272607xx
eCl@ss 4.1	27260701
eCl@ss 5.0	27260701
eCl@ss 5.1	27260701
eCl@ss 6.0	27260704
eCl@ss 7.0	27440402
eCl@ss 8.0	27440402

ETIM

ETIM 3.0	EC001121
ETIM 4.0	EC002637
ETIM 5.0	EC002637

UNSPSC

UNSPSC 6.01	30211810
UNSPSC 7.0901	39121409
UNSPSC 11	39121409
UNSPSC 12.01	39121409
UNSPSC 13.2	39121409

Approbationen

CSA / VDE Gutachten mit Fertigungsüberwachung / cUL Recognized / GOST / IECEE CB Scheme / UL Recognized / GOST / CCA / cULus Recognized /

Approbationsdetails

CSA

Usegroups	**B**	**D**
Nennspannung UN	300 V	300 V
Nennstrom IN	8 A	8 A
mm²/AWG/kcmil		

Grundleiste - MCDV 1,5/16-G1-3,81 - 1847877

Approbationen

VDE Gutachten mit Fertigungsüberwachung

Nennspannung UN	160 V
Nennstrom IN	8 A
mm²/AWG/kcmil	

cUL Recognized

Usegroups	B	D
Nennspannung UN	300 V	300 V
Nennstrom IN	8 A	8 A
mm²/AWG/kcmil		

GOST

IECEE CB Scheme

Nennspannung UN	160 V
Nennstrom IN	8 A
mm²/AWG/kcmil	

UL Recognized

Usegroups	B	D
Nennspannung UN	300 V	300 V
Nennstrom IN	8 A	8 A
mm²/AWG/kcmil		

CCA

Nennspannung UN	160 V

Grundleiste - MCDV 1,5/16-G1-3,81 - 1847877

Approbationen

Nennstrom IN	8 A
mm²/AWG/kcmil	

cULus Recognized

Zubehör

Kodierelement

CP-MSTB - 1734634



Klemmenmarker beschriftet

SK 3,81/2,8:FORTL.ZAHLEN - 0804109



Zeichnungen

Grundleiste - MCDV 1,5/16-G1-3,81 - 1847877

Bohrplan

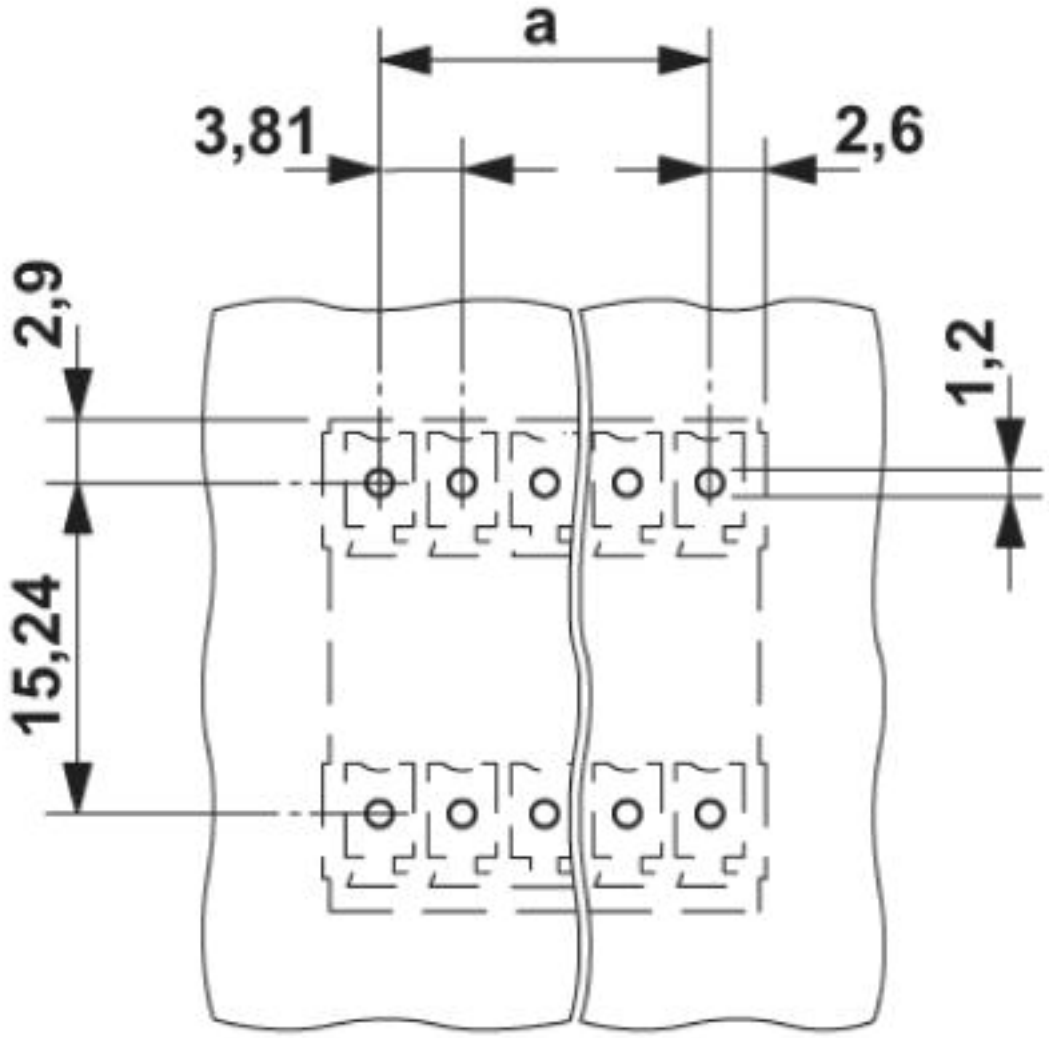

Grundleiste - MCDV 1,5/16-G1-3,81 - 1847877

Maßzeichnung

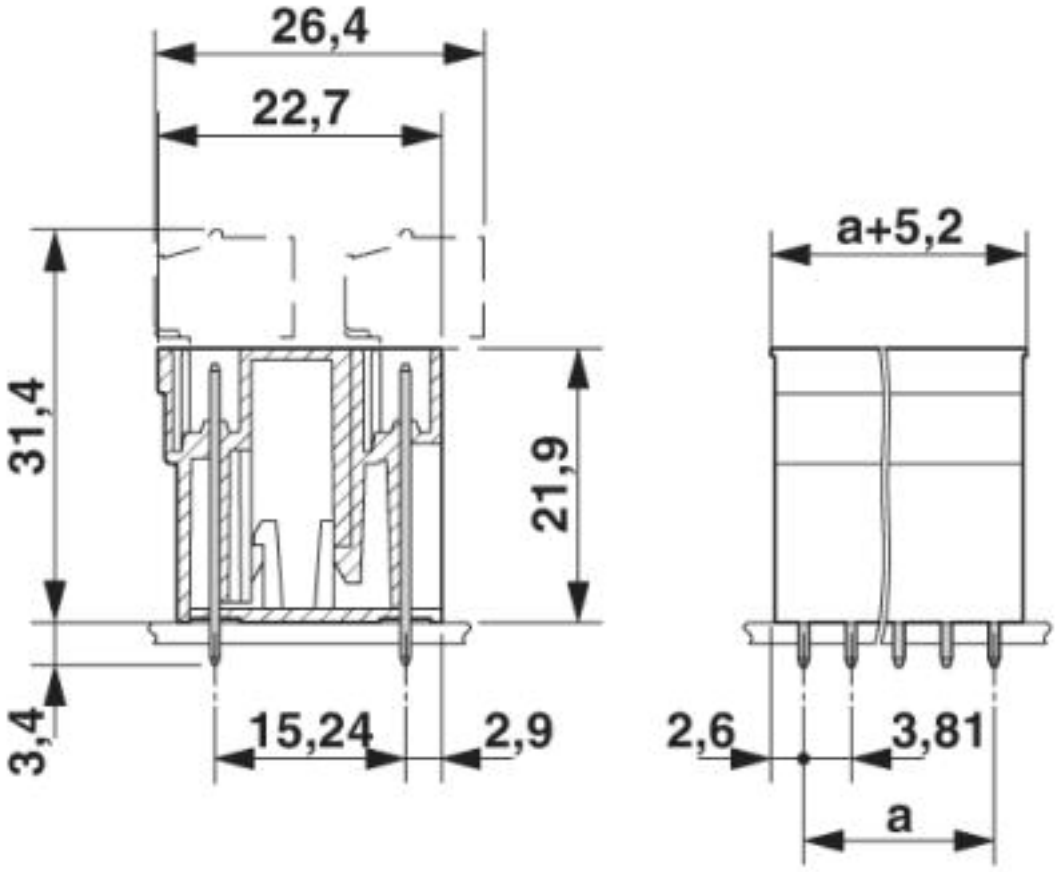

© Phoenix Contact 2013 - alle Rechte vorbehalten
http://www.phoenixcontact.com