Produktinformation

25 05 140

Flachrundzange mit Schneide

(Radiozange)

- Flach-runde, lange, spitz zulaufende Backen
- Geeignet für feinere Greif- und Schneidarbeiten, auch an leicht bis mittelschwer zugänglichen Stellen

- Greifflächen gezahnt
- Mit Schneiden für weichen, mittelharten und harten Draht
- Schneiden zusätzlich induktiv gehärtet, Schneidenhärte ca. 61 HRC



Allgemein	
Artikel-Nr.	25 05 140
EAN	4003773035015
Zange	verchromt
Kopf	verchromt
Griffe	mit Mehrkomponenten-Hüllen
Gewicht	111 g
Abmessungen	140 x 55 x 17 mm
Norm	DIN ISO 5745
REACH- Konformität	enthält keine SVHC
RoHS- Konformität	nicht anzuwenden

Technische Attribute	
Schneidwerte mittelharter Draht (Durchmesser)	Ø 2,5 mm
Schneidwerte harter Draht (Durchmesser)	Ø 1,6 mm
Backendicke (am Gelenk) (T1)	8,0 mm
Spitzenbreite (W4)	2,5 mm
Spitzendicke (T2)	2,0 mm
Backenlänge (L3)	42,0 mm
Kopfbreite (W3)	15 mm

Technische Änderungen und Irrtümer vorbehalten


25 05 140


25 05 140

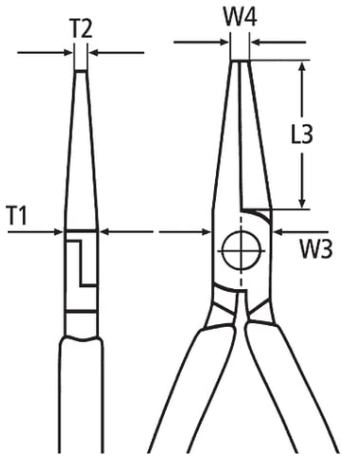
T2
W4
L3
T1
W3