Produktinformation

79 22 125 ESD

Präzisions-Elektronik-Seitenschneider ESD



- Präzisionszangen für feinste Schneidarbeiten, z. B. in Elektronik und Feinmechanik
- Griffe elektrisch ableitend – dissipativ
- Sehr genau geschliffene, scharfe Schneiden mit sehr kleinen Facetten für exakte Schnitte an empfindlichen Elektronik-Bauteilen; auch ohne Facette für bündiges Schneiden
- Präzisions-Schneiden zusätzlich induktiv gehärtet, Schneidenhärte ca. 64 HRC
- Ca. 20 % weniger Gewicht als konventionelle Elektronikzangen
- Geschraubtes Gelenk mit besonders sorgfältig gefertigten Gelenkflächen für gleichmäßige, reibungsarme Bewegung im gesamten Öffnungsbereich
- Leichtgängige Doppelfeder für ein sanftes und gleichmäßiges Öffnen
- Ergonomisch optimierte Mehrkomponenten-Hüllen
- Runder Kopf

Allgemein	
Artikel-Nr.	79 22 125 ESD
EAN	4003773061533
Zange	brüniert
Kopf	poliert
Griffe	mit Mehrkomponenten-Hüllen
Gewicht	61 g
Abmessungen	125 x 61 x 18 mm
Norm	DIN ISO 9654 DIN EN 61 340-5
REACH- Konformität	enthält keine SVHC
RoHS- Konformität	nicht anzuwenden

Technische Attribute	
Schneidwerte mittelharter Draht (Durchmesser)	Ø 1,0 mm
Schneidwerte weicher Draht (Durchmesser)	Ø 0,1 - 1,7 mm
Backenlänge (B)	10 mm
Backendicke (am Gelenk) (D)	6,5 mm
Kopfbreite (A)	11 mm
ESD	ja

Technische Änderungen und Irrtümer vorbehalten


79 22 125 ESD
Cu/medium-hard Ø 0,1-1,7 / 1,0mm


79 22 125 ESD
Cu/medium-hard Ø 0,1-1,7 / 1,0mm
KNIPEX

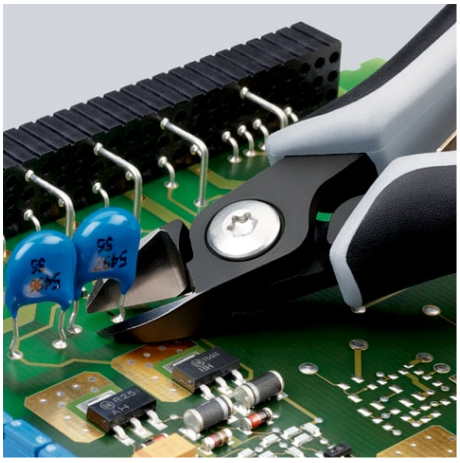

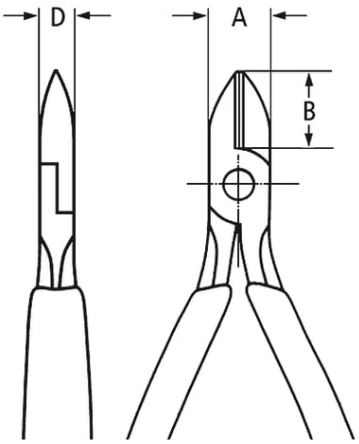
D
A
B