M_1255

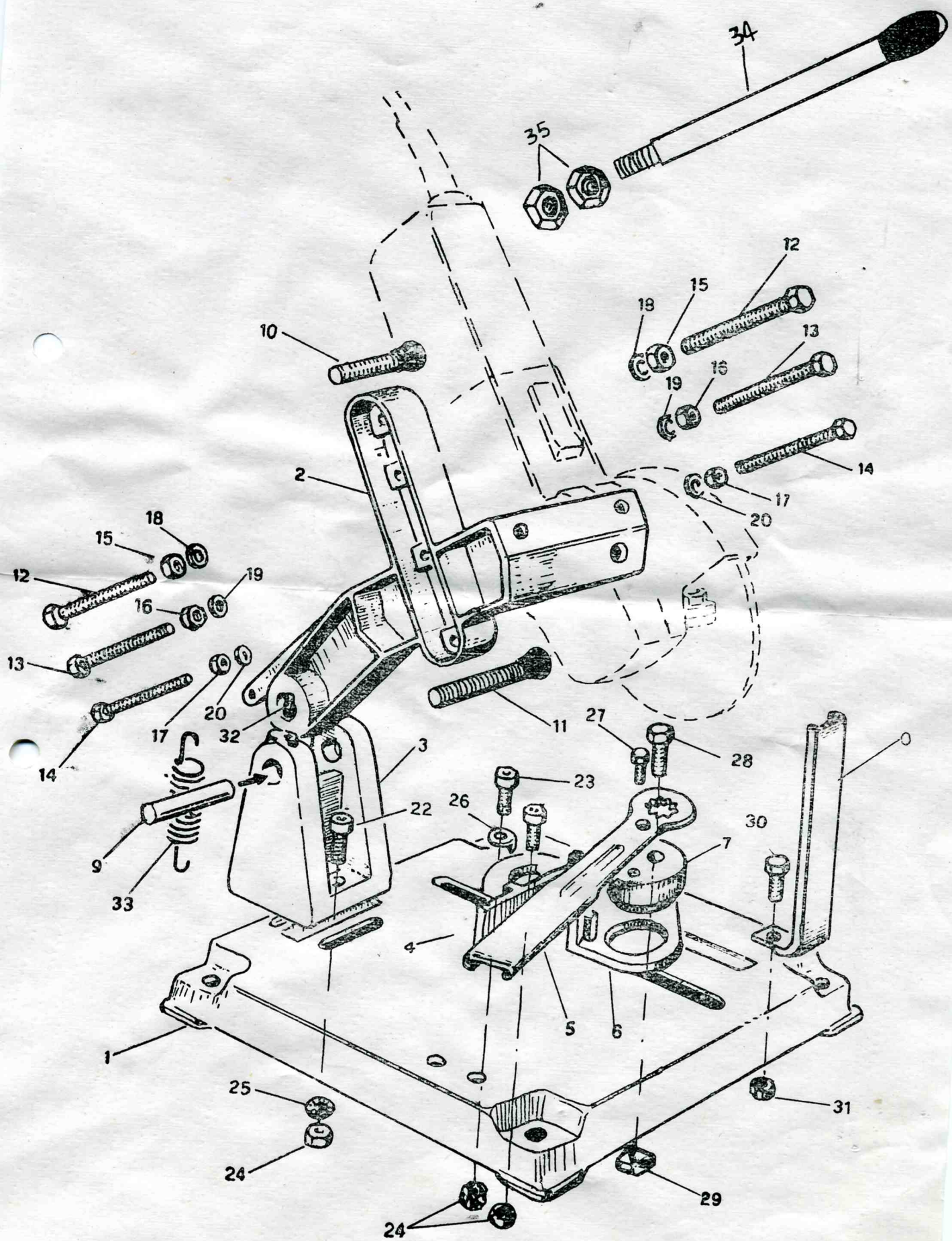

34
35
12
15
18
13
16
19
14
17
20
10
2
18
15
12
19
16
13
20
17
14
32
11
27
28
0
3
23
22
26
30
7
9
33
4
5
6
1
25
31
24
29
24