Rittal – Das System.

Schneller – besser – überall.

Rahmenverbinder einstellbar für Comfort-Panel – CP 6005.500

Stand : 03.02.2014

SCHALTSCHRÄNKE STROMVERTEILUNG KLIMATISIERUNG IT-INFRASTRUKTUR SOFTWARE & SERVICE

FRIEDHELM LOH GROUP

Rahmenverbinder einstellbar für Comfort-Panel – CP 6005.500

erstellt am : 03.02.2014 auf www.rittal.com/de-de

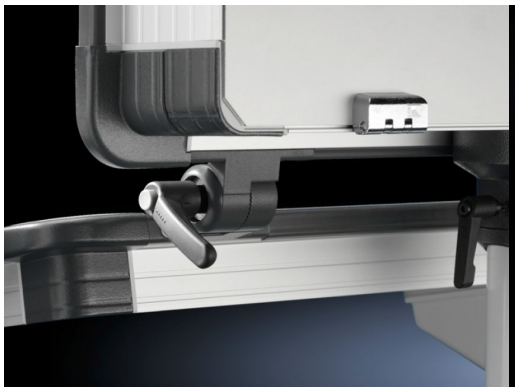



Produkt-Beschreibung

Beschreibung:	Zwischen Bedien- und Tastaturgehäuse und horizontalen oder vertikalen Flächen.
Material:	Zink-Druckguss
Oberfläche:	pulverbeschichtet
Farbe:	RAL 7024
Lieferumfang:	Inkl. Befestigungsmaterial und Klemmhebel für beide Seiten.
Verpackungseinheit:	1 Satz
EAN:	4028177490116
Zolltarifnummer:	79070000

Produkt-Merkmale

Drehwinkel/Schwenkbereich:	Durch Verzahnung in 8°-Schritten einstellbar.

Approbationen

Approbationen	Zurzeit stehen hier keine Informationen zur Verfügung.
Erklärungen	Zurzeit stehen hier keine Informationen zur Verfügung.
Zertifikate	Zurzeit stehen hier keine Informationen zur Verfügung.

© Rittal 2014

Downloads / CAD	
Dokumentationen	Zurzeit stehen hier keine Informationen zur Verfügung.
Videos	Zurzeit stehen hier keine Informationen zur Verfügung.
CAD-Zeichnungen	Anfordern
Kennlinien	Zurzeit stehen hier keine Informationen zur Verfügung.
Treiber/Software	Zurzeit stehen hier keine Informationen zur Verfügung.

© Rittal 2014