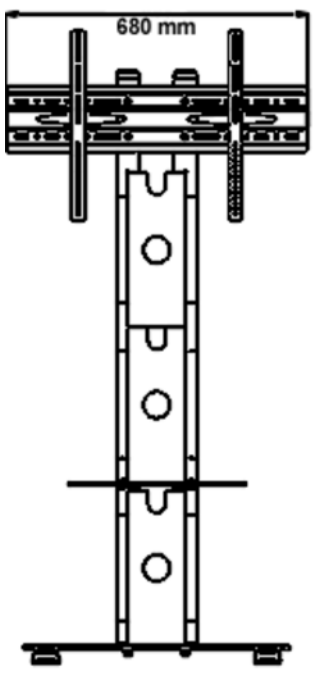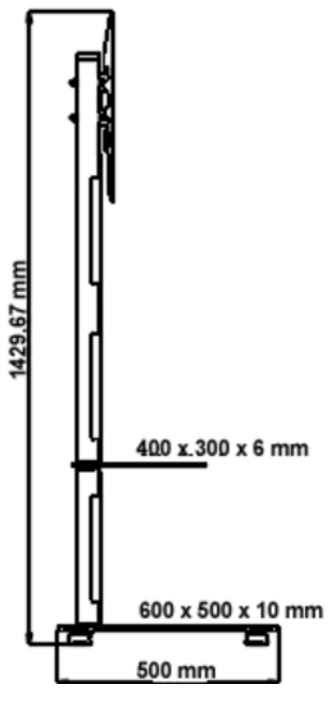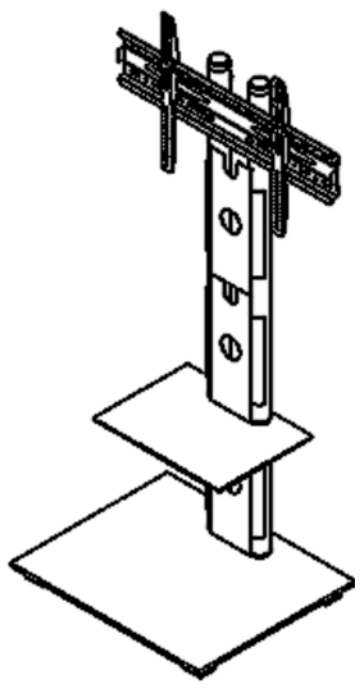Artikelnummer:	HP 2 C
Bezeichnung:	Standfuss fur LCD TV
Beschreibung:	Standfuß für Flachbildschirme 32“ - 65“ (81 - 165 cm), Belastung bis 40 kg
Details:	passend für VESA Lochabstände bis 600x400, Gesamthöhe: 1320 mm, Glasablage für AV-Geräte aus 6 mm Sicherheitsglas, 400x300 mm, belastbar bis 7 kg , Abstand zu Bodenplatte: 37 cm, Bodenplatte: 600x500 mm, aus 10 mm Sicherheitsglas, inklusive Montageanleitung und Befestigungsmaterial, im Verkaufskarton
EAN-Code:	40 12386 13288 2