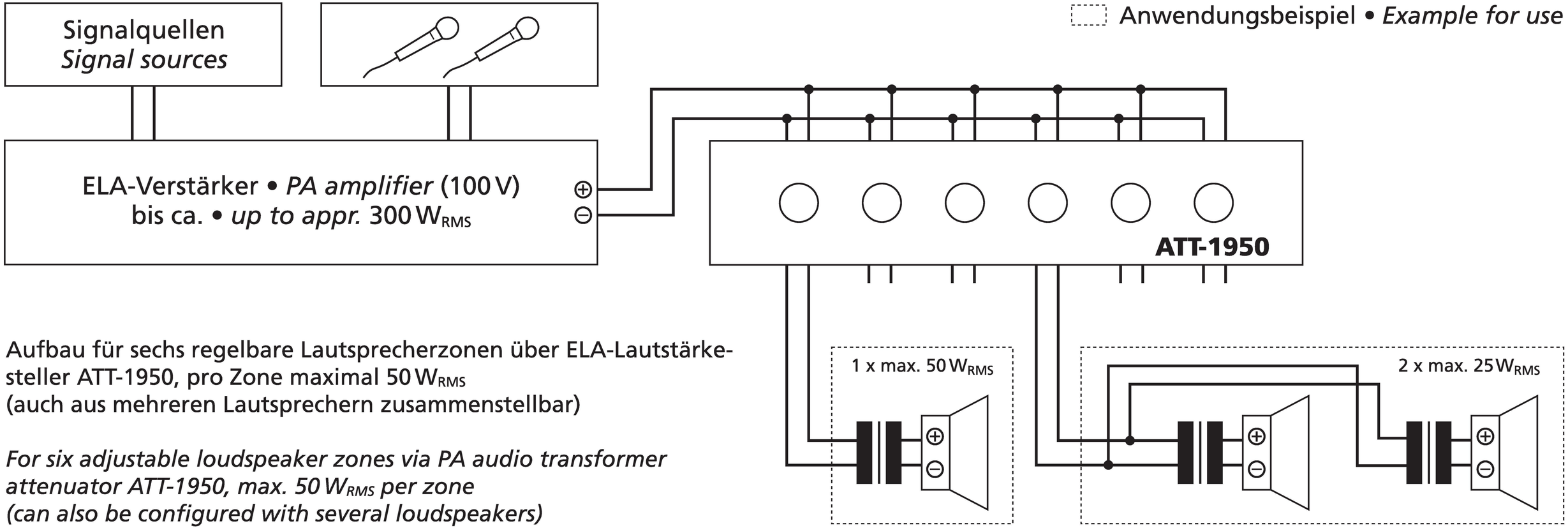

Aufbau für sechs regelbare Lautsprecherzonen über ELA-Lautstärkesteller ATT-1950, pro Zone maximal 50 W_{RMS}
(auch aus mehreren Lautsprechern zusammenstellbar)

For six adjustable loudspeaker zones via PA audio transformer attenuator ATT-1950, max. 50 W_{RMS} per zone
(can also be configured with several loudspeakers)