Artikel-Nr.: 1371042
Bez.: Bananen-Kupplung, PVC-Hülse, hochflexibel, trittfest, schwarz, 2,5 mm²
Lötanschluss

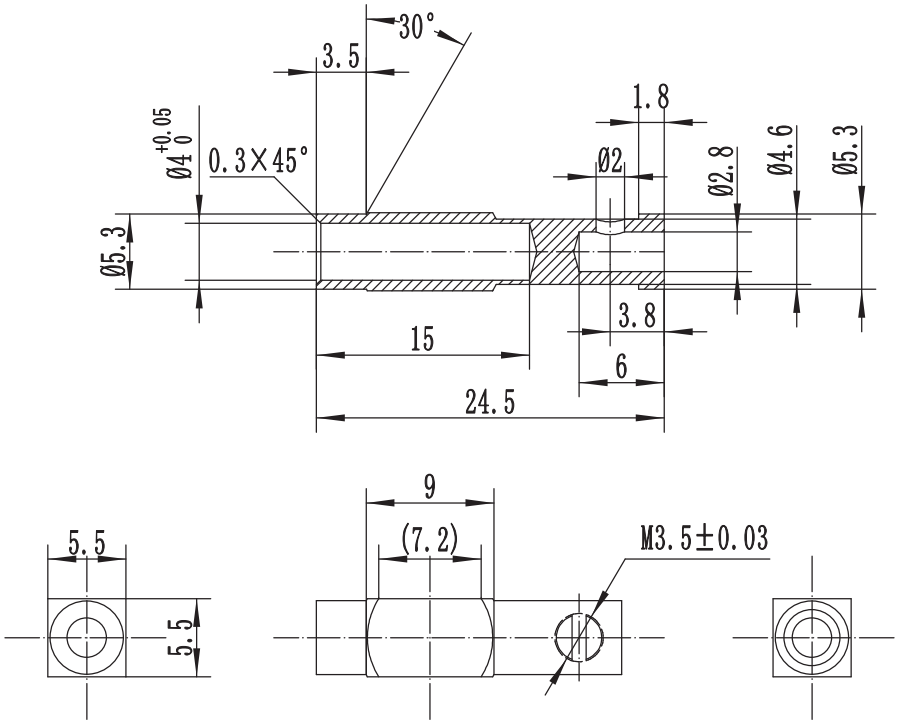

PLATING NICKEL

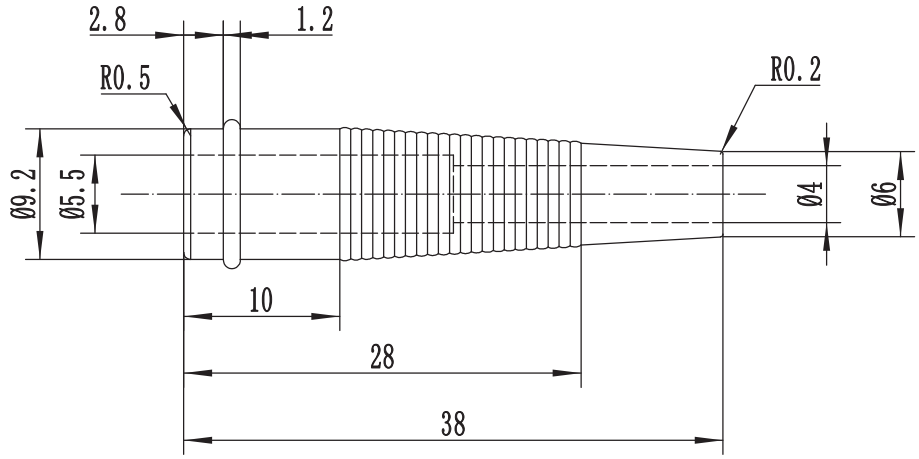

PVC

www.bkl-electronic.de

Technische Änderungen vorbehalten. Ausführungen können variieren. Sollten Sie ein Muster benötigen kontaktieren Sie uns bitte.

BKL-ELECTRONIC Kreimendahl GmbH • Märkenstück 14 • 58509 Lüdenscheid
Tel: +49 (0)2351-3621-0 • Fax: +49 (0)2351-3621-29 • info@bkl-electronic.de

BKL ELECTRONIC