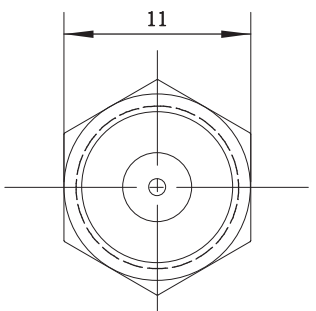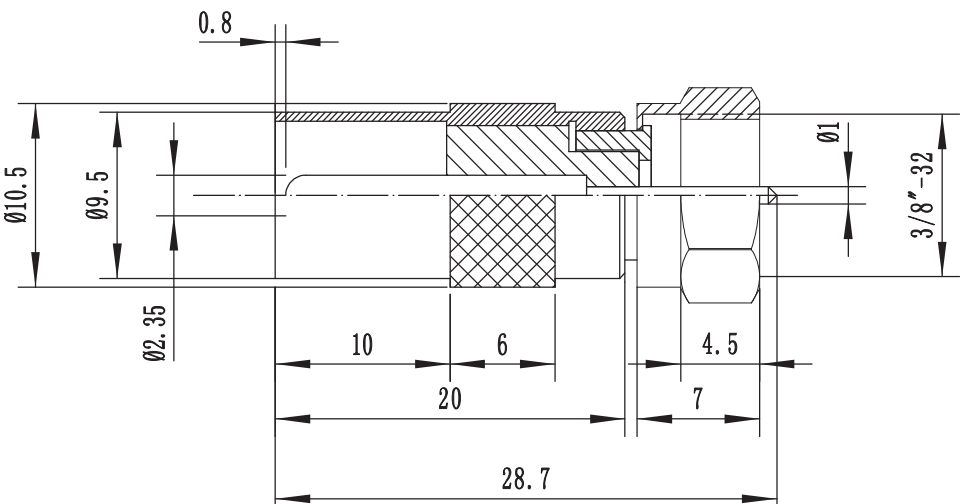Artikel-Nr.: 1398990
Bez.: F-Adapter, F-Stecker auf Koax-Stecker, Messing vergoldet