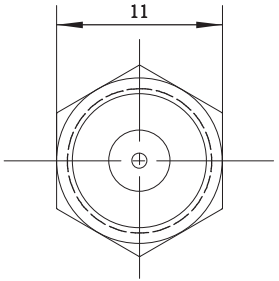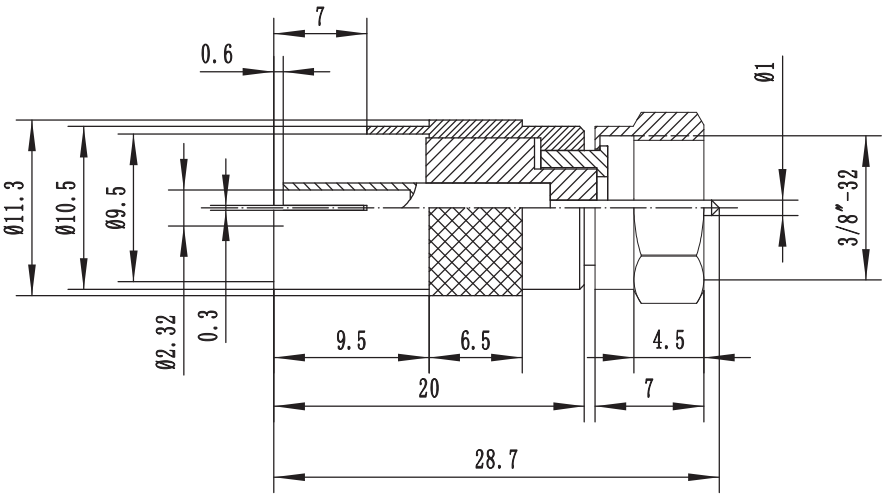Artikel-Nr.: 1398994
Bez.: F-Adapter, F-Stecker auf Koax-Kupplung, Messing vergoldet