Artikel-Nr.: 1398998
Bez.: F-Adapter, F-Stecker auf F-Kupplung, Messing vergoldet, Winkelausführung, 75 Ohm

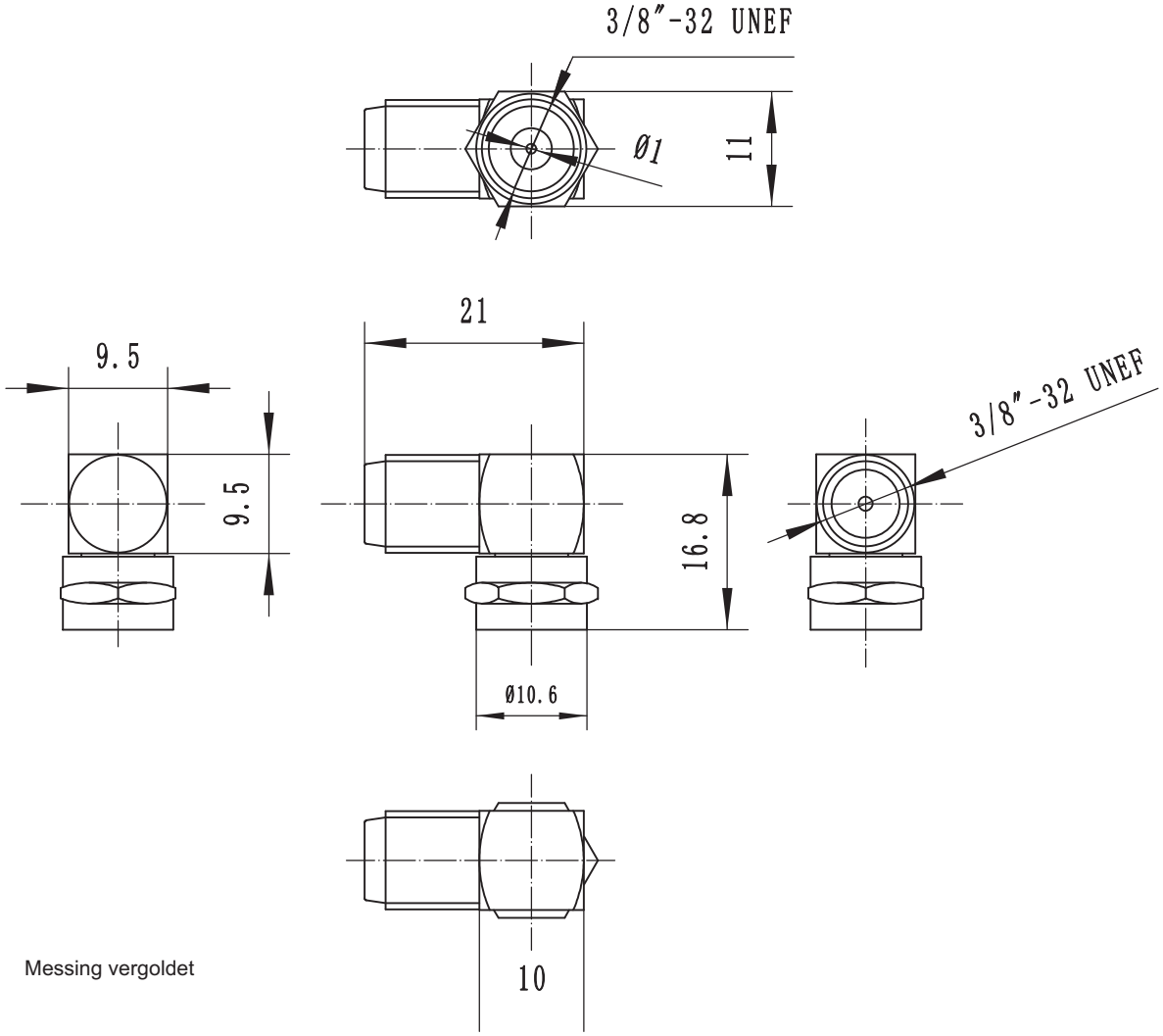

Messing vergoldet