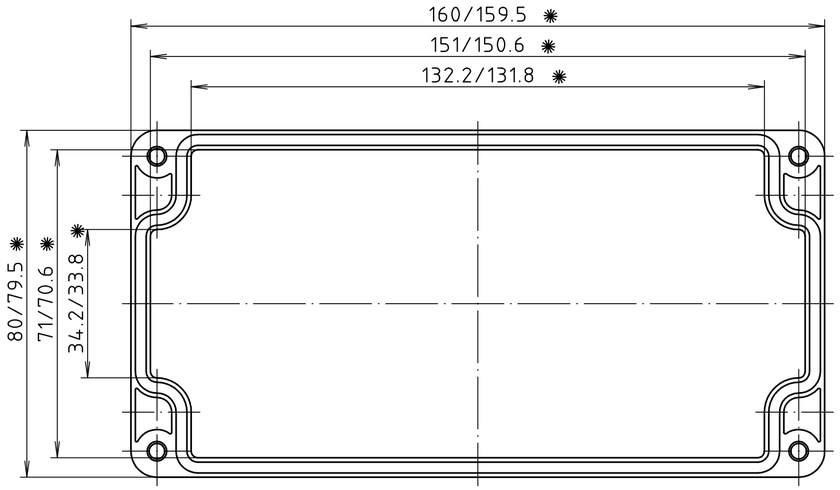


Deckel/*lid*

1

✱ = Maß durch Formkonizität nach unten verringert.
Freimaß – Toleranz nach DIN 16901-130/
*Dimension reduced at bottom due to conical form.*
*Tolerances to DIN 16901-130.*

Zylinderschraube M4 x 24/10
ähnl. DIN EN ISO 7045/
*cylinder screw M4 x 24/10*
*similar to DIN EN ISO 7045*

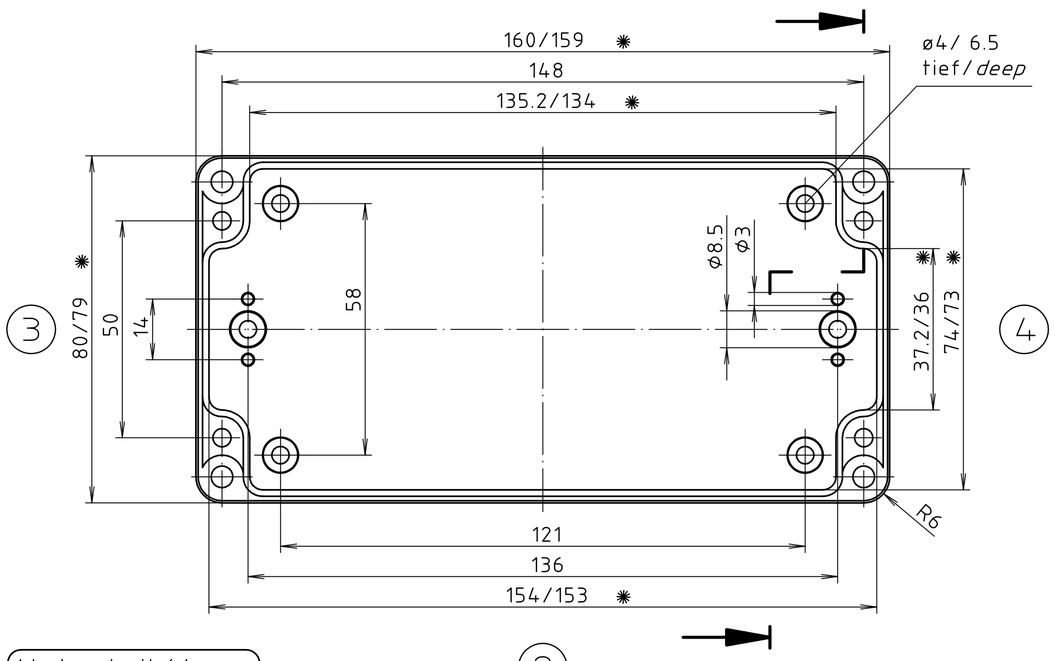


Unterteil/*base*

2

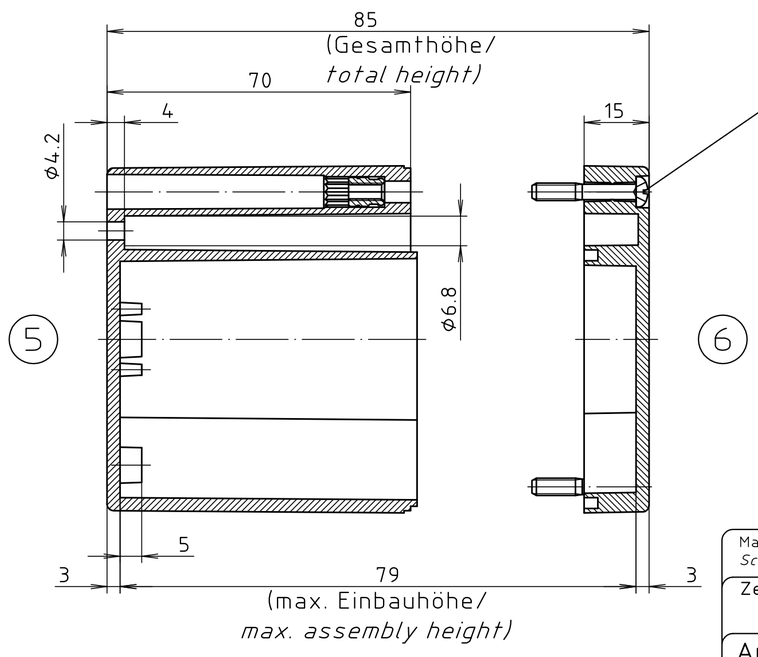


ABS-Gehäuse können durch eine andere Schwindung ca. 0,1-0,25% größer sein als gezeichnete PC-Gehäuse/
*Due to a different shrinkage rate of the plastic material, ABS enclosures can be about 0.1 - 0.25% bigger than the PC enclosures shown in the drawing.*

Maßstab/ *Scale:* 1:1

Zeichnungs-Nr. / *Drawing-No.:*
.

Artikel / *Article:*
KST 231
–
Katalogzeichnung/*Catalogue drawing*

| | |
|---|---|
| – | – |
| – | – |
| – | – |
| – | – |
| – | – |
| – | – |
| – | – |
| – | – |
| A.Nr/ *Alt-No.:* | Datum/ *Date:* |

DISK: –
Datum/*Date:* –

"Schutzvermerk nach DIN ISO 16016 beachten" *"Please pay attention to copyright note DIN ISO 16016"*