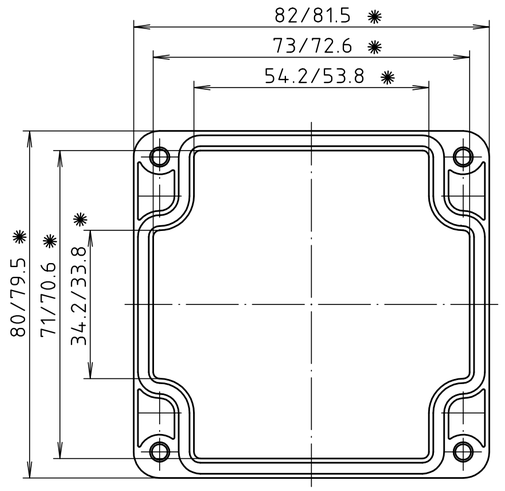

Deckel/*lid*

✱ = Maß durch Formkonizität nach unten verringert.
Freimaß – Toleranz nach DIN 16901-130/
Dimension reduced at bottom due to conical form.
Tolerances to DIN 16901-130.

Zylinderschraube M4 x 24/10
ähnl. DIN EN ISO 7045/
cylinder screw M4 x 24/10
similar to DIN EN ISO 7045

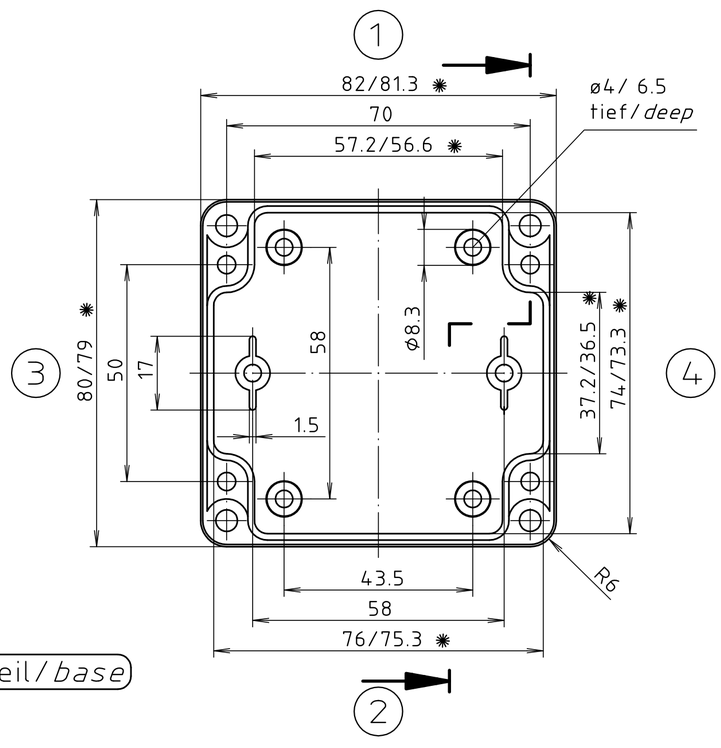

Unterteil/*base*

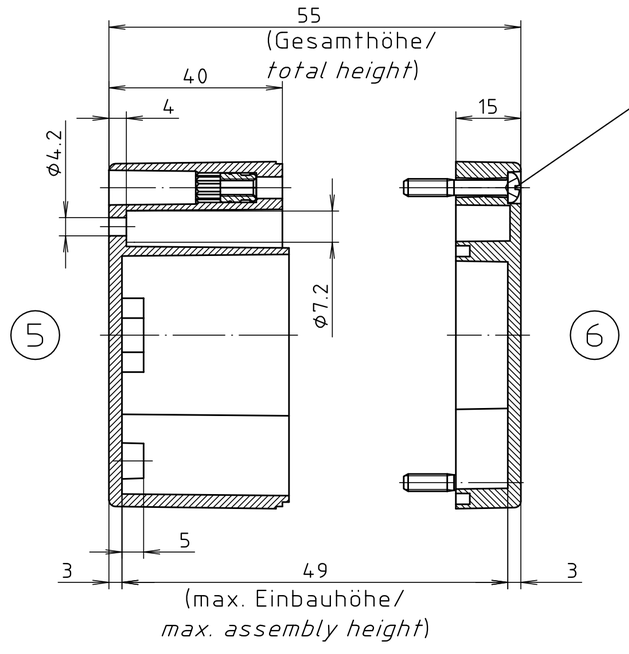

ABS-Gehäuse können durch eine andere Schwindung ca. 0,1-0,25% größer sein als gezeichnete PC-Gehäuse/
Due to a different shrinkage rate of the plastic material, ABS enclosures can be about 0.1 - 0.25% bigger than the PC enclosures shown in the drawing.

Maßstab/ *Scale:* 1:1

Zeichnungs-Nr. / *Drawing-No.:*
.

Artikel / *Article:*
KST 210
–
Katalogzeichnung/Catalogue drawing

–	–
–	–
–	–
–	–
–	–
–	–
–	–
–	–
A.Nr/ *Alt-No.:*	Datum/ *Date:*

DISK: –
Datum/*Date:* –

"Schutzvermerk nach DIN ISO 16016 beachten" *"Please pay attention to copyright note DIN ISO 16016"*