Bewegungsmelder - Professional Line

IS 2180-2

weiß
EAN 4007841 603816
Art.-Nr. 603816




Infrarot-Sensor 180°


Max. Ø 12 m

1000 W
1000 W max. (LED-fähig)


IP54


2 - 2000 Lux


5 Sek - 15 Min


Ideal 2 m

5 years
Herstellergarantie steinel.de/garantie

CE

Funktionsbeschreibung

Schön, schlau, leistungsfähig. Infrarot-Bewegungsmelder IS 2180-2 für außen, ideal für Gebäudefronten und Grundstücke, Betriebs- und Außenanlagen mittlerer Größe, ideal 2 m Montagehöhe, 180° Erfassungswinkel, Reichweite max. 12 m oder max. 5 m (tangential), Zeit- und Dämmerungsschwelle einstellbar, Dauerlicht-Betrieb für Außen- und Inneneckmontage.

Technische Daten

Abmessungen (L x B x H)	55 x 78 x 120 mm
Herstellergarantie	5 Jahre
Einstellungen via	Potis
Mit Fernbedienung	Nein
Variante	weiß
VPE1, EAN	4007841603816
Ausführung	Bewegungsmelder
Anwendung, Ort	Außenbereich, Innenbereich
Anwendung, Raum	Außenbereich, Hauseingang, Rund ums Haus, Terrasse / Balkon, Hof & Einfahrt
Farbe	Weiß
Farbe, RAL	9010
Inkl. Eckwandhalter	Nein
Montageort	Wand, Ecke
Verpackungsinhalt	1
Montageart	Aufputz, Wand, Ecke
Schutzart	IP54

LED Lampen > 8 W	350 W
Kapazitive Belastung in µF	132 µF
Technologie, Sensoren	Passiv Infrarot, Mischlichtmessung
Spannungsbereich (min)	230 V
Spannungsbereich (max)	240 V
Montagehöhe	1,80 – 4,00 m
Montagehöhe max	4,00 m
optimale Montagehöhe	2 m
Erfassungswinkel	180 °
Öffnungswinkel	90 °
Unterkriechschutz	Ja
segmentweise Ausblendung	Ja
Elektronische Skalierbarkeit	Nein
Mechanische Skalierbarkeit	Nein
Reichweite Radial	r = 1.5 m (4 m^2) / r = 3 m (14 m^2)
Reichweite Tangential	r = 5 m (39 m^2) / r = 12 m (226 m^2)

Bewegungsmelder - Professional Line

IS 2180-2

weiß
EAN 4007841 603816
Art.-Nr. 603816

Technische Daten

Umgebungstemperatur	von -20 bis 50 °C
Werkstoff	Kunststoff
Netzanschluss	230 – 240 V / 50 Hz
Schaltausgang 1, Ohmsch	1000 W
Leuchtstofflampen EVG	350 W
Leuchtstofflampen unkompensiert	500 VA
Leuchtstofflampen reihenkompensiert	900 VA
Leuchtstofflampen parallelkompensiert	500 VA
Schaltausgang 1, Niedervolt Halogenlampen	1000 VA
LED Lampen < 2 W	100 W
LED Lampen > 2 W < 8 W	175 W

Schaltzonen	504 Schaltzonen
Dämmerungseinstellung	2 – 2000 lx
Zeiteinstellung	5 s – 15 Min.
Grundlichtfunktion	Nein
Hauptlicht einstellbar	Nein
Dämmerungseinstellung Teach	Nein
Konstantlichtregelung	Nein
Vernetzung	Ja
Art der Vernetzung	Master/Master
Vernetzung via	Kabel
Produkt Kategorie	Bewegungsmelder

Zubehör

EAN 4007841 085131	Eckwandhalter für IS 180-2, IS 2180-2 und IS 2180 ECO schwarz

Bewegungsmelder - Professional Line

IS 2180-2

weiß
EAN 4007841 603816
Art.-Nr. 603816

Sensorerfassungsbereich

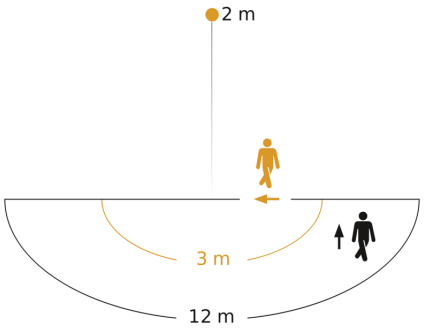

Mögliche Montagehöhe: 1,80 m – 4,00 m
Orange: radial
Schwarz: tangential

Maßzeichnung

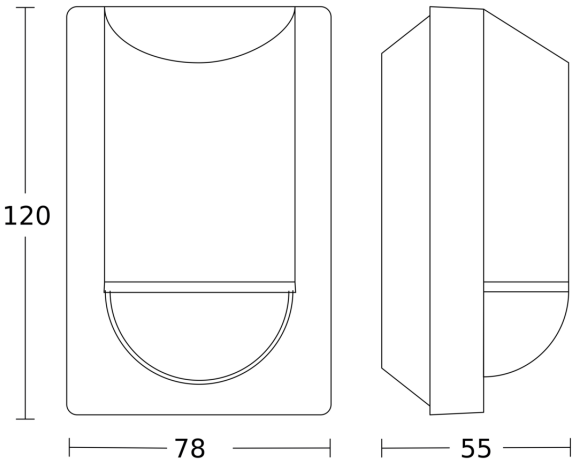

Schaltplan Leuchte ohne vorhandenen Nullleiter

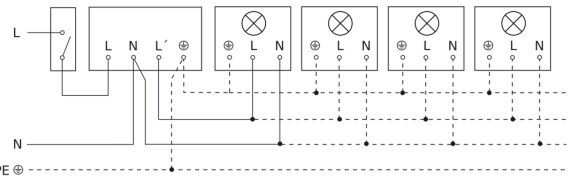

Schaltplan Leuchte mit vorhandenem Nullleiter

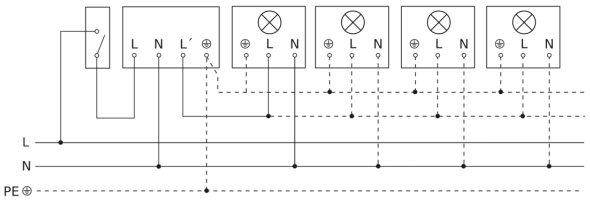

Schaltplan Anschluss über Serienschalter für Hand- und Automatik-Betrieb

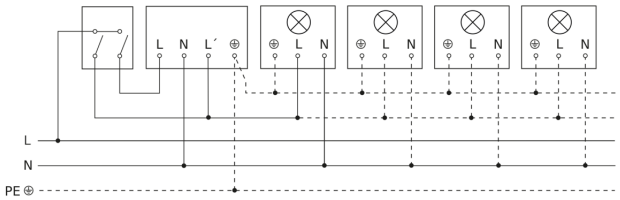

Schaltplan Anschluss 4-fach Tasterkoppler an DALI2 APC

