Bewegungsmelder - Professional Line

IS 2160 ECO

weiß
EAN 4007841 606015
Art.-Nr. 606015




Infrarot-Sensor 160°


Max. 10 m

600 W
600 W max. (LED-fähig)


IP54


Sensor 70° ver., 40° hor.


2 - 2000 Lux


8 Sek - 35 Min


Ideal 2 m

5 years
Herstellergarantie steinel.de/garantie

CE

Funktionsbeschreibung

Der hat den Dreh raus! Infrarot-Bewegungsmelder IS 2160 ECO für außen und innen, ideal für Eingänge und kleinere Grundstücke, ideale Montagehöhe 2 m, 160° Erfassungswinkel, Reichweite max. 12 m (tangential), Zeit- und Dämmerungsschwelle einstellbar, horizontal (40°) und vertikal (70°) schwenkbar.

Technische Daten

Abmessungen (L x B x H)	73 x 78 x 113 mm
Herstellergarantie	5 Jahre
Einstellungen via	Potis
Mit Fernbedienung	Nein
Variante	weiß
VPE1, EAN	4007841606015
Ausführung	Bewegungsmelder
Anwendung, Ort	Außenbereich, Innenbereich
Anwendung, Raum	Außenbereich, Hauseingang, Rund ums Haus, Terrasse / Balkon, Hof & Einfahrt
Farbe	Weiß
Farbe, RAL	9010
Inkl. Eckwandhalter	Nein
Montageort	Wand
Verpackungsinhalt	1
Montageart	Aufputz, Wand
Schutzart	IP54

LED Lampen > 8 W	250 W
Kapazitive Belastung in µF	88 µF
Technologie, Sensoren	Passiv Infrarot, Mischlichtmessung
Spannungsbereich (min)	230 V
Spannungsbereich (max)	240 V
Montagehöhe	1,80 – 3,00 m
Montagehöhe max	3,00 m
optimale Montagehöhe	2 m
Erfassungswinkel	160 °
Öffnungswinkel	40 °
Unterkriechschutz	Nein
segmentweise Ausblendung	Ja
Elektronische Skalierbarkeit	Nein
Mechanische Skalierbarkeit	Nein
Reichweite Radial	r = 3 m (13 m^2)
Reichweite Tangential	r = 12 m (201 m^2)
Schaltzonen	260 Schaltzonen

Bewegungsmelder - Professional Line

IS 2160 ECO

weiß
EAN 4007841 606015
Art.-Nr. 606015

Technische Daten

Umgebungstemperatur	von -20 bis +50 °C
Werkstoff	Kunststoff
Netzanschluss	230 – 240 V / 50 Hz
Schaltausgang 1, Ohmsch	600 W
Leuchtstofflampen EVG	250 W
Leuchtstofflampen unkompensiert	500 VA
Leuchtstofflampen reihenkompensiert	500 VA
Leuchtstofflampen parallelkompensiert	500 VA
Schaltausgang 1, Niedervolt Halogenlampen	500 VA
LED Lampen < 2 W	100 W
LED Lampen > 2 W < 8 W	125 W

Dämmerungseinstellung	2 – 2000 lx
Zeiteinstellung	8 s – 35 Min.
Grundlichtfunktion	Nein
Hauptlicht einstellbar	Nein
Dämmerungseinstellung Teach	Nein
Konstantlichtregelung	Nein
Vernetzung	Ja
Art der Vernetzung	Master/Master
Vernetzung via	Kabel
Produkt Kategorie	Bewegungsmelder

Bewegungsmelder - Professional Line

IS 2160 ECO

weiß
EAN 4007841 606015
Art.-Nr. 606015

Sensorerfassungsbereich

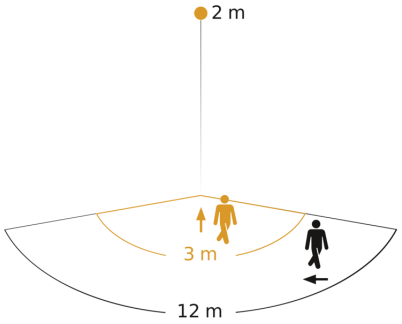

Mögliche Montagehöhe: 1,80 m – 3,00 m
Orange: radial
Schwarz: tangential

Maßzeichnung

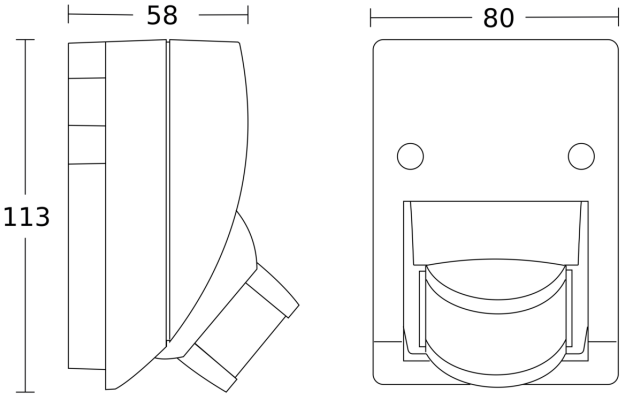

Schaltplan

