SIEMENS

## Datenblatt 3RW4047-2BB04

SIRIUS Sanftstarter S3 106 A, 55 kW/400 V, 40 °C AC 200-480 V, AC/DC 24 V Federzugklemmen

| Allgemeine technische Daten | | |
|---|---|---|
| **Produkt-Markenname** | | SIRIUS |
| **Produktausstattung** | | |
| ● integriertes Überbrückungskontaktsystem | | Ja |
| ● Thyristoren | | Ja |
| **Produktfunktion** | | |
| ● Geräteeigenschutz | | Ja |
| ● Motorüberlastschutz | | Ja |
| ● Thermistormotorschutz-Auswertung | | Nein |
| ● Reset extern | | Ja |
| ● Einstellbare Strombegrenzung | | Ja |
| ● Wurzel-3-Schaltung | | Nein |
| **Produktbestandteil Ausgang für Motorbremse** | | Nein |
| **Isolationsspannung Bemessungswert** | V | 600 |
| **Verschmutzungsgrad** | | 3, gemäß IEC 60947-4-2 |
| **Referenzkennzeichen gemäß DIN EN 61346-2** | | Q |
| **Referenzkennzeichen gemäß DIN 40719 erweitert gemäß IEC 204-2 gemäß IEC 750** | | G |
| **Leistungselektronik** | | |
| **Produkt-Bezeichnung** | | Sanftstarter |
| **Betriebsstrom** | | |
| ● bei 40 °C Bemessungswert | A | 106 |
| ● bei 50 °C Bemessungswert | A | 98 |
| ● bei 60 °C Bemessungswert | A | 90 |
| **abgegebene mechanische Leistung für Drehstrommotor** | | |
| ● bei 230 V | | |
| — bei Standardschaltung bei 40 °C Bemessungswert | kW | 30 |
| ● bei 400 V | | |
| — bei Standardschaltung bei 40 °C Bemessungswert | kW | 55 |
| **abgegebene mechanische Leistung [hp] für 3-phasigen Drehstrommotor bei 200/208 V bei Standardschaltung bei 50 °C Bemessungswert** | hp | 30 |
| **Betriebsfrequenz Bemessungswert** | Hz | 50 ... 60 |
| **relative negative Toleranz der Betriebsfrequenz** | % | -10 |
| **relative positive Toleranz der Betriebsfrequenz** | % | 10 |
| **Betriebsspannung bei Standardschaltung Bemessungswert** | V | 200 ... 480 |
| **relative negative Toleranz der Betriebsspannung bei** | % | -15 |


Änderungen vorbehalten
© Copyright Siemens

| | | |
|---|---|---|
| **Standardschaltung** | | |
| **relative positive Toleranz der Betriebsspannung bei Standardschaltung** | % | 10 |
| **Mindestlast [%]** | % | 20 |
| **einstellbarer Motorstrom für Motorüberlastschutz minimaler Nennwert** | A | 46 |
| **Dauerbetriebsstrom [% von Ie] bei 40 °C** | % | 115 |
| **Verlustleistung [W] bei Betriebsstrom bei 40 °C während Betrieb typisch** | W | 21 |
| **Steuerstromkreis/ Ansteuerung** | | |
| **Spannungsart der Steuerspeisespannung** | | AC/DC |
| **Steuerspeisespannungsfrequenz 1 Bemessungswert** | Hz | 50 |
| **Steuerspeisespannungsfrequenz 2 Bemessungswert** | Hz | 60 |
| **relative negative Toleranz der Frequenz der Steuerspeisespannung** | % | -10 |
| **relative positive Toleranz der Frequenz der Steuerspeisespannung** | % | 10 |
| **Steuerspeisespannung 1 bei AC** | | |
| ● bei 50 Hz Bemessungswert | V | 24 |
| ● bei 60 Hz Bemessungswert | V | 24 |
| **relative negative Toleranz der Steuerspeisespannung bei AC bei 50 Hz** | % | -20 |
| **relative positive Toleranz der Steuerspeisespannung bei AC bei 50 Hz** | % | 20 |
| **relative negative Toleranz der Steuerspeisespannung bei AC bei 60 Hz** | % | -20 |
| **relative positive Toleranz der Steuerspeisespannung bei AC bei 60 Hz** | % | 20 |
| **Steuerspeisespannung 1 bei DC Bemessungswert** | V | 24 |
| **relative negative Toleranz der Steuerspeisespannung bei DC** | % | -20 |
| **relative positive Toleranz der Steuerspeisespannung bei DC** | % | 20 |
| **Ausführung der Anzeige für Fehlersignal** | | rot |
| **Mechanische Daten** | | |
| **Baugröße des Motorsteuergeräts** | | S3 |
| **Breite** | mm | 70 |
| **Höhe** | mm | 170 |
| **Tiefe** | mm | 190 |
| **Befestigungsart** | | Schraub- und Schnappbefestigung |
| **Einbaulage** | | Mit Zusatzlüfter: bei senkrechter Montageebene +/-90° drehbar, bei senkrechter Montageebene +/- 22,5° nach vorne und hinten kippbar. Ohne Zusatzlüfter: bei senkrechter Montageebene +/-10° drehbar, bei senkrechter Montageebene +/- 10° nach vorne und hinten kippbar |
| **einzuhaltender Abstand bei Reihenmontage** | | |
| ● aufwärts | mm | 60 |
| ● seitwärts | mm | 30 |
| ● abwärts | mm | 40 |
| **Leitungslänge maximal** | m | 300 |
| **Polzahl für Hauptstromkreis** | | 3 |
| **Anschlüsse/ Klemmen** | | |
| **Ausführung des elektrischen Anschlusses** | | |
| ● für Hauptstromkreis | | Schraubanschluss |
| ● für Hilfs- und Steuerstromkreis | | Federzuganschluss |
| **Anzahl der Öffner für Hilfskontakte** | | 0 |
| **Anzahl der Schließer für Hilfskontakte** | | 2 |
| **Anzahl der Wechsler für Hilfskontakte** | | 1 |
| **Art der anschließbaren Leiterquerschnitte für Hauptkontakte für Rahmenklemme bei Nutzung der vorderen Klemmstelle** | | |
| ● eindrähtig | | 2x (2,5 ... 16 mm²) |
| ● feindrähtig mit Aderendbearbeitung | | 2,5 ... 35 mm² |


Änderungen vorbehalten
© Copyright Siemens

| | | |
|---|---|---|
| ● mehrdrähtig | | 4 ... 70 mm² |
| **Art der anschließbaren Leiterquerschnitte für Hauptkontakte für Rahmenklemme bei Nutzung der hinteren Klemmstelle** | | |
| ● eindrähtig | | 2x (2,5 ... 16 mm²) |
| ● feindrähtig mit Aderendbearbeitung | | 2,5 ... 50 mm² |
| ● mehrdrähtig | | 10 ... 70 mm² |
| **Art der anschließbaren Leiterquerschnitte für Hauptkontakte für Rahmenklemme bei Nutzung beider Klemmstellen** | | |
| ● eindrähtig | | 2x (2,5 ... 16 mm²) |
| ● feindrähtig mit Aderendbearbeitung | | 2x (2,5 ... 35 mm²) |
| ● mehrdrähtig | | 2x (10 ... 50 mm²) |
| **Art der anschließbaren Leiterquerschnitte bei AWG-Leitungen für Hauptkontakte für Rahmenklemme** | | |
| ● bei Nutzung der hinteren Klemmstelle | | 2x (10 ... 1/0) |
| ● bei Nutzung der vorderen Klemmstelle | | 2x (10 ... 1/0) |
| ● bei Nutzung beider Klemmstellen | | 10 ... 2/0 |
| **Art der anschließbaren Leiterquerschnitte für DIN-Kabelschuh für Hauptkontakte** | | |
| ● feindrähtig | | 2x (10 ... 50 mm²) |
| ● mehrdrähtig | | 2x (10 ... 70 mm²) |
| **Art der anschließbaren Leiterquerschnitte für Hilfskontakte** | | |
| ● eindrähtig | | 2x (0,25 ... 2,5 mm²) |
| ● feindrähtig mit Aderendbearbeitung | | 2x (0,25 ... 1,5 mm²) |
| **Art der anschließbaren Leiterquerschnitte bei AWG-Leitungen** | | |
| ● für Hauptkontakte | | 2x (7 ... 1/0) |
| ● für Hilfskontakte | | 2x (24 ... 14) |
| **Umgebungsbedingungen** | | |
| **Aufstellungshöhe bei Höhe über NN** | m | 5 000 |
| **Umweltkategorie** | | |
| ● während Transport gemäß IEC 60721 | | 2K2, 2C1, 2S1, 2M2 (max. Fallhöhe 0,3 m) |
| ● während Lagerung gemäß IEC 60721 | | 1K6 (Betauung nur gelegentlich), 1C2 (kein Salznebel), 1S2 (Sand darf nicht in die Geräte gelangen), 1M4 |
| ● während Betrieb gemäß IEC 60721 | | 3K6 (keine Eisbildung, keine Betauung), 3C3 (kein Salznebel), 3S2 (Sand darf nicht in die Geräte gelangen), 3M6 |
| **Umgebungstemperatur** | | |
| ● während Betrieb | °C | -25 ... +60 |
| ● während Lagerung | °C | -40 ... +80 |
| **Derating-Temperatur** | °C | 40 |
| **Schutzart IP frontseitig gemäß IEC 60529** | | IP20 |
| **Berührungsschutz frontseitig gemäß IEC 60529** | | fingersicher bei senkrechter Berührung von vorne |

**Approbationen/ Zertifikate**

| allgemeine Produktzulassung | | | | | EMV (Elektromagnetische Verträglichkeit) |
|---|---|---|---|---|---|
| CSA | CCC | Bestätigungen | UL | EAC | RCM |

| Explosionsschutz | Konformitätserklärung | Prüfbescheinigungen | | Marine / Schiffbau | |
|---|---|---|---|---|---|
| ATEX | EG-Konf. | spezielle Prüfbescheinigungen | Typprüfbescheinigung/Werkszeugnis | LRS | PRS |



Änderungen vorbehalten
© Copyright Siemens

| Marine / Schiffbau | Sonstige | Railway | |
|---|---|---|---|
| | Bestätigungen | Schwingen / Schocken | Bestätigungen |

| UL/CSA Bemessungsdaten | | |
|---|---|---|
| **abgegebene mechanische Leistung [hp] für 3-phasigen Drehstrommotor** | | |
| **• bei 220/230 V** | | |
| — bei Standardschaltung bei 50 °C Bemessungswert | hp | 30 |
| **• bei 460/480 V** | | |
| — bei Standardschaltung bei 50 °C Bemessungswert | hp | 75 |
| **Kontaktbelastbarkeit der Hilfskontakte gemäß UL** | | B300 / R300 |

## Weitere Informationen

**Simulations Tool für Sanftstarter (STS)**
https://support.industry.siemens.com/cs/ww/de/view/101494917
**Information- and Downloadcenter (Kataloge, Broschüren,…)**
https://www.siemens.de/ic10
**Industry Mall (Online-Bestellsystem)**
https://mall.industry.siemens.com/mall/de/de/Catalog/product?mlfb=3RW4047-2BB04
**CAx-Online-Generator**
http://support.automation.siemens.com/WW/CAXorder/default.aspx?lang=de&mlfb=3RW4047-2BB04
**Service&Support (Handbücher, Betriebsanleitungen, Zertifikate, Kennlinien, FAQs,…)**
https://support.industry.siemens.com/cs/ww/de/ps/3RW4047-2BB04
**Bilddatenbank (Produktfotos, 2D-Maßzeichnungen, 3D-Modelle, Geräteschaltpläne, EPLAN Makros, …)**
http://www.automation.siemens.com/bilddb/cax_de.aspx?mlfb=3RW4047-2BB04&lang=de

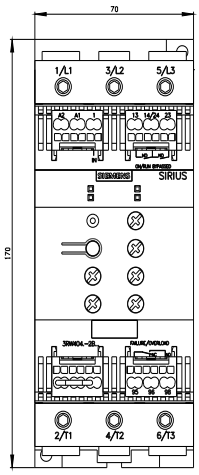


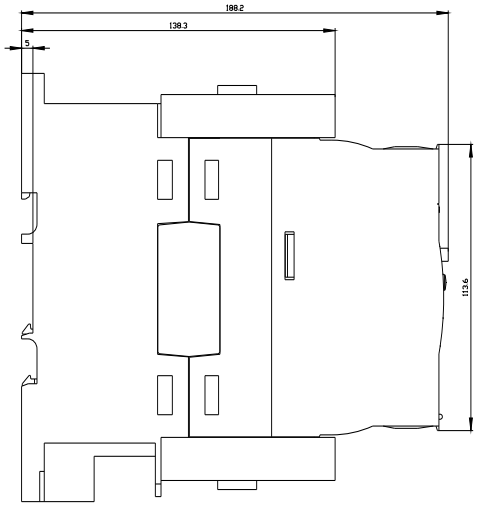


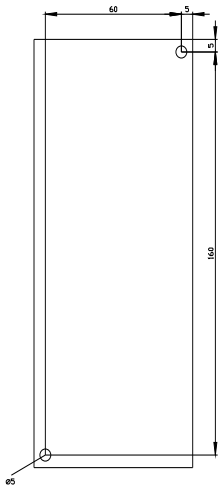



Änderungen vorbehalten
© Copyright Siemens

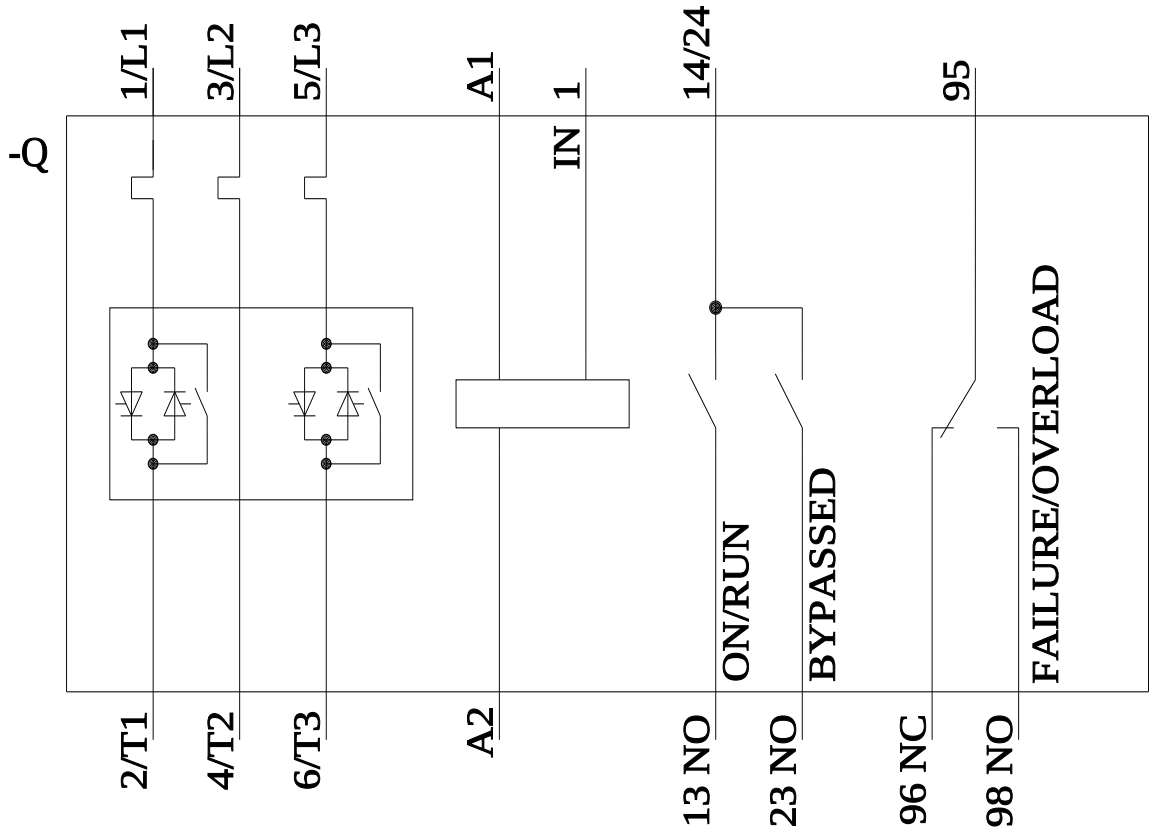


**letzte Änderung:** 16.01.2022



Änderungen vorbehalten
© Copyright Siemens