SAIL-VSB-M12G-15U

Weidmüller Interface GmbH & Co. KG
Klingenbergstraße 16
D-32758 Detmold
Germany
Fon: +49 5231 14-0
Fax: +49 5231 14-292083
www.weidmueller.com



Weidmüller bietet Ventilstecker als Verbindungsleitung mit M12 Steckern und mit freiem Leitungsende an. Der Betriebszustand des Ventilsteckers wird durch ein Anzeigeelement (LED) signalisiert. Die Ventilstecker besitzen alle eine Schutzbeschaltung. Das Weidmüllerlieferprogramm umfasst Ventilstecker der Bauformen A, B, C nach DIN und Industriestandard. Die Schutzart IP 67 wird im gesteckten Zustand erfüllt. Die Abgangsrichtung ist gleichfalls entscheidend. Bei Weidmüller sind 0 Grad Versionen lieferbar, das heißt, die Kabelabgangsrichtung befindet sich beim PE-Kontakt.

Allgemeine Bestelldaten

Typ	SAIL-VSB-M12G-15U
Best.-Nr.	9457681500
Ausführung	Ventilstecker, Stecker gerade - Ventilstecker
GTIN (EAN)	4050118369625
VPE	1 Stück

SAIL-VSB-M12G-15U

Weidmüller Interface GmbH & Co. KG
Klingenbergstraße 16
D-32758 Detmold
Germany
Fon: +49 5231 14-0
Fax: +49 5231 14-292083
www.weidmueller.com

Technische Daten

Abmessungen und Gewichte

Nettogewicht	500 g

Umweltanforderungen

REACH SVHC	Lead 7439-92-1

Allgemeine Technische Daten

Ausführung	Stecker gerade - Ventilstecker	Codierung	Bauform B Industrie (11 mm), M12 = A
Schutzart	IP67, im verschraubten Zustand	Kontaktoberfläche	verzinnt
LED	Ja	Nennspannung	24 V
Nennstrom	4 A	Temperaturbereich Gehäuse	-25...+80 °C
Schutzbeschaltung	Zener-Diode		

Technische Daten Kabel

Polzahl	3	Aderquerschnitt	0,5 mm²
Außendurchmesser	4.6 ± 0.2 mm	Kabellänge	15 m
Geschirmt	Nein	Isolation	PP
Farbcodierung	braun, blau, grün / gelb	Mantelmaterial	PUR
Mantelfarbe	schwarz	Halogene	Nein
Temperaturbereich, bewegt	-25...80 °C	Temperaturbereich, fest verlegt	-50...80 °C
Schleppkettentauglichkeit	Ja	Torsionsfestigkeit	0 °/m
Biegeradius, min., fest verlegt	5 x Kabeldurchmesser	Biegeradius min., bewegt	10 x Kabeldurchmesser
Beschleunigung	5 m/s²	Geschwindigkeit	200 m/min
Biegezyklen	2 Mio	Schweißperlenfest	Nein

Klassifikationen

ETIM 5.0	EC001855	ETIM 6.0	EC001855
eClass 6.2	27-27-92-18	eClass 7.1	27-27-92-18
eClass 8.1	27-27-92-18	eClass 9.0	27-06-03-12
eClass 9.1	27-06-03-11		

Zulassungen

ROHS	Konform

Downloads

Broschüre/Katalog	FL FIELDWIRING EN

SAIL-VSB-M12G-15U

Weidmüller Interface GmbH & Co. KG
Klingenbergstraße 16
D-32758 Detmold
Germany
Fon: +49 5231 14-0
Fax: +49 5231 14-292083
www.weidmueller.com

Zeichnungen

Maßzeichnung

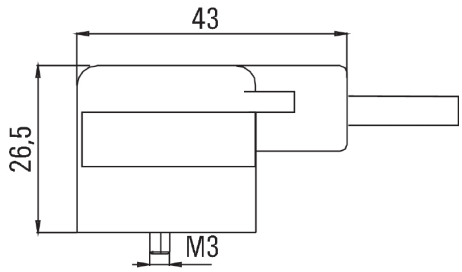

Maßzeichnung

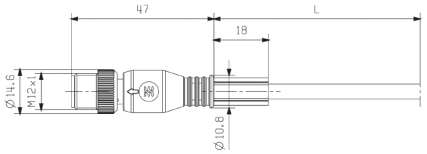

Polbild

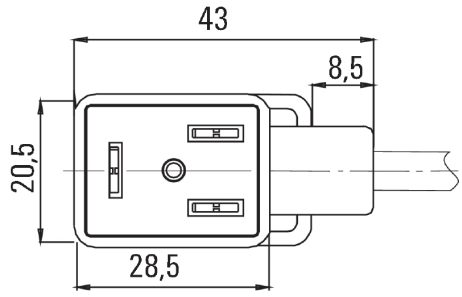

Polbild

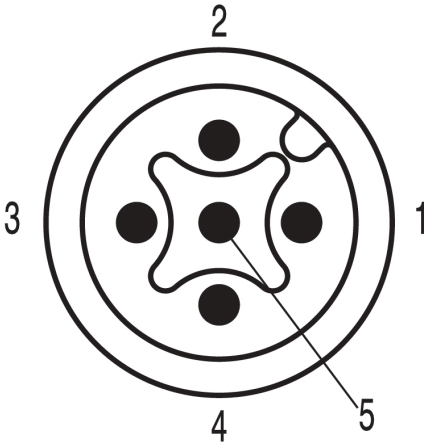

Schaltbild

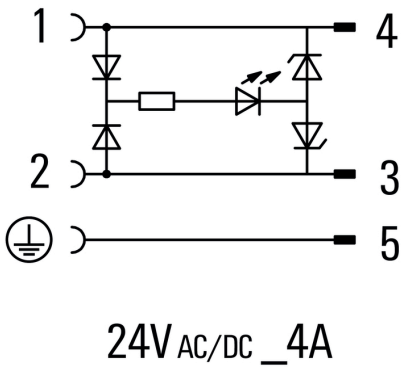

24V AC/DC _4A