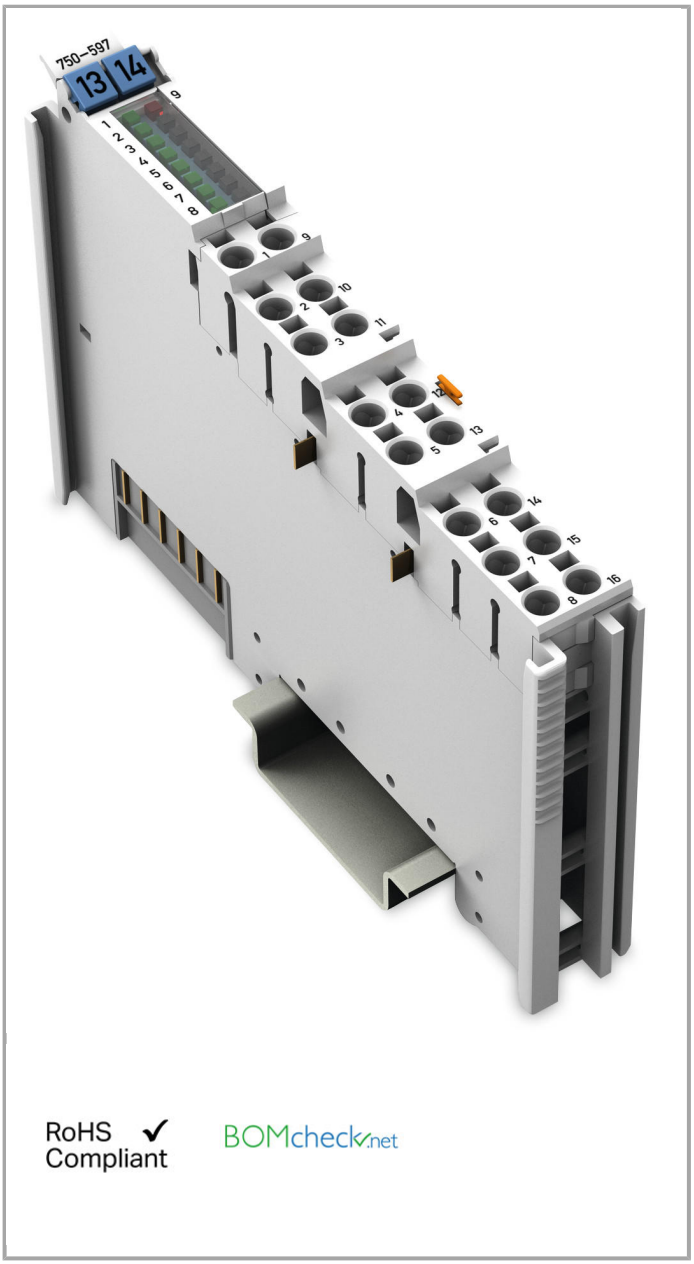
750-597
13
14
RoHS ✓ Compliant
BOMcheck.net

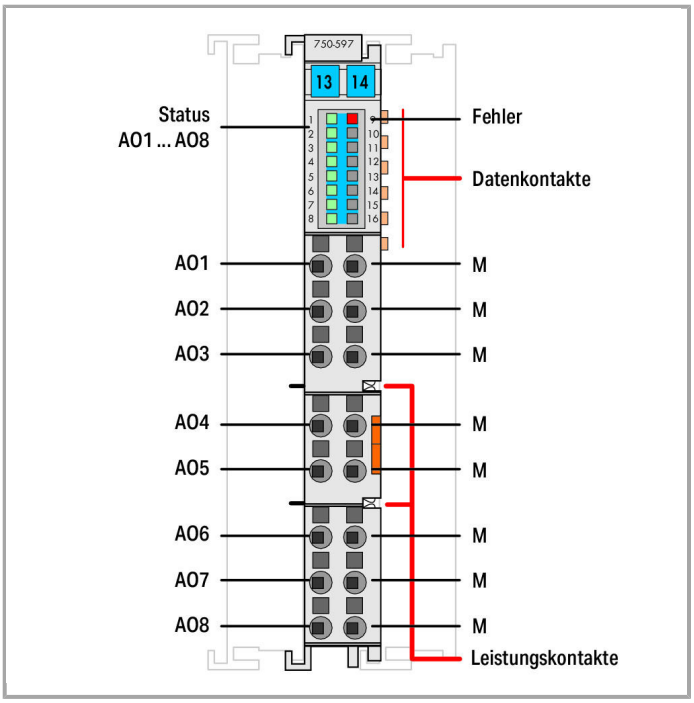
750-597
13
14
Status
A01 ... A08
Fehler
Datenkontakte
A01
A02
A03
A04
A05
A06
A07
A08
M
Leistungskontakte

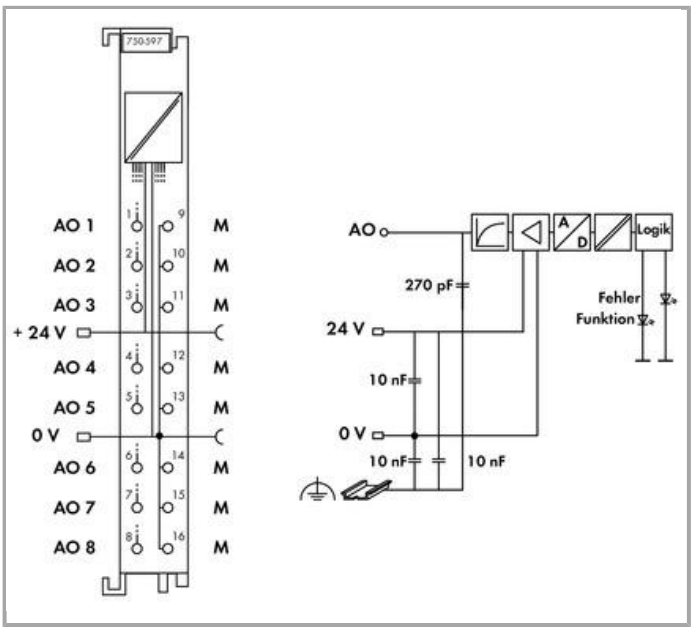

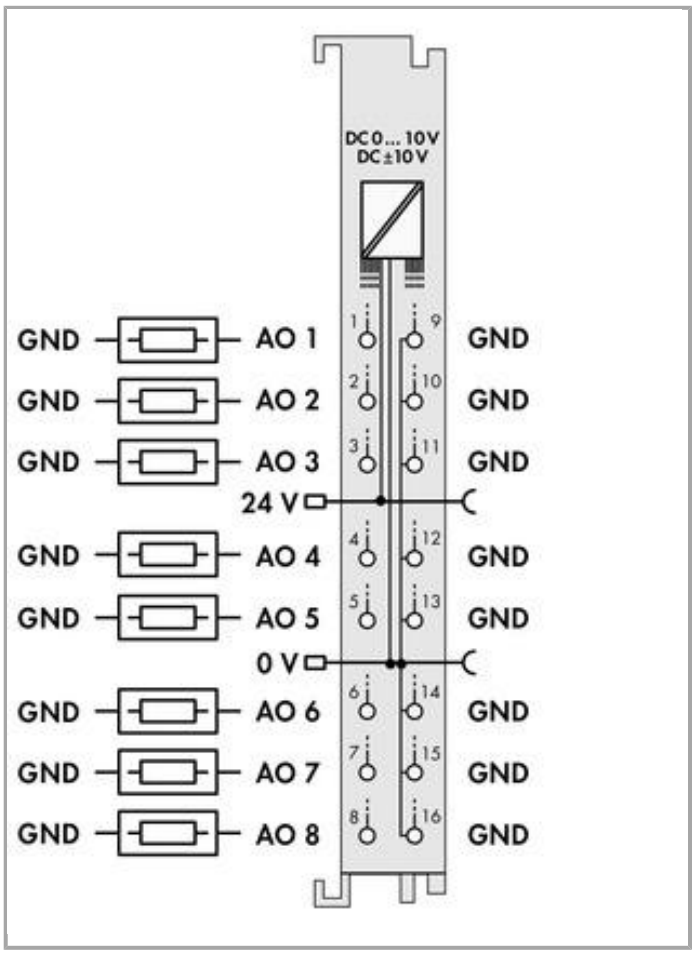

Artikelbeschreibung

Das Analogausgangsmodul erzeugt Signale der normierten Größen 0 … 10 V und ±10 V.

Das Ausgangssignal wird galvanisch getrennt zur Systemebene mit einer Auflösung von 12 Bit ausgegeben.

Zur Spannungsversorgung wird die interne Systemspannung sowie die 24V-Feldversorgung genutzt.

Die Ausgangskanäle des Moduls besitzen ein gemeinsames Massepotential.

Das Modul erkennt das Fehlen der 24V-Feldversorgung. Der Status wird an den Feldbuskoppler übertragen und über eine LED angezeigt.

Das Modul ist frei konfigurierbar über WAGO-I/O-CHECK und GSD-Dateien.

Daten

Technische Daten

Anzahl der analogen Ausgänge	8
Anzahl der Kanäle insgesamt (Modul)	8
Signalart	Spannung
Signalart Spannung	DC 0 … 10 V
Aktoranschluss	8 x (2 Leiter)

Auflösung [Bit]	12 Bit
Datenbreite	8 x 16 Bit Daten; 8 x 8 Bit Steuer/Status (optional)
Bürde Spannungsausgang	≥ 2kΩ
Wandlungszeit typ.	13 ms
Messfehler, Bezugstemperatur	25 °C
Messfehler, Abweichung max. vom Messbereichsendwert	0.1 %
Temperaturkoeffizient	≤ ±10 ppm/K vom größten Ausgabebereich
Versorgungsspannung System	DC 5 V; über Datenkontakte
Stromaufnahme Systemversorgung (5 V)	61 mA
Versorgungsspannung Feld	DC 24 V (-15 … 30 %); über Leistungskontakte (Einspeisung über Messerkontakt; Weiterleitung über Federkontakt)
Potentialtrennung	500 V System/Feld
Anzahl Leistungskontakte eingehend	2
Anzahl Leistungskontakte ausgehend	2

Anschlussdaten

Anschlusstechnik: Ein-/Ausgänge	16 x Push-in CAGE CLAMP®
Anschlusstyp 1	Ein-/Ausgänge
Eindrähtiger Leiter	0,08 … 1,5 mm² / 28 … 16 AWG
Feindrähtiger Leiter	0,25 … 1,5 mm² / 22 … 16 AWG
Abisolierlänge	8 … 9 mm / 0.31 … 0.35 inch

Geometrische Daten

Breite	12 mm / 0.472 inch
Höhe	69 mm / 2.717 inch
Höhe ab Oberkante Tragschiene	61,8 mm / 2.433 inch
Tiefe	100 mm / 3.937 inch

Mechanische Daten

Montageart	Tragschiene 35

Werkstoffdaten

Gehäusewerkstoff	Polycarbonat, Polyamid 6.6
Gewicht	48 g
Konformitätskennzeichnung	CE

Umgebungsbedingungen

Umgebungstemperatur (Betrieb)	0 … 55 °C
Umgebungstemperatur (Lagerung)	-40 … 85 °C
Schutzart	IP20

Verschmutzungsgrad (5)	2 gemäß IEC 61131-2
Betriebshöhe	0 … 2000 m
Einbaulage	horizontal stehend/liegend; vertikal
Relative Feuchte (ohne Betauung)	95 %
Vibrationsfestigkeit	gemäß IEC 60068-2-6
Schockfestigkeit	15g gemäß IEC 60068-2-27
EMV-Störfestigkeit	gemäß EN 61000-6-2
EMV-Störaussendung	gemäß EN 61000-6-3
Beanspruchung durch Schadstoffe	gemäß IEC 60068-2-42 und IEC 60068-2-43
Zulässige Schadstoffkonzentration H_2S bei einer relativen Feuchte < 75 %	10 ppm
Zulässige Schadstoffkonzentration SO_2 bei einer relativen Feuchte < 75 %	25 ppm

Kaufmännische Daten

Ursprungsland	DE
GTIN	4055143432146
Zolltarifnummer	85389099990

Zulassungen / Zertifikate

Länderspezifische Zulassungen

Logo	Zulassung	Zertifikatsname
	KC National Radio Research Agency	MSIP-REM-W43-AOM750

Passende Produkte

Potentialeinspeisung

	Art-Nr.: 750-601 Potentialeinspeisung; DC 24 V	www.wago.com/750-601
	Art-Nr.: 750-602 Potentialeinspeisung; DC 24 V	www.wago.com/750-602
	Art-Nr.: 750-610 Potentialeinspeisung; DC 24 V; Sicherungshalter; Diagnose	www.wago.com/750-610
	Art-Nr.: 750-612 Potentialeinspeisung; AC/DC 0 … 230 V	www.wago.com/750-612

Beschriftungsmaterial

	**Art-Nr.: 2009-145** Mini-WSB Inline; für smartPRINTER; auf Rolle; dehnbar 5 - 5,2 mm; unbedruckt; aufrastbar	www.wago.com/2009-145
	**Art-Nr.: 2009-145/000-002** Mini-WSB Inline; für smartPRINTER; auf Rolle; dehnbar 5 - 5,2 mm; unbedruckt; aufrastbar	www.wago.com/2009-145/000-002
	**Art-Nr.: 2009-145/000-005** Mini-WSB Inline; für smartPRINTER; auf Rolle; dehnbar 5 - 5,2 mm; unbedruckt; aufrastbar	www.wago.com/2009-145/000-005
	**Art-Nr.: 2009-145/000-006** Mini-WSB Inline; für smartPRINTER; auf Rolle; dehnbar 5 - 5,2 mm; unbedruckt; aufrastbar	www.wago.com/2009-145/000-006
	**Art-Nr.: 2009-145/000-007** Mini-WSB Inline; für smartPRINTER; auf Rolle; dehnbar 5 - 5,2 mm; unbedruckt; aufrastbar	www.wago.com/2009-145/000-007
	**Art-Nr.: 2009-145/000-012** Mini-WSB Inline; für smartPRINTER; auf Rolle; dehnbar 5 - 5,2 mm; unbedruckt; aufrastbar	www.wago.com/2009-145/000-012
	**Art-Nr.: 2009-145/000-023** Mini-WSB Inline; für smartPRINTER; auf Rolle; dehnbar 5 - 5,2 mm; unbedruckt; aufrastbar	www.wago.com/2009-145/000-023
	**Art-Nr.: 2009-145/000-024** Mini-WSB Inline; für smartPRINTER; auf Rolle; dehnbar 5 - 5,2 mm; unbedruckt; aufrastbar	www.wago.com/2009-145/000-024
	**Art-Nr.: 248-501** Mini-WSB-Schnellbeschriftungssystem; unbedruckt; Schildchenbreite 5 mm; 10 Streifen à 10 Schilder pro Karte	www.wago.com/248-501
	**Art-Nr.: 248-501/000-002** Mini-WSB-Beschriftungskarte; als Karte; nicht dehnbar; unbedruckt; aufrastbar	www.wago.com/248-501/000-002
	**Art-Nr.: 248-501/000-005** Mini-WSB-Beschriftungskarte; als Karte; unbedruckt; aufrastbar	www.wago.com/248-501/000-005
	**Art-Nr.: 248-501/000-006** Mini-WSB-Beschriftungskarte; als Karte; nicht dehnbar; unbedruckt; aufrastbar	www.wago.com/248-501/000-006
	**Art-Nr.: 248-501/000-007** Mini-WSB-Beschriftungskarte; als Karte; nicht dehnbar; unbedruckt; aufrastbar	www.wago.com/248-501/000-007
	**Art-Nr.: 248-501/000-012** Mini-WSB-Beschriftungskarte; als Karte; nicht dehnbar; unbedruckt; aufrastbar	www.wago.com/248-501/000-012
	**Art-Nr.: 248-501/000-017** Mini-WSB-Beschriftungskarte; als Karte; nicht dehnbar; unbedruckt; aufrastbar	www.wago.com/248-501/000-017

	**Art-Nr.: 248-501/000-023** Mini-WSB-Beschriftungskarte; als Karte; nicht dehnbar; unbedruckt; aufrastbar	www.wago.com/248-501/000-023
	**Art-Nr.: 248-501/000-024** Mini-WSB-Beschriftungskarte; als Karte; nicht dehnbar; unbedruckt; aufrastbar	www.wago.com/248-501/000-024
	**Art-Nr.: 750-103** Gruppenschildträger	www.wago.com/750-103
	**Art-Nr.: 750-107** Gruppenschildträger	www.wago.com/750-107

Tragschiene

	**Art-Nr.: 210-112** Stahltragschiene; 35 x 7,5 mm; 1 mm dick; 2 m lang; gelocht; entsprechend EN 60715; Lochbreite 25 mm; Lochabstand 36 mm	www.wago.com/210-112
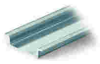	**Art-Nr.: 210-113** Stahltragschiene; 35 x 7,5 mm; 1 mm dick; 2 m lang; ungelocht; entsprechend EN 60715	www.wago.com/210-113
	**Art-Nr.: 210-114** Stahltragschiene; 35 x 15 mm; 1,5 mm dick; 2 m lang; ungelocht; ähnlich EN 60715	www.wago.com/210-114
	**Art-Nr.: 210-115** Stahltragschiene; 35 x 7,5 mm; 1 mm dick; 2 m lang; gelocht; entsprechend EN 60715; Lochbreite 18 mm; Lochabstand 25 mm	www.wago.com/210-115
	**Art-Nr.: 210-118** Stahltragschiene; 35 x 15 mm; 2,3 mm dick; 2 m lang; ungelocht; entsprechend EN 60715	www.wago.com/210-118
	**Art-Nr.: 210-196** Aluminiumtragschiene; 35 x 8,2 mm; 1,6 mm dick; 2 m lang; ungelocht; ähnlich EN 60715	www.wago.com/210-196
	**Art-Nr.: 210-197** Stahltragschiene; 35 x 15 mm; 1,5 mm dick; 2 m lang; gelocht; ähnlich EN 60715	www.wago.com/210-197
	**Art-Nr.: 210-198** Kupfertragschiene; 35 x 15 mm; 2,3 mm dick; 2 m lang; ungelocht; entsprechend EN 60715	www.wago.com/210-198
	**Art-Nr.: 210-504** Stahltragschiene; 35 x 7,5 mm; 1 mm dick; 2 m lang; gelocht; bandverzinkt; entsprechend EN 60715	www.wago.com/210-504
	**Art-Nr.: 210-505** Stahltragschiene; 35 x 7,5 mm; 1 mm dick; 2 m lang; ungelocht; bandverzinkt; entsprechend EN 60715	www.wago.com/210-505
	**Art-Nr.: 210-506** Stahltragschiene; 35 x 15 mm; 1,5 mm dick; 2 m lang; ungelocht; bandverzinkt; ähnlich EN 60715	www.wago.com/210-506
	**Art-Nr.: 210-508** Stahltragschiene; 35 x 15 mm; 1,5 mm dick; 2 m lang; gelocht; bandverzinkt; ähnlich EN 60715	www.wago.com/210-508

Systemgehäuse

	**Art-Nr.: 850-804** IP65-Systemgehäuse; Edelstahl; BxHxT (400x123x200 mm); 4 x M20-, 16 x M16-, 28 xM12-Verschraubung	www.wago.com/850-804
	Art-Nr.: 850-804/000-001	

	IP65-Systemgehäuse; Edelstahl; BxHxT (400x123x200 mm); 2 x M20-, 13 x M16-, 32 x M12-Verschraubung	www.wago.com/850-804/000-001
	**Art-Nr.: 850-805** IP65-Systemgehäuse; Edelstahl; BxHxT (600x123x200 mm); 4 x M20-, 19 x M16-, 67 x M12-Verschraubung	www.wago.com/850-805
	**Art-Nr.: 850-814/002-000** IP65-Systemgehäuse; Stahlblech (RAL 7035); BxHxT (200x120x200 mm); ohne Flanschplatte	www.wago.com/850-814/002-000
	**Art-Nr.: 850-815/002-000** IP65-Systemgehäuse; Stahlblech (RAL 7035); BxHxT (300x120x200 mm); ohne Flanschplatte	www.wago.com/850-815/002-000
	**Art-Nr.: 850-816/002-000** IP65-Systemgehäuse; Stahlblech (RAL 7035); BxHxT (400x120x200 mm); ohne Flanschplatte	www.wago.com/850-816/002-000
	**Art-Nr.: 850-817/002-000** IP65-Systemgehäuse; Stahlblech (RAL 7035); BxHxT (600x120x200 mm); ohne Flanschplatte	www.wago.com/850-817/002-000
	**Art-Nr.: 850-825** IP65-Systemgehäuse; Aluminium (RAL 7032); BxHxT (160x100x160 mm); 9 x M12, 4 x M20	www.wago.com/850-825
	**Art-Nr.: 850-826** IP65-Systemgehäuse; Aluminium (RAL 7032); BxHxT (240x100x160 mm); 4 x M20-, 4 x M16-, 14 x M12-Verschraubung	www.wago.com/850-826
	**Art-Nr.: 850-826/002-000** IP65-Systemgehäuse; Aluminium (RAL 7035); BxHxT (240x100x160 mm); 4 x M20-, 4 x M16-, 14 x M12-Verschraubung	www.wago.com/850-826/002-000
	**Art-Nr.: 850-827** IP65-Systemgehäuse; Aluminium (RAL 7032); BxHxT (320x100x160 mm); 4 x M20-, 8 x M16-, 17 x M12-Verschraubung	www.wago.com/850-827
	**Art-Nr.: 850-827/002-000** IP65-Systemgehäuse; Aluminium (RAL 7035); BxHxT (320x100x160 mm); 4 x M20-, 8 x M16-, 17 x M12-Verschraubung	www.wago.com/850-827/002-000
	**Art-Nr.: 850-828** IP65-Systemgehäuse; Aluminium (RAL 7032); BxHxT (480x100x160 mm); 4 x M20-, 10 x M16-, 35 x M12-Verschraubung	www.wago.com/850-828
	**Art-Nr.: 850-828/002-000** IP65-Systemgehäuse; Aluminium (RAL 7035); BxHxT (480x100x160 mm); 4 x M20-, 10 x M16-, 35 x M12-Verschraubung	www.wago.com/850-828/002-000
	**Art-Nr.: 850-834** IP65-Systemgehäuse; Polyester (RAL 7032); BxHxT (164x100x164 mm); 9 x M12, 4 x M20	www.wago.com/850-834
	**Art-Nr.: 850-835** IP65-Systemgehäuse; Polyester (RAL 7032); BxHxT (244x100x164 mm); 4 x M20-, 4 x M16-, 14 x M12-Verschraubung	www.wago.com/850-835
	**Art-Nr.: 850-836** IP65-Systemgehäuse; Polyester (RAL 7032); BxHxT (324x100x164 mm); 4 x M20-, 8 x M16-, 17 x M12-Verschraubung	www.wago.com/850-836

Werkzeug

	**Art-Nr.: 210-719** Betätigungswerkzeug mit teilisoliertem Schaft; Typ 1, Klinge (2,5 x 0,4) mm	www.wago.com/210-719

Schirmanschluss

	**Art-Nr.: 790-108** Schirmklemmbügel; 11 mm breit; kontaktierbarer Schirmdurchmesser	www.wago.com/790-108
	**Art-Nr.: 790-116** Schirmklemmbügel; 19 mm breit; kontaktierbarer Schirmdurchmesser; 7 … 16 mm	www.wago.com/790-116
	**Art-Nr.: 790-124** Schirmklemmbügel; 27 mm breit; kontaktierbarer Schirmdurchmesser; 6 … 24 mm	www.wago.com/790-124
	**Art-Nr.: 790-140** Schirmklemmbügel; kontaktierbarer Schirmdurchmesser	www.wago.com/790-140
	**Art-Nr.: 790-208** Schirmklemmbügel; 12,4 mm breit; 3 … 8 mm	www.wago.com/790-208
	**Art-Nr.: 790-216** Schirmklemmbügel; 21,8 mm breit; 6 … 16 mm	www.wago.com/790-216
	**Art-Nr.: 790-220** Schirmklemmbügel; 30 mm breit; 6 … 20 mm	www.wago.com/790-220

Downloads

Dokumentation

Handbuch

8-Kanal, DC 0-10 V /+- 10 V	V 1.0.0 May 4, 2016	PDF 5,4 MB	Download

Ausschreibungstext

750-597	Mar 10, 2017	DOC 29,2 kB	Download

Weitere Informationen

Entsorgung; Elektro- und Elektronikgeräte, Verpackung	V 1.0.0 Oct 15, 2018	PDF 269,1 kB	Download

Systembeschreibung

Einsatz in explosionsgefährdeten Bereichen Begriffsdefinition, Kennzeichnung und Errichtungsbestimmungen	V 1.0.0 May 8, 2014	PDF 1,0 MB	Download
Projektierungshinweise Randbedingungen und Empfehlungen zur Erhöhung der Betriebssicherheit	V 2.0.1 May 3, 2011	PDF 1,8 MB	Download

I/O-System – Serie 750/753 Allgemeine Produktinformationen	May 29, 2018	PDF 1,6 MB	Download
Übersicht Zulassungen WAGO-I/O-SYSTEM 750	Jun 2, 2017	PDF 341,4 kB	Download

Anwendungshinweise

Anwendungshinweis CoDeSys 2.3

Anwendungshinweis Bibliothek ModuleAccess_01 Diese Anleitung beschreibt die Verwendung der Bibliothek ModuleAccess_01.lib anhand von 4 Beispielen.	Jan 29, 2016	ZIP 1,0 MB	Download

Bibliotheken

Bibliothek

ModuleAccess_01.lib Die Bibliothek ModuleAccess_01 dient zur Konfiguration von Modulen und Zugriff auf deren Prozessdaten innerhalb eines CoDeSys Projekts ohne den Einsatz von WAGO I/O-Check.	1.7 Feb 16, 2018	ZIP 1,5 MB	Download

smartDATA

CAD Daten

3D Download 750-597		URL	Download

Produktfamilie

I/O-System – Serie 750/753

Die dezentrale Peripherie für alle Anwendungen: Das WAGO-I/O-SYSTEM 750 bietet mit weit über 500 I/O-Modulen und Feldbuskopplern alle Funktionen, die Sie für Ihre Automation benötigen – für jeden Feldbus.

Mehr über die Produktfamilie erfahren

Alle Produkte der Familie anzeigen

Änderungen vorbehalten.

WAGO Kontakttechnik GmbH & Co. KG
Hansastr. 27
32423 Minden
Telefon: +49571 887-0
E-Mail: info.de@wago.com | Web: www.wago.com

Haben Sie Fragen zu unseren Produkten?
Wir stehen Ihnen telefonisch unter +49 (571) 887-44222 gern zur Verfügung.