3-Phasen-Leistungsmessklemme; AC 480 V 1 A

www.wago.com/750-494



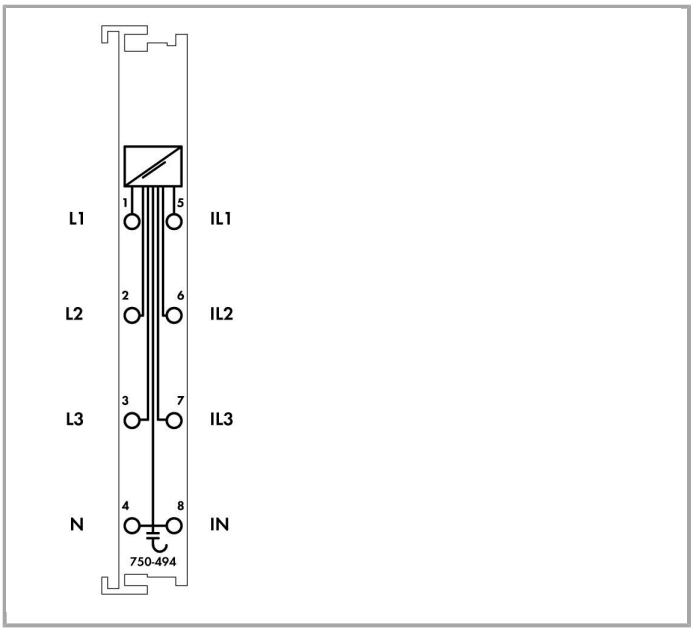

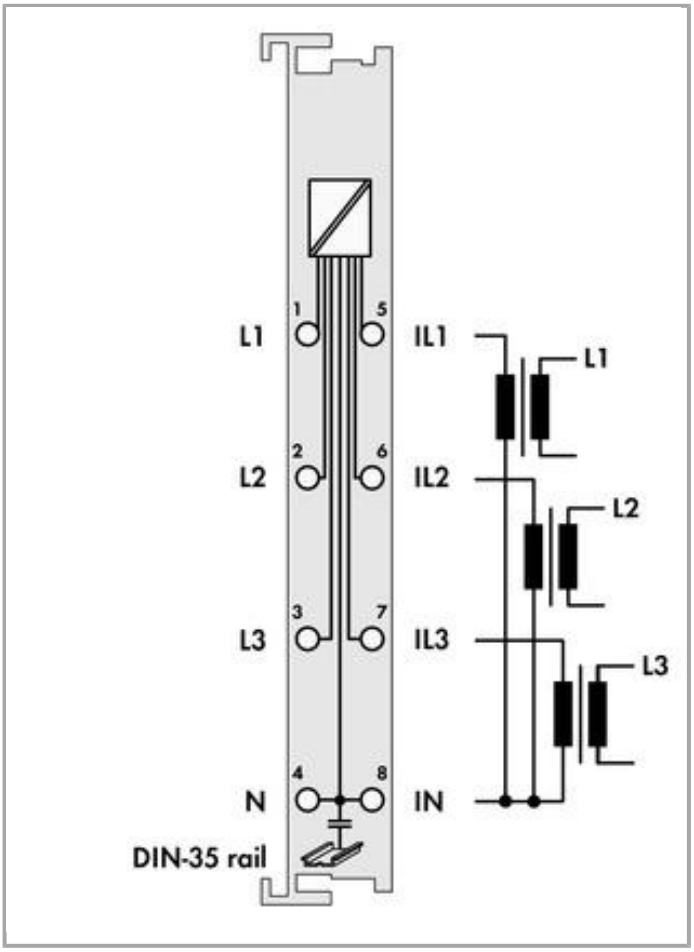

Artikelbeschreibung

Das 3-Phasen-Leistungsmessmodul 750-494 ermöglicht die Messung der elektrischen Daten eines dreiphasigen Versorgungsnetzes.

Die Spannung wird über den Anschluss des Netzes an den Klemmstellen L1, L2, L3 und N gemessen.

Der Strom der drei Phasen wird über Stromwandler an den Klemmstellen IL1, IL2, IL3 und IN eingespeist.

Die Vorverarbeitung des 3-Phasen-Leistungsmessmoduls stellt alle Messgrößen wie Blind-/Schein-/Wirkleistung, Energieverbrauch, Leistungsfaktor, Phasenwinkel, Frequenz sowie Über-/Unterspannung und Über-/Unterstrom direkt im Prozessabbild zur Verfügung, ohne dafür hohe Rechenleistung auf der Steuerung vorauszusetzen. Diese umfangreichen Messgrößen sowie eine Oberschwingungsanalyse bis zur 41. Harmonischen ermöglichen somit, über den Feldbus eine umfassende Netzanalyse durchzuführen. Anhand der gelieferten Messgrößen ist der Anlagenbetreiber in der Lage, die Versorgung eines Antriebs oder einer Maschine optimiert zu regeln und die Anlage vor Schäden oder Ausfällen zu bewahren. Die 4-Quadranten-Anzeige gibt Aufschluss über die Art der Last (induktiv, kapazitiv) und ob es sich um einen Energieverbraucher oder -erzeuger handelt.

Daten

Technische Daten

Anzahl der Messeingänge	6 (3 Spannungsmesseingänge, 3 Strommesseingänge)
Signalart	Leistungsmessung
Signalform	beliebige periodische Signale (unter Berücksichtigung der Grenzfrequenzen)

Auflösung [Bit]	24 Bit
Datenbreite	2 x 128 Bit Daten; 2 x 64 Bit Steuer/Status
Eingangswiderstand Spannungspfad typ.	1072 kΩ
Eingangswiderstand Strompfad typ.	22mΩ
Bezug für Messfehler	AC Strom/Spannung
Messfehler, Bezugstemperatur	25 °C
Messfehler, Abweichung max. vom Messbereichsendwert	0.5 %
Messstrom max.	1 A
Messzykluszeit	Einstellbar für arithmetischen Mittelwert, Min_Max_Werte
Frequenzbereich Netzfrequenz	45 … 65 Hz
Frequenzbereich Oberschwingungsanalyse	0 … 3300 Hz
Grenzfrequenz	15.9 kHz
Bemessungsspannung	U_{LN} = 277 V AC/DC; U_{LL} = 480 V AC
Berechnete Größen	Außenleiterspannung, Leistungen, Energien, Leistungsfaktoren, Netzfrequenz, Oberschwingungsanalyse (bis 41. Harmonischen), THD
Messkomponenten	Auswerten
Messverfahren	True-RMS-Berechnung
Versorgungsspannung System	DC 5 V; über Datenkontakte
Stromaufnahme Systemversorgung (5 V)	100 mA
Potentialtrennung	4 kV System/Feld
Bemessungsstoßspannung	4 kV

Anschlussdaten

Anschlusstechnik: Ein-/Ausgänge	8 x CAGE CLAMP®
Anschlusstyp 1	Ein-/Ausgänge
Eindrähtiger Leiter	0,08 … 2,5 mm² / 28 … 14 AWG
Feindrähtiger Leiter	0,08 … 2,5 mm² / 28 … 14 AWG
Abisolierlänge	8 … 9 mm / 0.31 … 0.35 inch

Geometrische Daten

Breite	12 mm / 0.472 inch
Höhe	67,8 mm / 2.669 inch
Höhe ab Oberkante Tragschiene	60,6 mm / 2.386 inch
Tiefe	100 mm / 3.937 inch

Mechanische Daten

Montageart	Tragschiene 35

Werkstoffdaten

Farbe	lichtgrau
Gehäusewerkstoff	Polycarbonat, Polyamid 6.6
Gewicht	49.628 g
Konformitätskennzeichnung	CE

Umgebungsbedingungen

Umgebungstemperatur (Betrieb)	0 … 55 °C
Umgebungstemperatur (Lagerung)	-40 … 85 °C
Schutzart	IP20
Verschmutzungsgrad (5)	2
Betriebshöhe	0 … 2000 m
Einbaulage	horizontal stehend/liegend; vertikal
Relative Feuchte (ohne Betauung)	95 %
Vibrationsfestigkeit	4g gemäß IEC 60068-2-6
Schockfestigkeit	15g gemäß IEC 60068-2-27
EMV-Störfestigkeit	gemäß EN 61000-6-2
EMV-Störaussendung	gemäß EN 61000-6-3
Beanspruchung durch Schadstoffe	gemäß IEC 60068-2-42 und IEC 60068-2-43
Zulässige Schadstoffkonzentration H_2S bei einer relativen Feuchte < 75 %	10 ppm
Zulässige Schadstoffkonzentration SO_2 bei einer relativen Feuchte < 75 %	25 ppm

Kaufmännische Daten

Ursprungsland	DE
GTIN	4050821548232
Zolltarifnummer	85389099990
Produktgruppe	15 (I/O-System)
eCl@ss 9.0	27-24-26-05
eCl@ss 8.0	27-24-26-05
ETIM 6.0	EC001601
ETIM 5.0	EC001601

Zulassungen / Zertifikate

Ex-Zulassungen

Logo	Zulassung	Zertifikatsname
	ATEX TUEV Nord Cert GmbH	TÜV 07 ATEX 554086 X en.

	TUEV Nord TUEV Nord Cert GmbH	IECEx TUN 09.0001 X
	UL Underwriters Laboratories Inc. (HAZARDOUS LOCATIONS)	E198726 Sec.1 (HAZARDOUS LOCATIONS)

Länderspezifische Zulassungen

Logo	Zulassung	Zertifikatsname
	KC National Radio Research Agency	MSIP-REM-W43-AIM750
	KC National Radio Research Agency	MSIP-REM-W43-AIM750

Schiff Zulassungen

Logo	Zulassung	Zertifikatsname
	PRS Polski Rejestr Statków	TE/2210/880590/18

UL-Zulassungen

Logo	Zulassung	Zertifikatsname
	UL UL International Netherlands B.V. (ORDINARY LOCATIONS)	E175199 Sec.1 (ORDINARY LOCATIONS)

Passende Produkte

Stromwandler

	Art-Nr.: 855-1001/2500-1001 Aufsteck-Stromwandler; Primärer Bemessungsstrom 2500 A; Sekundärer Bemessungsstrom 1 A; Bemessungsleistung 10 VA; Genauigkeitsklasse 1	www.wago.com/855-1001/2500-1001

	**Art-Nr.: 855-1700/032-000** Aufsteck-Stromwandler; Primärer Bemessungsstrom 32 A; Sekundärer Bemessungsstrom 320 mA	www.wago.com/855-1700/032-000
	**Art-Nr.: 855-2701/035-001** Aufsteck-Stromwandler; Primärer Bemessungsstrom 35 A; Sekundärer Bemessungsstrom 1 A; Bemessungsleistung 0,2 VA; Genauigkeitsklasse 1	www.wago.com/855-2701/035-001
	**Art-Nr.: 855-2701/064-001** Aufsteck-Stromwandler; Primärer Bemessungsstrom 64 A; Sekundärer Bemessungsstrom 1 A; Bemessungsleistung 0,2 VA; Genauigkeitsklasse 1	www.wago.com/855-2701/064-001
	**Art-Nr.: 855-3001/060-003** Kabelumbau-Stromwandler; Primärer Bemessungsstrom 60 A; Sekundärer Bemessungsstrom 1 A; Bemessungsleistung 0,2 VA; Genauigkeitsklasse 3; Leitungslänge 3 m	www.wago.com/855-3001/060-003
	**Art-Nr.: 855-3001/100-003** Kabelumbau-Stromwandler; Primärer Bemessungsstrom 100 A; Sekundärer Bemessungsstrom 1 A; Bemessungsleistung 0,2 VA; Genauigkeitsklasse 3; Leitungslänge 3 m	www.wago.com/855-3001/100-003
	**Art-Nr.: 855-3001/200-001** Kabelumbau-Stromwandler; Primärer Bemessungsstrom 200 A; Sekundärer Bemessungsstrom 1 A; Bemessungsleistung 0,2 VA; Genauigkeitsklasse 1; Leitungslänge 3 m	www.wago.com/855-3001/200-001
	**Art-Nr.: 855-3001/250-001** Kabelumbau-Stromwandler; Primärer Bemessungsstrom 250 A; Sekundärer Bemessungsstrom 1 A; Bemessungsleistung 0,2 VA; Genauigkeitsklasse 1; Leitungslänge 3 m	www.wago.com/855-3001/250-001
	**Art-Nr.: 855-301/050-103** Aufsteck-Stromwandler; Primärer Bemessungsstrom 50 A; Sekundärer Bemessungsstrom 1 A; Bemessungsleistung 1,25 VA; Genauigkeitsklasse 3	www.wago.com/855-301/050-103
	**Art-Nr.: 855-301/060-101** Aufsteck-Stromwandler; Primärer Bemessungsstrom 60 A; Sekundärer Bemessungsstrom 1 A; Bemessungsleistung 1,25 VA; Genauigkeitsklasse 1	www.wago.com/855-301/060-101
	**Art-Nr.: 855-301/075-201** Aufsteck-Stromwandler; Primärer Bemessungsstrom 75 A; Sekundärer Bemessungsstrom 1 A; Bemessungsleistung 2,5 VA; Genauigkeitsklasse 1	www.wago.com/855-301/075-201
	**Art-Nr.: 855-301/100-201** Aufsteck-Stromwandler; Primärer Bemessungsstrom 100 A; Sekundärer Bemessungsstrom 1 A; Bemessungsleistung 2,5 VA; Genauigkeitsklasse 1	www.wago.com/855-301/100-201
	**Art-Nr.: 855-301/150-501** Aufsteck-Stromwandler; Primärer Bemessungsstrom 150 A; Sekundärer Bemessungsstrom 1 A; Bemessungsleistung 5 VA; Genauigkeitsklasse 1	www.wago.com/855-301/150-501
	**Art-Nr.: 855-301/200-501** Aufsteck-Stromwandler; Primärer Bemessungsstrom 200 A; Sekundärer Bemessungsstrom 1 A; Bemessungsleistung 5 VA; Genauigkeitsklasse 1	www.wago.com/855-301/200-501
	**Art-Nr.: 855-301/250-501** Aufsteck-Stromwandler; Primärer Bemessungsstrom 250 A; Sekundärer Bemessungsstrom 1 A; Bemessungsleistung 5 VA; Genauigkeitsklasse 1	www.wago.com/855-301/250-501
	Art-Nr.: 855-301/400-1001 Aufsteck-Stromwandler; Primärer Bemessungsstrom 400 A; Sekundärer Bemessungsstrom 1 A;	

	Bemessungsleistung 10 VA; Genauigkeitsklasse 1	www.wago.com/855-301/400-1001
	**Art-Nr.: 855-301/600-1001** Aufsteck-Stromwandler; Primärer Bemessungsstrom 600 A; Sekundärer Bemessungsstrom 1 A; Bemessungsleistung 10 VA; Genauigkeitsklasse 1	www.wago.com/855-301/600-1001
	**Art-Nr.: 855-4001/100-001** Kabelumbau-Stromwandler; Primärer Bemessungsstrom 100 A; Sekundärer Bemessungsstrom 1 A; Bemessungsleistung 0,2 VA; Genauigkeitsklasse 1; Leitungslänge 3 m	www.wago.com/855-4001/100-001
	**Art-Nr.: 855-4001/150-001** Kabelumbau-Stromwandler; Primärer Bemessungsstrom 150 A; Sekundärer Bemessungsstrom 1 A; Bemessungsleistung 0,2 VA; Genauigkeitsklasse 1; Leitungslänge 3 m	www.wago.com/855-4001/150-001
	**Art-Nr.: 855-4001/200-001** Kabelumbau-Stromwandler; Primärer Bemessungsstrom 200 A; Sekundärer Bemessungsstrom 1 A; Bemessungsleistung 0,2 VA; Genauigkeitsklasse 1; Leitungslänge 3 m	www.wago.com/855-4001/200-001
	**Art-Nr.: 855-401/250-501** Aufsteck-Stromwandler; Primärer Bemessungsstrom 250 A; Sekundärer Bemessungsstrom 1 A; Bemessungsleistung 5 VA; Genauigkeitsklasse 1	www.wago.com/855-401/250-501
	**Art-Nr.: 855-401/400-501** Aufsteck-Stromwandler; Primärer Bemessungsstrom 400 A; Sekundärer Bemessungsstrom 1 A; Bemessungsleistung 5 VA; Genauigkeitsklasse 1	www.wago.com/855-401/400-501
	**Art-Nr.: 855-401/600-501** Aufsteck-Stromwandler; Primärer Bemessungsstrom 600 A; Sekundärer Bemessungsstrom 1 A; Bemessungsleistung 10 VA; Genauigkeitsklasse 1	www.wago.com/855-401/600-501
	**Art-Nr.: 855-4101/200-001** Kabelumbau-Stromwandler; Primärer Bemessungsstrom 200 A; Sekundärer Bemessungsstrom 1 A; Bemessungsleistung 0,2 VA; Genauigkeitsklasse 1; Leitungslänge 3 m	www.wago.com/855-4101/200-001
	**Art-Nr.: 855-4101/250-001** Kabelumbau-Stromwandler; Primärer Bemessungsstrom 250 A; Sekundärer Bemessungsstrom 1 A; Bemessungsleistung 0,2 VA; Genauigkeitsklasse 1; Leitungslänge 3 m	www.wago.com/855-4101/250-001
	**Art-Nr.: 855-4101/400-001** Kabelumbau-Stromwandler; Primärer Bemessungsstrom 400 A; Sekundärer Bemessungsstrom 1 A; Bemessungsleistung 0,2 VA; Genauigkeitsklasse 1; Leitungslänge 3 m	www.wago.com/855-4101/400-001
	**Art-Nr.: 855-5001/1000-000** Kabelumbau-Stromwandler; Primärer Bemessungsstrom 1000 A; Sekundärer Bemessungsstrom 1 A; Bemessungsleistung 0,5 VA; Genauigkeitsklasse 0,5; Leitungslänge 5 m	www.wago.com/855-5001/1000-000
	**Art-Nr.: 855-5001/250-001** Kabelumbau-Stromwandler; Primärer Bemessungsstrom 250 A; Sekundärer Bemessungsstrom 1 A; Bemessungsleistung 0,5 VA; Genauigkeitsklasse 1; Leitungslänge 5 m	www.wago.com/855-5001/250-001
	**Art-Nr.: 855-5001/400-000** Kabelumbau-Stromwandler; Primärer Bemessungsstrom 400 A; Sekundärer Bemessungsstrom 1 A; Bemessungsleistung 0,5 VA; Genauigkeitsklasse 0,5; Leitungslänge 5 m	www.wago.com/855-5001/400-000
	Art-Nr.: 855-5001/600-000 Kabelumbau-Stromwandler; Primärer Bemessungsstrom 600 A; Sekundärer Bemessungsstrom 1 A;	

	Bemessungsleistung 0,5 VA; Genauigkeitsklasse 0,5; Leitungslänge 5 m	www.wago.com/855-5001/600-000
	**Art-Nr.: 855-501/1000-1001** Aufsteck-Stromwandler; Primärer Bemessungsstrom 1000 A; Sekundärer Bemessungsstrom 1 A; Bemessungsleistung 10 VA; Genauigkeitsklasse 1	www.wago.com/855-501/1000-1001
	**Art-Nr.: 855-501/400-1001** Aufsteck-Stromwandler; Primärer Bemessungsstrom 400 A; Sekundärer Bemessungsstrom 1 A; Bemessungsleistung 10 VA; Genauigkeitsklasse 1	www.wago.com/855-501/400-1001
	**Art-Nr.: 855-501/600-1001** Aufsteck-Stromwandler; Primärer Bemessungsstrom 600 A; Sekundärer Bemessungsstrom 1 A; Bemessungsleistung 10 VA; Genauigkeitsklasse 1	www.wago.com/855-501/600-1001
	**Art-Nr.: 855-501/800-1001** Aufsteck-Stromwandler; Primärer Bemessungsstrom 800 A; Sekundärer Bemessungsstrom 1 A; Bemessungsleistung 10 VA; Genauigkeitsklasse 1	www.wago.com/855-501/800-1001
	**Art-Nr.: 855-5101/1000-000** Kabelumbau-Stromwandler; Primärer Bemessungsstrom 1000 A; Sekundärer Bemessungsstrom 1 A; Bemessungsleistung 0,5 VA; Genauigkeitsklasse 0,5; Leitungslänge 5 m	www.wago.com/855-5101/1000-000
	**Art-Nr.: 855-601/1500-501** Aufsteck-Stromwandler; Primärer Bemessungsstrom 1500 A; Sekundärer Bemessungsstrom 1 A; Bemessungsleistung 5 VA; Genauigkeitsklasse 1	www.wago.com/855-601/1500-501
	**Art-Nr.: 855-801/1000-1001** Aufsteck-Stromwandler; Primärer Bemessungsstrom 1000 A; Sekundärer Bemessungsstrom 1 A; Bemessungsleistung 10 VA; Genauigkeitsklasse 1	www.wago.com/855-801/1000-1001
	**Art-Nr.: 855-801/2000-1001** Aufsteck-Stromwandler; Primärer Bemessungsstrom 2000 A; Sekundärer Bemessungsstrom 1 A; Bemessungsleistung 10 VA; Genauigkeitsklasse 1	www.wago.com/855-801/2000-1001

Allgemeines Zubehör

	**Art-Nr.: 2007-8873** Klemmenblock; für Strom- und Spannungswandler	www.wago.com/2007-8873
	**Art-Nr.: 2007-8875** Klemmenblock; für Stromwandlerschaltung	www.wago.com/2007-8875
	**Art-Nr.: 855-8001** Potentialabgriff; mit Sicherung; 2,5 mm² - 6 mm²; Phase	www.wago.com/855-8001
	**Art-Nr.: 855-8002** Potentialabgriff; ohne Sicherung; 2,5 mm² - 6 mm²; Neutralleiter	www.wago.com/855-8002
	**Art-Nr.: 855-8003** Potentialabgriff; mit Sicherung; 10 mm² - 16 mm²; Phase	www.wago.com/855-8003
	**Art-Nr.: 855-8004** Potentialabgriff; ohne Sicherung; 10 mm² - 16 mm²; Neutralleiter	www.wago.com/855-8004
	Art-Nr.: 855-951/250-000 Strom- und Spannungsabgriff bis 95 mm²; Primärer Bemessungsstrom 250 A; Sekundärer	

	Bemessungsstrom 1 A; Bemessungsleistung 0,2 VA; Genauigkeitsklasse 0,5; abgesichert	www.wago.com/855-951/250-000

Beschriftungsmaterial

	**Art-Nr.: 2009-145** Mini-WSB Inline; für smartPRINTER; auf Rolle; dehnbar 5 - 5,2 mm; unbedruckt; aufrastbar	www.wago.com/2009-145
	**Art-Nr.: 2009-145/000-002** Mini-WSB Inline; für smartPRINTER; auf Rolle; dehnbar 5 - 5,2 mm; unbedruckt; aufrastbar	www.wago.com/2009-145/000-002
	**Art-Nr.: 2009-145/000-005** Mini-WSB Inline; für smartPRINTER; auf Rolle; dehnbar 5 - 5,2 mm; unbedruckt; aufrastbar	www.wago.com/2009-145/000-005
	**Art-Nr.: 2009-145/000-006** Mini-WSB Inline; für smartPRINTER; auf Rolle; dehnbar 5 - 5,2 mm; unbedruckt; aufrastbar	www.wago.com/2009-145/000-006
	**Art-Nr.: 2009-145/000-007** Mini-WSB Inline; für smartPRINTER; auf Rolle; dehnbar 5 - 5,2 mm; unbedruckt; aufrastbar	www.wago.com/2009-145/000-007
	**Art-Nr.: 2009-145/000-012** Mini-WSB Inline; für smartPRINTER; auf Rolle; dehnbar 5 - 5,2 mm; unbedruckt; aufrastbar	www.wago.com/2009-145/000-012
	**Art-Nr.: 2009-145/000-023** Mini-WSB Inline; für smartPRINTER; auf Rolle; dehnbar 5 - 5,2 mm; unbedruckt; aufrastbar	www.wago.com/2009-145/000-023
	**Art-Nr.: 2009-145/000-024** Mini-WSB Inline; für smartPRINTER; auf Rolle; dehnbar 5 - 5,2 mm; unbedruckt; aufrastbar	www.wago.com/2009-145/000-024
	**Art-Nr.: 248-501** Mini-WSB-Schnellbeschriftungssystem; unbedruckt; Schildchenbreite 5 mm; 10 Streifen à 10 Schilder pro Karte	www.wago.com/248-501
	**Art-Nr.: 248-501/000-002** Mini-WSB-Beschriftungskarte; als Karte; nicht dehnbar; unbedruckt; aufrastbar	www.wago.com/248-501/000-002
	**Art-Nr.: 248-501/000-005** Mini-WSB-Beschriftungskarte; als Karte; unbedruckt; aufrastbar	www.wago.com/248-501/000-005
	**Art-Nr.: 248-501/000-006** Mini-WSB-Beschriftungskarte; als Karte; nicht dehnbar; unbedruckt; aufrastbar	www.wago.com/248-501/000-006
	**Art-Nr.: 248-501/000-007** Mini-WSB-Beschriftungskarte; als Karte; nicht dehnbar; unbedruckt; aufrastbar	www.wago.com/248-501/000-007

	**Art-Nr.: 248-501/000-012** Mini-WSB-Beschriftungskarte; als Karte; nicht dehnbar; unbedruckt; aufrastbar	www.wago.com/248-501/000-012
	**Art-Nr.: 248-501/000-017** Mini-WSB-Beschriftungskarte; als Karte; nicht dehnbar; unbedruckt; aufrastbar	www.wago.com/248-501/000-017
	**Art-Nr.: 248-501/000-023** Mini-WSB-Beschriftungskarte; als Karte; nicht dehnbar; unbedruckt; aufrastbar	www.wago.com/248-501/000-023
	**Art-Nr.: 248-501/000-024** Mini-WSB-Beschriftungskarte; als Karte; nicht dehnbar; unbedruckt; aufrastbar	www.wago.com/248-501/000-024
	**Art-Nr.: 750-103** Gruppenschildträger	www.wago.com/750-103
	**Art-Nr.: 750-107** Gruppenschildträger	www.wago.com/750-107

Systemgehäuse

	**Art-Nr.: 850-804** IP65-Systemgehäuse; Edelstahl; BxHxT (400x123x200 mm); 4 x M20-, 16 x M16-, 28 xM12-Verschraubung	www.wago.com/850-804
	**Art-Nr.: 850-804/000-001** IP65-Systemgehäuse; Edelstahl; BxHxT (400x123x200 mm); 2 x M20-, 13 x M16-, 32 x M12-Verschraubung	www.wago.com/850-804/000-001
	**Art-Nr.: 850-805** IP65-Systemgehäuse; Edelstahl; BxHxT (600x123x200 mm); 4 x M20-, 19 x M16-, 67 x M12-Verschraubung	www.wago.com/850-805
	**Art-Nr.: 850-814/002-000** IP65-Systemgehäuse; Stahlblech (RAL 7035); BxHxT (200x120x200 mm); ohne Flanschplatte	www.wago.com/850-814/002-000
	**Art-Nr.: 850-815/002-000** IP65-Systemgehäuse; Stahlblech (RAL 7035); BxHxT (300x120x200 mm); ohne Flanschplatte	www.wago.com/850-815/002-000
	**Art-Nr.: 850-816/002-000** IP65-Systemgehäuse; Stahlblech (RAL 7035); BxHxT (400x120x200 mm); ohne Flanschplatte	www.wago.com/850-816/002-000
	**Art-Nr.: 850-817/002-000** IP65-Systemgehäuse; Stahlblech (RAL 7035); BxHxT (600x120x200 mm); ohne Flanschplatte	www.wago.com/850-817/002-000
	**Art-Nr.: 850-825** IP65-Systemgehäuse; Aluminium (RAL 7032); BxHxT (160x100x160 mm); 9 x M12, 4 x M20	www.wago.com/850-825
	**Art-Nr.: 850-826** IP65-Systemgehäuse; Aluminium (RAL 7032); BxHxT (240x100x160 mm); 4 x M20-, 4 x M16-, 14 x M12-Verschraubung	www.wago.com/850-826
	Art-Nr.: 850-826/002-000	

	IP65-Systemgehäuse; Aluminium (RAL 7035); BxHxT (240x100x160 mm); 4 x M20-, 4 x M16-, 14 x M12-Verschraubung	www.wago.com/850-826/002-000
	**Art-Nr.: 850-827** IP65-Systemgehäuse; Aluminium (RAL 7032); BxHxT (320x100x160 mm); 4 x M20-, 8 x M16-, 17 x M12-Verschraubung	www.wago.com/850-827
	**Art-Nr.: 850-827/002-000** IP65-Systemgehäuse; Aluminium (RAL 7035); BxHxT (320x100x160 mm); 4 x M20-, 8 x M16-, 17 x M12-Verschraubung	www.wago.com/850-827/002-000
	**Art-Nr.: 850-828** IP65-Systemgehäuse; Aluminium (RAL 7032); BxHxT (480x100x160 mm); 4 x M20-, 10 x M16-, 35 x M12-Verschraubung	www.wago.com/850-828
	**Art-Nr.: 850-828/002-000** IP65-Systemgehäuse; Aluminium (RAL 7035); BxHxT (480x100x160 mm); 4 x M20-, 10 x M16-, 35 x M12-Verschraubung	www.wago.com/850-828/002-000
	**Art-Nr.: 850-834** IP65-Systemgehäuse; Polyester (RAL 7032); BxHxT (164x100x164 mm); 9 x M12, 4 x M20	www.wago.com/850-834
	**Art-Nr.: 850-835** IP65-Systemgehäuse; Polyester (RAL 7032); BxHxT (244x100x164 mm); 4 x M20-, 4 x M16-, 14 x M12-Verschraubung	www.wago.com/850-835
	**Art-Nr.: 850-836** IP65-Systemgehäuse; Polyester (RAL 7032); BxHxT (324x100x164 mm); 4 x M20-, 8 x M16-, 17 x M12-Verschraubung	www.wago.com/850-836

Schirmanschluss

	**Art-Nr.: 790-108** Schirmklemmbügel; 11 mm breit; kontaktierbarer Schirmdurchmesser	www.wago.com/790-108
	**Art-Nr.: 790-116** Schirmklemmbügel; 19 mm breit; kontaktierbarer Schirmdurchmesser; 7 … 16 mm	www.wago.com/790-116
	**Art-Nr.: 790-124** Schirmklemmbügel; 27 mm breit; kontaktierbarer Schirmdurchmesser; 6 … 24 mm	www.wago.com/790-124
	**Art-Nr.: 790-140** Schirmklemmbügel; kontaktierbarer Schirmdurchmesser	www.wago.com/790-140
	**Art-Nr.: 790-208** Schirmklemmbügel; 12,4 mm breit; 3 … 8 mm	www.wago.com/790-208
	**Art-Nr.: 790-216** Schirmklemmbügel; 21,8 mm breit; 6 … 16 mm	www.wago.com/790-216
	**Art-Nr.: 790-220** Schirmklemmbügel; 30 mm breit; 6 … 20 mm	www.wago.com/790-220

Tragschiene

	**Art-Nr.: 210-112** Stahltragschiene; 35 x 7,5 mm; 1 mm dick; 2 m lang; gelocht; entsprechend EN 60715; Lochbreite 25 mm; Lochabstand 36 mm	www.wago.com/210-112
	**Art-Nr.: 210-113** Stahltragschiene; 35 x 7,5 mm; 1 mm dick; 2 m lang; ungelocht; entsprechend EN 60715	www.wago.com/210-113

	**Art-Nr.: 210-114** Stahltragschiene; 35 x 15 mm; 1,5 mm dick; 2 m lang; ungelocht; ähnlich EN 60715	www.wago.com/210-114
	**Art-Nr.: 210-115** Stahltragschiene; 35 x 7,5 mm; 1 mm dick; 2 m lang; gelocht; entsprechend EN 60715; Lochbreite 18 mm; Lochabstand 25 mm	www.wago.com/210-115
	**Art-Nr.: 210-118** Stahltragschiene; 35 x 15 mm; 2,3 mm dick; 2 m lang; ungelocht; entsprechend EN 60715	www.wago.com/210-118
	**Art-Nr.: 210-196** Aluminiumtragschiene; 35 x 8,2 mm; 1,6 mm dick; 2 m lang; ungelocht; ähnlich EN 60715	www.wago.com/210-196
	**Art-Nr.: 210-197** Stahltragschiene; 35 x 15 mm; 1,5 mm dick; 2 m lang; gelocht; ähnlich EN 60715	www.wago.com/210-197
	**Art-Nr.: 210-198** Kupfertragschiene; 35 x 15 mm; 2,3 mm dick; 2 m lang; ungelocht; entsprechend EN 60715	www.wago.com/210-198
	**Art-Nr.: 210-504** Stahltragschiene; 35 x 7,5 mm; 1 mm dick; 2 m lang; gelocht; bandverzinkt; entsprechend EN 60715	www.wago.com/210-504
	**Art-Nr.: 210-505** Stahltragschiene; 35 x 7,5 mm; 1 mm dick; 2 m lang; ungelocht; bandverzinkt; entsprechend EN 60715	www.wago.com/210-505
	**Art-Nr.: 210-506** Stahltragschiene; 35 x 15 mm; 1,5 mm dick; 2 m lang; ungelocht; bandverzinkt; ähnlich EN 60715	www.wago.com/210-506
	**Art-Nr.: 210-508** Stahltragschiene; 35 x 15 mm; 1,5 mm dick; 2 m lang; gelocht; bandverzinkt; ähnlich EN 60715	www.wago.com/210-508

Downloads

Dokumentation

Handbuch

3-Phasen Leistungsmessklemme 480 V	V 1.2.0 Jun 9, 2017	PDF 5,4 MB	Download

Ausschreibungstext

750-494 IO-Klemmen	Jan 20, 2016	DOC 31,2 kB	Download

Weitere Informationen

Entsorgung; Elektro- und Elektronikgeräte, Verpackung	V 1.0.0 Oct 15, 2018	PDF 269,1 kB	Download

Systembeschreibung

Übersicht Zulassungen WAGO-I/O-SYSTEM 750	Jun 2, 2017	PDF 341,4 kB	Download

I/O-System – Serie 750/753 Allgemeine Produktinformationen	May 29, 2018	PDF 1,6 MB	Download

Anwendungshinweise

Anwendungshinweis CoDeSys 2.3

Anwendungshinweis für die 3-Phasen-Leistungsmessklemme 750-494 Der Anwendungshinweis für die 3-Phasen-Leistungsmessklemme 750-494 zeigt, wie grundsätzlich die Messwerte der Leistungsmessklemme ausgelesen werden können. Des Weiteren wird gezeigt, wie mit Hilfe der WAGO-I/O-PRO- V2.3 Visualisierung die Leistungsmessklemme konfiguriert werden kann.	Nov 11, 2014	ZIP 2,1 MB	Download

Anwendungshinweis SIEMENS

Verwendung der Leistungsmessklemme 750-494 mit TIA (a500611) Dieser Anwendungshinweis beschreibt den Zugriff auf die 3-Phasen-Leistungsmessklemme in TIA. Das Beispielprojekt enthält zwei PLC-Geräte, eine S7-300 und eine S7-1500. Bei der S7-1500 SPS wird der optimierte Bausteinzugriff unterstützt.			Download

Bibliotheken

e!COCKPIT Bibliotheksbeschreibung

e!COCKPIT Bibliotheksbeschreibung WagoAppPowerMeasurement	Sep 7, 2018	PDF 583,8 kB	Download

smartDATA

CAD Daten

3D Download 750-494		URL	Download

Produktfamilie

I/O-System – Serie 750/753

Die dezentrale Peripherie für alle Anwendungen: Das WAGO-I/O-SYSTEM 750 bietet mit weit über 500 I/O-Modulen und Feldbuskopplern alle Funktionen, die Sie für Ihre Automation benötigen – für jeden Feldbus.

Mehr über die Produktfamilie erfahren

Alle Produkte der Familie anzeigen

Änderungen vorbehalten.

WAGO Kontakttechnik GmbH & Co. KG
Hansastr. 27
32423 Minden
Telefon: +49571 887-0
E-Mail: info.de@wago.com | Web: www.wago.com

Haben Sie Fragen zu unseren Produkten?
Wir stehen Ihnen telefonisch unter +49 (571) 887-44222 gern zur Verfügung.