VIVANCO

www.vivanco.de

VIVANCO TV Wandhalterung, Full Motion, VESA 400, 70cm Wandabstand

FULL MOTION

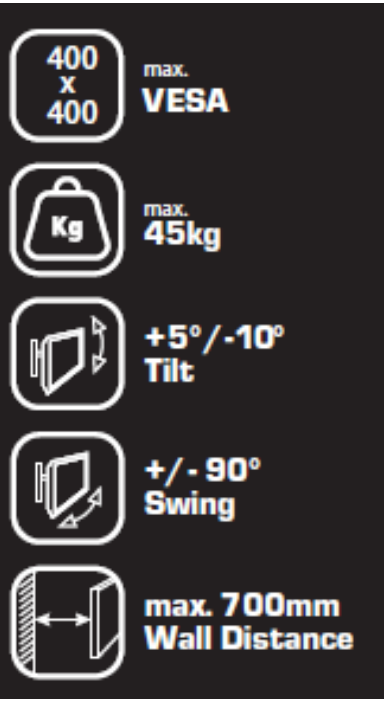

Full Motion TV Wandhalterung mit extra-großem Wandabstand

- 2 Arme / 3 Gelenke
- Neig- und schwenkbar
- Extra-großer Wandabstand
- Horizontale Niveaukorrektur
- Robuste Stahlkonstruktion
- Schnelle & einfache Installation
- Inkl. Wandbefestigungsmaterial (Fischer Dübel)
- Sehr leichtgängig
- Kabelmanagement

- Für Bildschirmgrößen bis 165cm / 65''
- VESA 100*100 bis 400*400
- Wandabstand 70 bis 700mm
- +/- 90° schwenkbar bis Bildschirmgröße 152cm / 60“
- Werkzeugfreie Neigefunktion +5° / -10°
- Werkzeugfreie Niveaukorrektur +/- 5°
- Integrierte Wasserwaage
- Maximalgewicht: 45kg
- Eigengewicht 5,8kg
- Farbe: schwarz

Verpackung

4-farbiger Karton
LBH cm: 30,5 * 67,8 * 7,1

fischer innovative solutions SAFETY INSIDE

EDV Nr.: **38004**
Kurztext: BFMO 6640
EAN: 4008928380040

Vivanco GmbH · Ewige Weide 15 · 22926 Ahrensburg
Phone +49(0)4102/231-0 · Fax +49(0)4102/231-160

VIVANCO

Technische Zeichnung

(Änderungen vorbehalten)

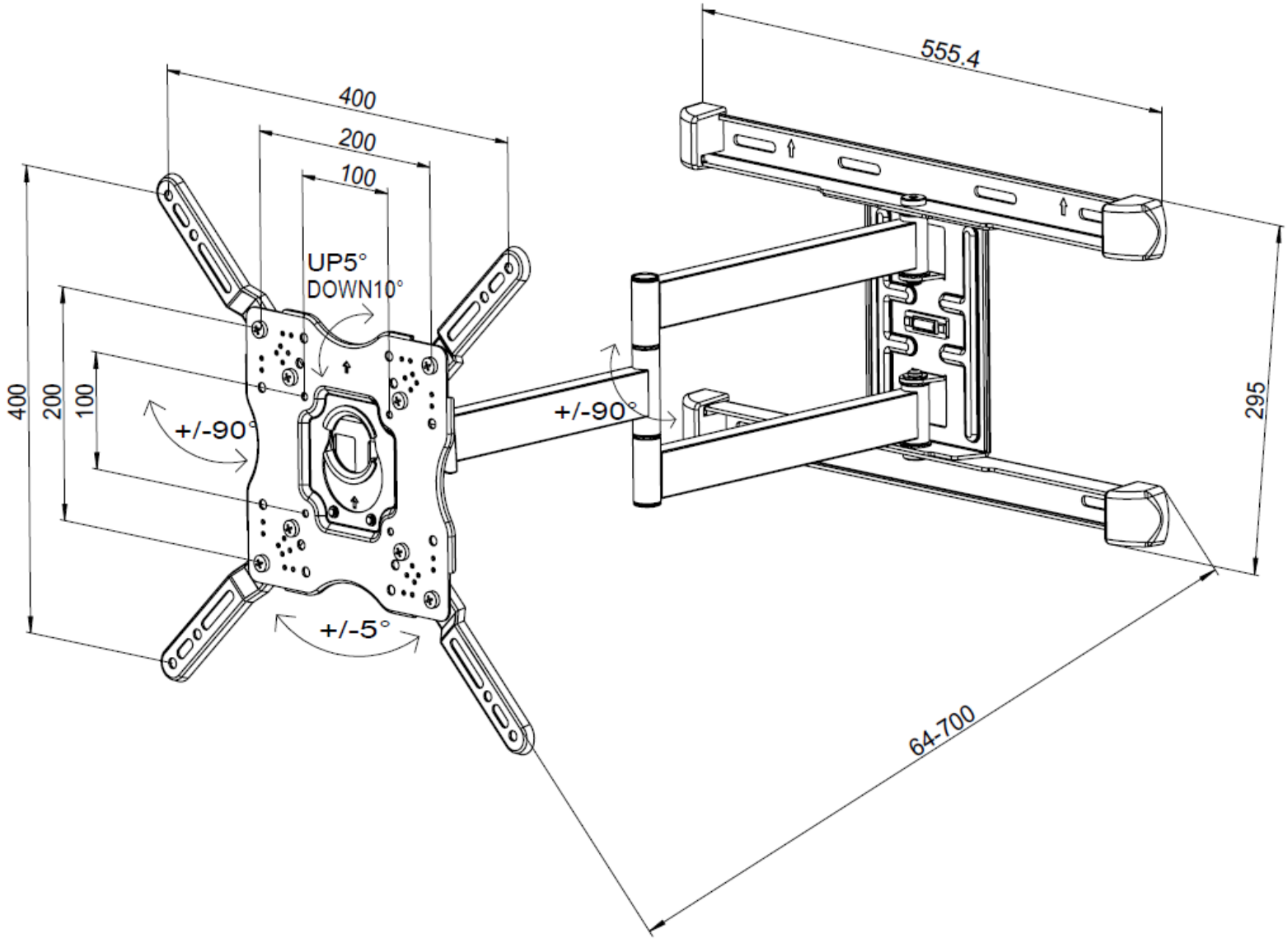

VIVANCO

Lieferumfang

(Änderungen vorbehalten)

2

(A)

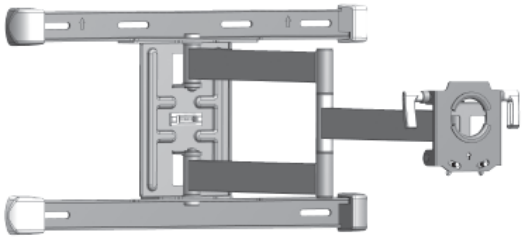

(B)

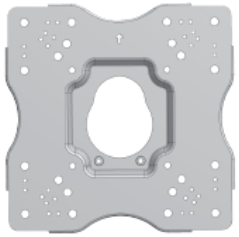

(C)

(D)

(E)

8x M8 x 10mm

(F)

8x 10mm

(G)

4x M4 x 12mm

4x M4 x 20mm

4x M4 x 45mm

4x M6 x 12mm

4x M6 x 20mm

4x M8 x 12mm

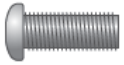

4x M8 x 20mm

4x M8 x 35mm

4x M8 x 45mm

4x M6
4x M8

(H)

6x UX10*60R

6x M8*75

6x M10