Beschreibung

Sensor/Aktor-Kabel, 3-pol., PUR schwarz, gerader Y-Stecker M12 auf 2x gewinkelte Buchse M12, PIN 2+4 gebrückt.



Produktvarianten

Artikelnummer	Artikelbezeichnung	Länge (L*) [m]
22260505	AB-C3-M12Y-0,3PUR-M12FA-B	0,3
22260506	AB-C3-M12Y-0,6PUR-M12FA-B	0,6
22260507	AB-C3-M12Y-1,0PUR-M12FA-B	1,0
22260508	AB-C3-M12Y-2,0PUR-M12FA-B	2,0

Dieses Datenblatt ist auch für abweichende Längen gültig. Andere Längen auf Anfrage erhältlich.

M12 Steckverbinder

Allgemeine Kennwerte

Kodierung	A
Schutzart	IP65/IP67
Polzahl	4 (M12-Y-Stecker) 4 (M12-Buchse Pin 2+4 gebrückt)
Umgebungstemperatur	-25 °C bis +90 °C
Bemessungsspannung	250 V
Bemessungsstrom (bei +40°C)	4 A
Isolationswiederstand	≥ 100 MΩ
Durchgangswiderstand	≤ 5 mΩ
Überspannungskategorie	II
Verschmutzungsgrad	3
Anzugsdrehmoment	0,4 Nm
Steckzyklen	≥ 100

Material

Material, Kontaktträger	TPU GF
Kontaktträger, Brennbarkeitsklasse nach UL 94	HB
Material, Kontakte	CuSn
Oberfläche, Kontakte	Ni/Au
Material, Griffkörper	TPU
Material, Rändel	Zinkdruckguss, vernickelt
Material, Dichtung	NBR

Wir behalten uns alle Rechte gemäß DIN ISO 16016 vor.
PD 0019/05_04.18DE

MAST1 / 14.10.2019 / freigegeben

Leitung

Signalleitung, Aufbau	42 x 0,10 mm
Signalleitung, AWG	22
Leiter, Material	blanke Cu-Litze
Leiter, Querschnitt	0,34 mm^2
Anzahl Adern	3
Aderkennzeichnung	braun (1), blau (3), schwarz (4)
Aderisolation, Außendurchmesser	1,27 mm
Aderisolation, Material	PP
Außenmantel	PUR
Außenmantel, Farbe	schwarzgrau, ähnlich RAL 7021
Leitungsdurchmesser	4,0 mm
Umgebungstemperatur, fest verlegt	-40 °C bis +80 °C
Umgebungstemperatur, flexibel	-25 °C bis +80 °C
Mindestbiegeradius, fest verlegt	19 mm
Mindestbiegeradius, flexibel	38 mm
Verfahrweg	10 m
Verfahrgeschwindigkeit	3 m/s
Beschleunigung	10 m/s^2
Anzahl Biegezyklen (bei Biegeradius 44mm)	10.000.000
Nennspannung	≤ 300 V
Prüfspannung	≥ 3000 V
Flammwidrigkeit	nach UL 758/1581 FT2 DIN EN 60332-2-2 (20s)
Halogenfreiheit	halogenfrei nach DIN VDE 0472 Teil 815
Ölbeständigkeit	ölbeständig nach DIN EN 60811-2-1
Sonstige Beständigkeiten	hydrolyse- und mikrobenbeständig gut beständig gegen Säuren, Laugen und Lösemittel bedingt UV beständig nach DIN EN ISO 4892-2-A

Normen/Zulassungen

Produktnorm, M12 Steckverbinder	IEC 61076-2-101
UL gelistet, E-File	E249137

Wir behalten uns alle Rechte gemäß DIN ISO 16016 vor.
PD 0019/05_04.18DE

MAST1 / 14.10.2019 / freigegeben

Technische Zeichnungen

Maßzeichnung, M12Y Stecker

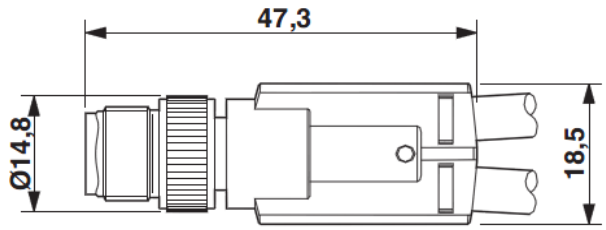

Maßzeichnung, M12 Buchse

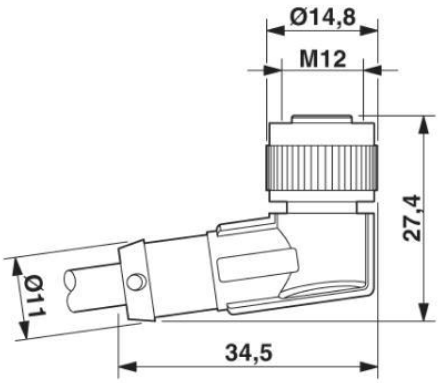

Polabbildung

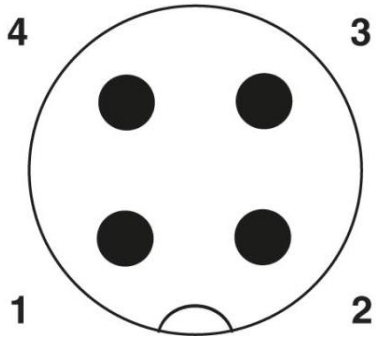

Polabbildung

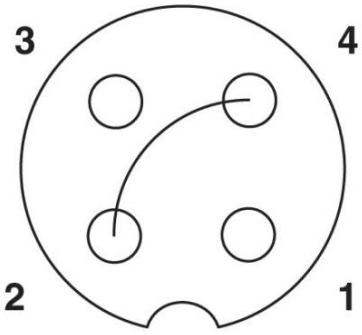

Leitung

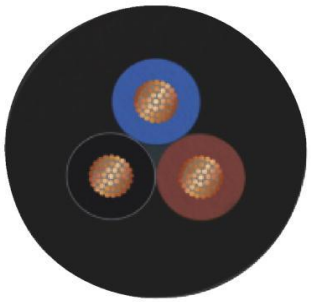

Aderkennzeichnung: braun (1), blau (3), schwarz (4)

Schaltplan

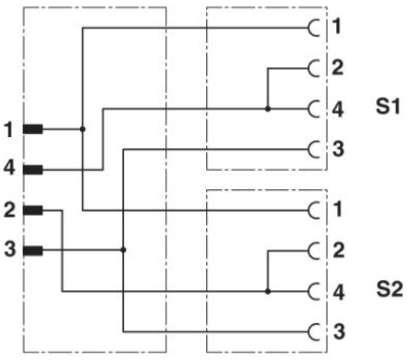

Anwendungsgebiete

Automatisierung, Maschinen- und Anlagenbau

Hinweis

Die Fotografien sind nicht maßstäblich und keine detailgetreuen Abbildungen der jeweiligen Produkte.

Wir behalten uns alle Rechte gemäß DIN ISO 16016 vor.
PD 0019/05_04.18DE

MAST1 / 14.10.2019 / freigegeben