## Beschreibung

Sensor/Aktor-Kabel, 3-pol., PUR schwarz, gewinkelte Buchse M12 auf freies Leitungsende.



## Produktvarianten

| Artikelnummer | Artikelbezeichnung | Länge (L*) [m] |
|---|---|---|
| 22260258 | AB-C3-2,0PUR-M12FA | 2 |
| 22261033 | AB-C3-3,0PUR-M12FA | 3 |
| 22260259 | AB-C3-5,0PUR-M12FA | 5 |
| 22260260 | AB-C3-10,0PUR-M12FA | 10 |

Dieses Datenblatt ist auch für abweichende Längen gültig. Andere Längen auf Anfrage erhältlich.

## M12 Steckverbinder

## Allgemeine Kennwerte

| | |
|---|---|
| Kodierung | A |
| Schutzart | IP65/IP67/IP68 |
| Polzahl | 3 |
| Umgebungstemperatur | -25 °C bis +90 °C |
| Bemessungsspannung | 250 V |
| Bemessungsstrom | 4 A |
| Isolationswiederstand | ≥ 100 MΩ |
| Durchgangswiderstand | ≤ 5 mΩ |
| Überspannungskategorie | III |
| Verschmutzungsgrad | 3 |
| Anzugsdrehmoment | 0,4 Nm |
| Steckzyklen | 100 |

## Material

| | |
|---|---|
| Material, Kontaktträger | TPU GF |
| Kontaktträger, Brennbarkeitsklasse nach UL 94 | HB |
| Material, Kontakte | CuSn |
| Oberfläche, Kontakte | Ni/Au |
| Material, Griffkörper | TPU |
| Material, Rändel | Zinkdruckguss, vernickelt |
| Material, Dichtung | NBR |



Wir behalten uns alle Rechte gemäß DIN ISO 16016 vor.
PD 0019/05_04.18DE

MAST1 / 21.09.2018 / freigegeben

## Leitung

| | |
| --- | --- |
| Signalleitung, Aufbau | 42 x 0,10 mm |
| Signalleitung, AWG | 22 |
| Leiter, Material | blanke Cu-Litze |
| Leiter, Querschnitt | 0,34 $mm^2$ |
| Anzahl Adern | 3 |
| Aderkennzeichnung | braun (1), blau (3), schwarz (4) |
| Aderisolation, Außendurchmesser | 1,27 mm |
| Aderisolation, Material | PP |
| Außenmantel | PUR |
| Außenmantel, Farbe | schwarzgrau, ähnlich RAL 7021 |
| Leitungsdurchmesser | 4,4 mm |
| | |
| Umgebungstemperatur, fest verlegt | -40 °C bis +80 °C |
| Umgebungstemperatur, flexibel | -25 °C bis +80 °C |
| Mindestbiegeradius, fest verlegt | 5 x Leitungsdurchmesser |
| Mindestbiegeradius, flexibel | 10 x Leitungsdurchmesser |
| Verfahrweg | 10 m |
| Verfahrgeschwindigkeit | 3 m/s |
| Anzahl Biegezyklen | 4.000.000 |
| Nennspannung | ≤ 300 V |
| Prüfspannung | ≥ 3000 V |
| | |
| Flammwidrigkeit | flammwidrig nach UL 758/1581 (horizontal)<br>UL 758/1581 FT2 |
| Halogenfreiheit | halogenfrei nach DIN VDE 0472 Teil 815 |
| Ölbeständigkeit | ölbeständig nach DIN EN 60811-2-1 |
| Sonstige Beständigkeiten | hydrolyse- und mikrobenbeständig<br>gut beständig gegen Säuren, Laugen und Lösemittel<br>beständig gegen Salzwasser<br>bedingt UV beständig nach DIN EN ISO 4892-2-A<br>adhäsionsarm<br>abriebfest |

## Normen/Zulassungen

| | |
| --- | --- |
| Produktnorm, M12 Steckverbinder | IEC 61076-2-101 |
| UL gelistet, E-File | E249137 |



Wir behalten uns alle Rechte gemäß DIN ISO 16016 vor.
PD 0019/05_04.18DE

MAST1 / 21.09.2018 / freigegeben

## Technische Zeichnungen

**Maßzeichnung, M12 Steckverbinder**

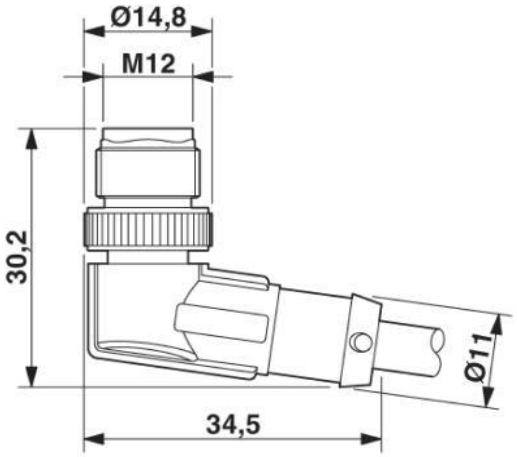


**Schaltplan**

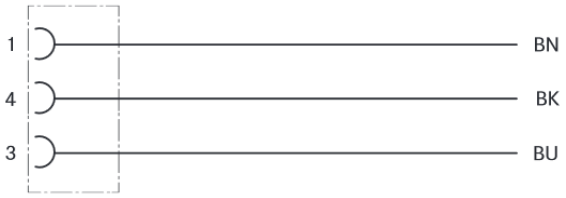


**Polabbildung**

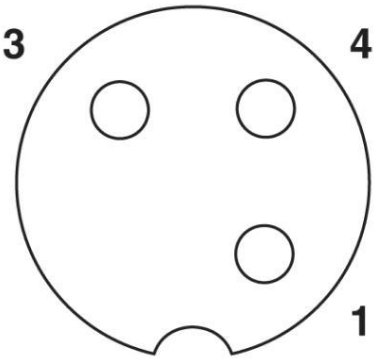


**Leitung**

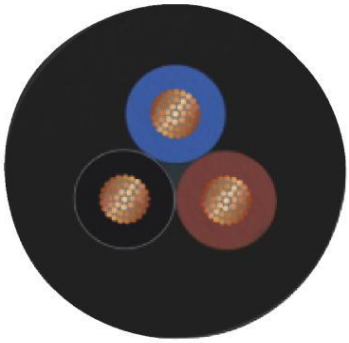

Aderkennzeichnung: braun (1), blau (3), schwarz (4)

## Anwendungsgebiete

Automatisierung, Maschinen- und Anlagenbau

## Hinweis

Die Fotografien sind nicht maßstäblich und keine detailgetreuen Abbildungen der jeweiligen Produkte.



Wir behalten uns alle Rechte gemäß DIN ISO 16016 vor.
PD 0019/05_04.18DE

MAST1 / 21.09.2018 / freigegeben